Husqvarna



Instrucțiuni de utilizare

HUSQVARNA AUTOMOWER® 435X AWD NERA

RO, Română

Citiți cu atenție instrucțiunile de utilizare și asigurați-vă că ați înțeles conținutul înainte de a folosi mașina.

CUPRINS

1 Siguranță
1.1 Definiții privind siguranța....4
1.2 Instrucțiuni generale de siguranță....4
1.3 Instrucțiuni de siguranță pentru instalare....5
1.4 Instrucțiuni de siguranță pentru utilizare....5
1.5 Instrucțiuni de siguranță pentru întreținere....6
1.6 Siguranța bateriei....6
1.7 Ridicarea și mutarea produsului....6

2 Introducere
2.1 Asistență....8
2.2 Descrierea produsului....8
2.3 Prezentarea generală a produsului....9
2.4 Simbolurile de pe produs....10
2.5 Indicator de stare cu LED....11
2.6 Simboluri de pe baterie....11
2.7 Simboluri de pe afișaj....11
2.8 Prezentarea structurii meniului în Automower® Access....12
2.9 Simboluri din aplicație....13
2.10 Instrucțiuni generale în manual....13
2.11 Deteriorarea produsului....13

3 Instalarea cu tehnologia EPOS™
3.1 Introducere - Instalarea....14
3.2 Prezentare generală a sistemului pentru instalarea EPOS™....14
3.3 Componentele principale pentru instalare....15
3.4 Pregătirea pentru instalare....15
3.5 Examinarea amplasării stației de referință....15
3.6 Examinarea locului de amplasare a stației de încărcare....15
3.7 Examinarea locului de amplasare a sursei de alimentare....16
3.8 Pentru a examina unde se instalează delimitările virtuale....17
3.9 Instalarea produsului....19

4 Instalarea cu cablul de delimitare
4.1 Introducerea - Instalarea....24
4.2 Componentele principale pentru instalare....24
4.3 Pregătirea pentru instalare....24
4.4 Înainte de instalarea cablurilor....24
4.5 Instalarea produsului....29

5 Setări
5.1 Planificare....33
5.2 Înălțime de tăiere....33
5.3 Model....33
5.4 Funcționare....34
5.5 Setări pentru instalație....34
5.6 Accesorii....36
5.7 Generalități (numai pentru Bluetooth®)....36
5.8 Securitate....36
5.9 Automower® Connect (numai Bluetooth®)....37
5.10 Messages (Mesaje)....37
5.11 Profiluri de tundere....37
5.12 Descărcați prin wireless firmware-ul (Firmware over the air FOTA)....37
5.13 Automower® Intelligent Mapping (AIM)....37
5.14 Reinstalarea stației de încărcare pe hartă....37
5.15 Reinstalarea stației de referință pe hartă....38

6 Funcționarea
6.1 Punerea produsului la ON....39
6.2 Pentru a selecta modul de operare Start....39
6.3 Modul de operare - Park (Parcare)....40
6.4 Oprirea produsului....40
6.5 Pentru a pune produsul la OFF....40
6.6 Încărcarea bateriei....41

7 Întreținerea
7.1 Introducere - întreținere....42
7.2 Program de întreținere....42
7.3 Curățați produsul....43
7.4 Înlocuirea cuțitelor....44
7.5 Baterie....45
7.6 Service pe timpul iernii....45

8 Depanarea
8.1 Introducere - depanare....46
8.2 Simboluri de eroare de pe afișajul Automower® Access....46
8.3 Mesaje....48
8.4 Indicator cu LED al stației de încărcare....56
8.5 Simptome....57
8.6 Găsirea unor întreruperi în cablul buclei....59

9 Transportul, depozitarea și eliminarea
9.1 Transportul....62
9.2 Depozitarea....62
9.3 Dezafectarea....62

10 Date tehnice
10.1 Date tehnice....64
10.2 Mărci comerciale înregistrate....66

11 Declarație de conformitate

11.1 Declarație de conformitate UE inițială..... 67
11.2 Declarație de conformitate UE tradusă..... 68

1 Siguranță

1.1 Definiții privind siguranța

Avertismentele, atenționările și notele sunt utilizate pentru a desemna părți foarte importante din manual.

AVERTISMENT: Se utilizează dacă există risc de vătămare sau de deces pentru operator sau pentru trecători, în cazul în care instrucțiunile din manual nu sunt respectate.

ATENȚIE: Se utilizează dacă există un risc de deteriorare a produsului, a altor materiale sau a zonelor învecinate, dacă instrucțiunile din manual nu sunt respectate.

Nota: Se utilizează pentru a furniza mai multe informații care sunt necesare într-o situație dată.

1.2 Instrucțiuni generale de siguranță

AVERTISMENT: Înainte de a utiliza produsul, citiți instrucțiunile de avertizare de mai jos.

- Citiți cu atenție manualul de utilizare și asigurați-vă că înțelegeți instrucțiunile înainte de a utiliza produsul. Păstrați-l pentru consultare ulterioară.
- Acest dispozitiv nu trebuie utilizat de copii și persoane cu capacități fizice, senzoriale sau mintale reduse (care ar putea afecta manevrarea în siguranță a produsului) sau care nu au experiența și cunoștințele necesare, cu excepția situației în care sunt supravegheate sau au primit instrucțiuni referitoare la utilizarea dispozitivului din partea unei persoane responsabile pentru siguranța lor. Dacă cerințele UE permit utilizarea acestui dispozitiv de copiii cu vârsta peste 8 ani și de persoane care au capacități fizice, senzoriale sau mintale reduse sau care nu au experiența și cunoștințele necesare dacă sunt supravegheate sau dacă au primit instrucțiuni referitoare la utilizarea în siguranță a dispozitivului și dacă înțeleg riscurile implicate. Copiii nu trebuie să se joace cu dispozitivul. Curățarea și întreținerea nu trebuie efectuate de copii fără supraveghere.
- Produsul trebuie utilizat numai cu echipamentul recomandat de Husqvarna. Toate celelalte tipuri de utilizare sunt necorespunzătoare.
- Pentru a preveni deteriorarea produsului și accidentarea vehiculelor și oamenilor, nu configurați zone de lucru și trasee de transport peste drumuri publice.
- Acest produs nu este o jucărie. Lamele produsului le pot provoca vătămări corporale oamenilor și animalelor.
- Nu permiteți accesul copiilor cu vârsta sub 8 ani în zona de lucru în timpul operării. Copiii și animalele trebuie supravegheate în permanență în timpul funcționării.
- Toate persoanele trebuie să se afle la o distanță de minimum 3 m/10 ft de produs atunci când acesta este în funcțiune. De exemplu, nu dormiți sau faceți plajă în zona de lucru atunci când produsul este în funcțiune.
- Dacă produsul funcționează în locuri publice, amplasați semne de avertizare în jurul zonei de lucru. Semnele trebuie să includă textul următor: Avertisment! Mașină automată pentru tuns gazon! Păstrați distanța față de mașină! Supravegheați copiii!
- Nu alergați când utilizați manual produsul cu appDrive. Asigurați-vă că aveți o poziție stabilă și sigură tot timpul. Asigurați-vă că nu există persoane în apropierea produsului atunci când acesta funcționează pe pante abrupte. Purtați mereu încălțăminte solidă și pantaloni lungi când folosiți produsul cu appDrive.
- Pentru a opri produsul, mergeți în spatele acestuia și apăsați butonul STOP. Pentru oprire, puteți utiliza aplicația dacă se poate în cazul produsului dvs. Când produsul este oprit, așteptați cel puțin 3 secunde înainte de a-l muta.
- Puneți produsul la OFF înainte de a-l întreține, de a-l examina sau de a elimina un blocaj și dacă începe să vibreze anormal. Examinați produsul pentru a vedea dacă este deteriorat înainte de a-l porni din nou. Nu utilizați produsul dacă este deteriorat.
- Nu atingeți piesele periculoase aflate în mișcare, precum discul portcuțit, înainte de oprirea lor completă.
- Dacă are loc o vătămare corporală sau un accident, solicitați ajutor medical.
- Nu amplasați cablul conectat la sursa de alimentare și cablul prelungitor în zona de lucru. Aceasta poate deteriora cablurile.
- Nu conectați un cablu sau un ștecăr deteriorat și nu atingeți un cablu deteriorat înainte de a fi scos din priză. Scoateți ștecărul din priză în cazul în care cablurile se deteriorează în timpul funcționării. Un cablu uzat sau deteriorat sporește riscul de electrocutare. Un cablu deteriorat trebuie înlocuit de personalul de service.
- Când conectați sursa de alimentare la priza electrică, utilizați un dispozitiv cu curent rezidual

(R.C.D.) cu un curent de declanșare de maximum 30 mA.

- Încărcați produsul numai prin stația de încărcare inclusă. Pentru eliminarea în siguranță la deșeuri a acumulatorului, consultați *Dezafectarea la pagina 62*. Utilizarea neconformă poate avea ca urmare electrocutarea, supraîncălzirea sau scurgerea lichidului coroziv din acumulator. În cazul scurgerilor de electrolit, limpeziți cu apă/ agent de neutralizare. Solicitați ajutor medical dacă lichidul coroziv pătrunde în ochi.
- Utilizați numai acumulatori originali recomandați de Husqvarna. Siguranța produsului nu poate fi garantată, dacă nu se folosesc acumulatori originali. Nu utilizați baterii nereîncărcabile.
- Respectați instrucțiunile de instalare care includ specificarea zonei de lucru, consultați *Introducerea - Instalarea la pagina 24*.
- Respectați instrucțiunile pentru pornirea și utilizarea produsului, consultați *Funcționarea la pagina 39*.
- Dacă există pericolul unei furtuni cu descărcări electrice, Husqvarna recomandă ca sursa de alimentare și toate cablurile spre stația de încărcare să fie deconectate pentru a reduce riscul de deteriorare a componentelor electrice. Conectați sursa de alimentare și toate cablurile la loc dacă nu mai există pericolul unei furtuni cu descărcări electrice. Este important ca toate cablurile să fie conectate corect.
- Respectați instrucțiunile de întreținere și, dacă este necesar, utilizați piese de schimb Husqvarna originale, consultați *Întreținerea la pagina 42*.
- Pentru date tehnice, precum greutatea, dimensiunile și valorile pentru emisiile de zgomot, consultați *Date tehnice la pagina 64*.
- Operatorul este responsabil pentru accidentele sau pericolele la care sunt expuse alte persoane sau bunurile.
- Produsul trebuie utilizat, întreținut și reparat numai de persoane care cunosc în întregime caracteristicile sale speciale și regulile de siguranță.
- Este interzisă modificarea designului original al produsului.
- Respectați reglementările naționale legate de siguranța electrică.
- Husqvarna nu garantează compatibilitatea deplină a produsului cu alte tipuri de sisteme fără fir, precum telecomenzile, emițătoarele radio sau alte dispozitive echivalente.
- Alarma încorporată emite un sunet foarte puternic. Atenție mai ales în situațiile în care produsul este manevrat în interior.
- Temperatura de utilizare și depozitare este de 0-50 °C / 32-122 °F. Intervalul de temperatură pentru încărcare este 5-45 °C / 41-113 °F. Temperaturile prea ridicate pot deteriora produsul.

1.3 Instrucțiuni de siguranță pentru instalare



AVERTISMENT: Înainte de a utiliza produsul, citiți instrucțiunile de avertizare de mai jos.

- Nu instalați stația de încărcare într-o zonă unde există riscul ca cineva să se împiedice de ea.
- Nu instalați stația de încărcare, inclusiv vreun alt accesoriu, într-un loc care se află la mai puțin de 60 cm / 24 in. distanță de materiale inflamabile. În caz de defecțiune, stația de încărcare și sursa de alimentare se pot înfierbânta, ceea ce poate constitui un risc de incendiu.
- Nu amplasați sursa de alimentare la o înălțime la care există riscul de a ajunge în apă. Nu amplasați sursa de alimentare pe sol.
- Nu încapsulați sursa de alimentare. Apa condensată poate să deterioreze sursa de alimentare și poate să crească riscul de electrocutare.
- Nu instalați stația de încărcare acolo unde există dăunători, de exemplu furnici.
- Aplicabil pentru S.U.A./Canada. Dacă sursa de alimentare este instalată afară: Risc de electrocutare. Conectați numai la o priză GFCI de clasa A (RCD) acoperită, care are carcasă rezistentă la intemperii, cu capac de priză de accesorii introdus sau eliminat.
- Nu instalați stația de încărcare acolo unde există riscul ca apa să stagneze.

1.4 Instrucțiuni de siguranță pentru utilizare



AVERTISMENT: Înainte de a utiliza produsul, citiți instrucțiunile de avertizare de mai jos.

- Feriți-vă mâinile și picioarele de cuțitele rotative. Nu puneți niciodată mâinile sau picioarele lângă sau sub produs când este setat la ON.
- Utilizați modul de parcare sau setați produsul la OFF atunci când în zona de lucru se află cineva, în special copii sau animale. Consultați *Pentru a pune produsul la OFF la pagina 40*. Husqvarna recomandă setarea produsului la modul de funcționare când nu există nicio activitate în zona de lucru. Noaptea, produsul poate răni animalele din zona de lucru, de exemplu, aricii. Consultați *Pentru a pune produsul la OFF la pagina 40*.
- Asigurați-vă că pe gazon nu există obiecte, cum ar fi pietre, crengi, unelte sau jucării. Discurile se pot deteriora dacă lovesc un obiect.

- Nu ridicați produsul și nu-l mutați când îl setați la ON.
- Nu lăsați produsul să se lovească de persoane sau animale. Dacă pe traseu apare o persoană sau un animal, opriți produsul imediat. Consultați *Oprirea produsului la pagina 40*.
- Nu așezați niciun obiect pe produs sau pe stația sa de încărcare.
- Nu utilizați produsul dacă butonul **STOP** nu funcționează.
- Întotdeauna setați produsul la OFF când nu funcționează. Produsul poate porni numai atunci când introduceți codul PIN corect.
- Nu utilizați produsul și un aspersor telescopic în același timp. Utilizați funcția *Planificare* astfel încât produsul și aspersorul telescopic să nu funcționeze simultan. Consultați *Planificare la pagina 33*.
- Nu lăsați produsul să funcționeze când există locuri unde apa stagnează în zona de lucru. De exemplu, când se formează bălți în urma ploii.

1.5 Instrucțiuni de siguranță pentru întreținere

AVERTISMENT: Înainte de a efectua lucrări de întreținere asupra produsului, citiți instrucțiunile de avertisment de mai jos.

- Comutați produsul la **OFF** când efectuați operații de întreținere asupra produsului.
- Nu utilizați o instalație de spălare cu presiune ridicată pentru a curăța produsul. Nu utilizați solvenți pentru a curăța produsul.
- Deconectați ștecherul de la stația de încărcare înainte de orice lucrare de curățare sau întreținere a stației de încărcare.

1.6 Siguranța bateriei

AVERTISMENT: Înainte de a utiliza produsul, citiți instrucțiunile de avertizare de mai jos.

- Acumulatorii litiu-ion pot exploda sau provoca incendii dacă sunt dezasamblați, scurtcircuitați, expuși la apă, foc sau temperaturi ridicate. Manevrați cu grijă, nu dezasamblați, nu deschideți bateria și nu utilizați niciun alt tip de abuz electric/mecanic. Evitați depozitarea în lumină solară directă.

1.7 Ridicarea și mutarea produsului

AVERTISMENT: Produsul trebuie oprit înainte de a fi ridicat. Produsul este oprit când indicatorul cu LED este stins.

ATENȚIE: Nu ridicați produsul când este parcat în stația de încărcare. Stația de încărcare și/sau produsul se pot deteriora. Apăsați butonul **STOP** și scoateți produsul din stația de încărcare înainte de a-l ridica.

1. Apăsați butonul **STOP** pentru a opri produsul.

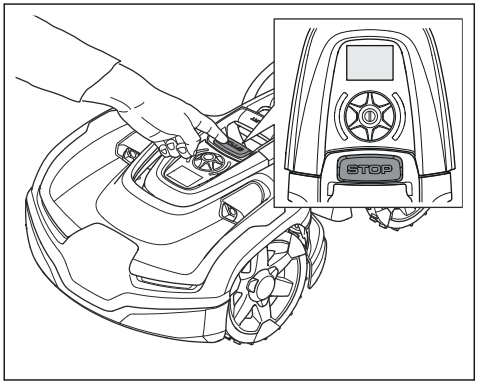

2. Dacă este necesar, introduceți codul PIN.
3. Apăsați pe **butonul rotativ** timp de 3 secunde pentru a opri produsul.
4. Asigurați-vă că indicatorul de stare cu LED se stinge.
5. Ridicați produsul de mâner.

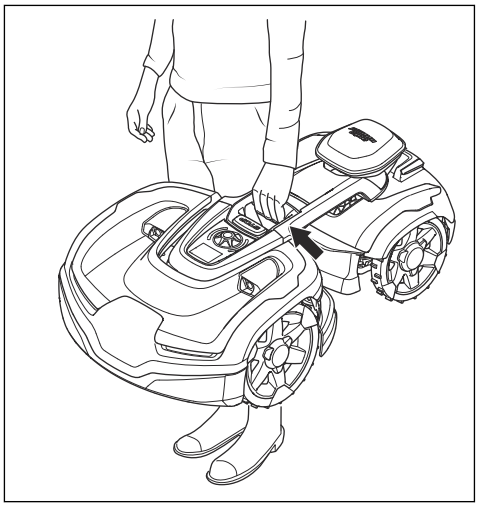

2 Introducere

Cod PIN din fabrică: 1234
Număr de serie:
Număr produs:

Numărul de serie şi numărul produsului se află pe plăcuţa de identificare a produsului şi pe ambalajul produsului.

- Înregistraţi-vă produsul pe www.husqvarna.com. Introduceţi numărul de serie, numărul produsului şi data cumpărării pentru a vă înregistra produsul.

2.1 Asistenţă

Pentru asistenţă pentru produs, adresaţi-vă reprezentanţei de service Husqvarna.

2.2 Descrierea produsului

Nota: Husqvarna actualizează periodic aspectul şi funcţiile produselor. Consultaţi *Asistenţă la pagina 8*.

Acest produs este o maşină robotizată de tuns gazon. Produsul are o sursă de alimentare a bateriei şi taie iarba în mod automat. Alternează permanent între tundere şi încărcare. Produsul funcţionează până când scade nivelul de încărcare a acumulatorului sau zona de lucru este tunsă, apoi porneşte către staţia de încărcare. Tiparul de deplasare a produsului poate fi setat la aleatoriu sau standardizat. Tehnica de tundere frecventă îmbunătăţeşte calitatea ierbii şi reduce utilizarea îngrăşămintelor. Colectarea ierbii nu este necesară.

Operatorul selectează setările de operare din Automower® Access pe produs. Afişajul arată setările de operare selectate şi posibile şi modul de funcţionare a produsului.

2.2.1 Metodă de instalare

Puteţi instala produsul cu cablu de delimitare sau fără cablul de delimitare cu EPOS™.

Pentru instalarea cablului de delimitare, consultaţi *Instalarea cu cablul de delimitare la pagina 24*.
Pentru instalarea cu EPOS™, consultaţi *Instalarea cu tehnologia EPOS™ la pagina 14*.

2.2.2 Automower® Access

Automower® Access este interfaţa cu utilizatorul a produsului; include afişajul, **butonul rotativ**, butonul **START** şi butonul **STOP**. În Automower® Access puteţi seta înălţimea de tăiere, pornirea, oprirea şi parcarea produsului. Consultaţi *Prezentarea structurii meniului în Automower® Access la pagina 12*.

2.2.3 Automower® Connect

Automower® Connect este o aplicaţie de telefon mobil care permite selectarea de la distanţă a setărilor de operare. Produsul se poate conecta la aplicaţie cu Bluetooth® şi conexiune celulară. Când vă aflaţi lângă produs, vă puteţi conecta dispozitivul mobil şi produsul cu Bluetooth®. Este necesar să fiţi conectat cu Bluetooth® pentru a face unele setări. Când produsul este conectat la reţeaua celulară, îl puteţi controla de oriunde. Puteţi face şi setări pentru produs. Consultaţi *Instalarea cu cablul de delimitare la pagina 24*.

2.3 Prezentarea generală a produsului

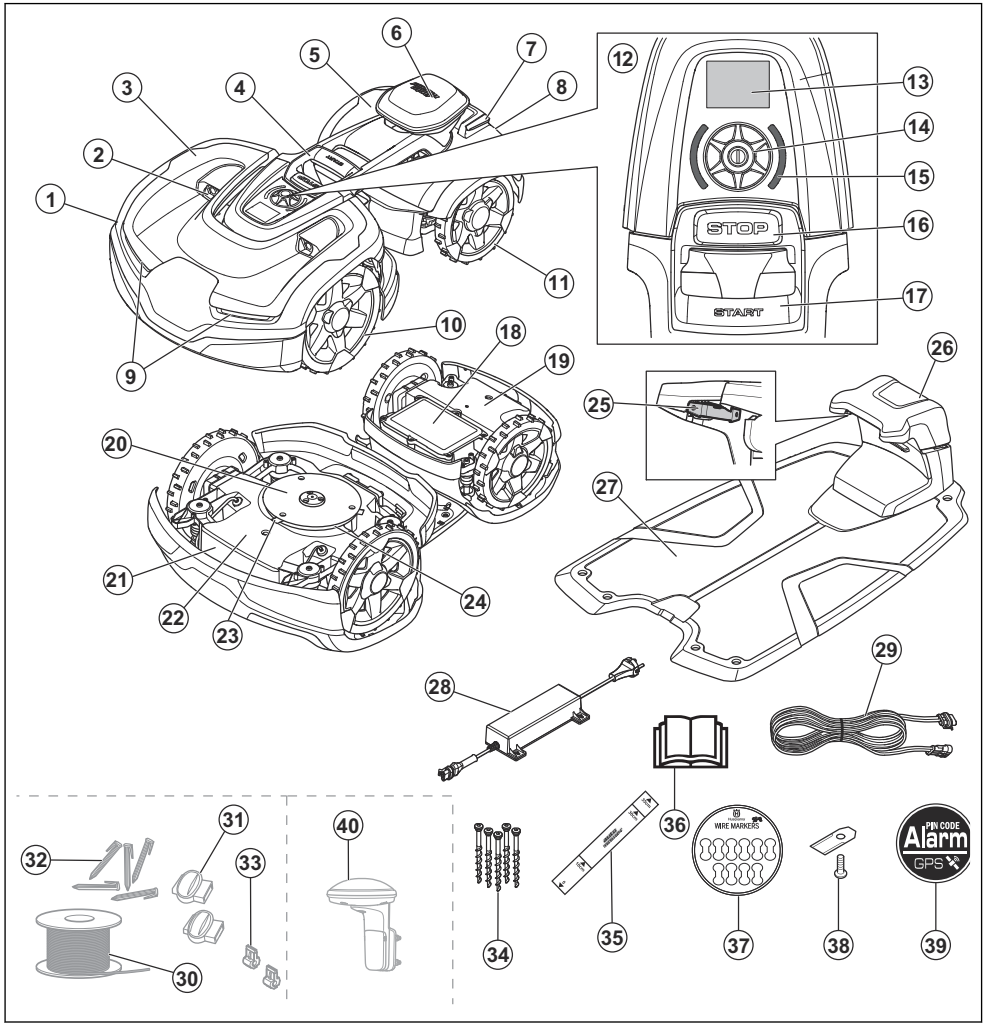

1. Caroserie față
2. Senzori ultrasonici
3. Capac superior frontal
4. Mâner
5. Caroserie spate
6. modulul EPOS™
7. Plăci de încărcare
8. Capac superior posterior
9. Faruri
10. Roți față
11. Roți spate
12. Automower® Access
13. Afișaj
14. Buton rotativ
15. Indicator de stare cu LED
16. Butonul **STOP**
17. Butonul **START**
18. Capac baterie
19. Șasiu spate cu componente electronice, acumulator și motoare

20. Scut de protecție
21. Plăcuță de identificare (incl. codul de identificare a produsului)
22. Șasiu față cu componente electronice și motoare
23. Cuțite
24. Disc portcuțit
25. Plăci de contact
26. Indicator cu LED al stației de încărcare
27. Stație de încărcare
28. Sursa de alimentare[1]
29. Cablu de joasă tensiune
30. Cablu de buclă pentru cablul de delimitare și fir de ghidare [2]
31. Cuplaje pentru cablu de delimitare [3]
32. Țăruși (scoabe)[4]
33. Conector pentru cablu de buclă [5]
34. Șuruburi pentru fixarea stației de încărcare
35. Calibru de măsurare pentru instalarea cablului de delimitare (calibrul de măsurare se scoate din cutia de carton a produsului)
36. Manual de utilizare și ghid rapid
37. Markere pentru cabluri
38. Cuțite suplimentare
39. Autocolant de atenționare
40. Stație de referință

2.4 Simbolurile de pe produs

Aceste simboluri pot fi găsite pe produs. Studiați-le cu atenție.

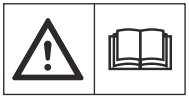

AVERTISMENT: Citiți instrucțiunile înainte de a utiliza produsul.



AVERTISMENT: Dezactivați produsul înainte de a lucra la el sau de a-l ridica.



AVERTISMENT: Păstrați o distanță sigură față de produs atunci când lucrați. Feriți-vă mâinile și picioarele de cuțitele rotative.



AVERTISMENT: Nu vă urcați pe produs. Nu țineți mâinile sau picioarele aproape de produs sau sub el.

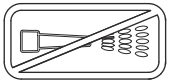

Nu utilizați un sistem de spălare sub presiune și nici jet de apă pentru a curăța produsul.

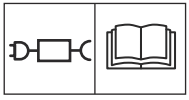

Utilizați o sursă de alimentare detașabilă, așa cum este definită pe eticheta cu datele tehnice de lângă simbol.

Acest produs este în conformitate cu directivele UE aplicabile.

Acest produs este în conformitate cu directivele UK aplicabile.



Nu este permisă aruncarea acestui produs ca deșeu menajer normal. Asigurați-vă că produsul este reciclat în conformitate cu cerințele legale locale.



Șasiul conține componente care sunt sensibile la descărcările electrostatice (ESD). Șasiul trebuie, de asemenea, reetanșat într-o manieră profesională. Din aceste motive, șasiul trebuie deschis numai de tehnicieni de service autorizați. O etanșare necorespunzătoare poate avea ca rezultat pierderea integrală sau parțială a valabilității garanției.



Cablul de joasă tensiune nu trebuie scurtat, prelungit sau îmbinat.

Nu utilizați un trimmer în apropierea unui cablu de joasă tensiune. Aveți grijă unde sunt amplasate cablurile atunci când efectuați conturarea marginilor gazonului.

[1] Aspectul poate diferi în funcție de piață.
[2] Face parte din kitul de instalare, care se achiziționează separat.
[3] Consultați nota 2
[4] Consultați nota 2
[5] Consultați nota 2

2.5 Indicator de stare cu LED

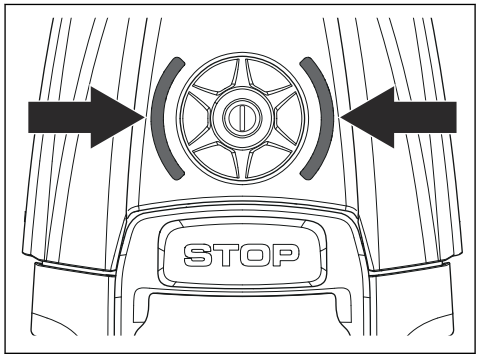

LED	Stare
Lumină verde continuă	În funcțiune.
Lumina verde se aprinde intermitent	În pauză.
Lumina verde se aprinde pulsatoriu	Încărcare
Lumină roșie continuă	Eroare.
Lumină galbenă continuă	Oprită.
Lumina galbenă se aprinde intermitent	Se așteaptă codul PIN.
Lumină albastră continuă	Parcată și în curs de încărcare.
Lumina albastră se aprinde pulsatoriu	Parcată și în curs de încărcare.
Lumina albastră se aprinde intermitent	Este activată operațiunea de parcare/asociere Bluetooth®.
Lumină albă continuă	Produsul se setează la oprit/se descarcă firmware-ul.
Lumina albă se aprinde pulsatoriu	Instalarea firmware este în curs.

2.6 Simboluri de pe baterie

AVERTISMENT: Bateriile litiu-ion pot exploda sau provoca incendii dacă sunt dezasamblate, scurtcircuitate sau manevrate cu brutalitate. Nu expuneți la apă, foc sau temperaturi ridicate.

Citiți instrucțiunile de utilizare.

Nu aruncați bateria în foc și nu o expuneți la surse de căldură.

Nu introduceți bateria în apă.

2.7 Simboluri de pe afișaj

Produsul este în funcțiune.

Produsul este parcat.

Produsul este oprit temporar.

Există o eroare.

Înălțimea de tăiere a produsului.

Puterea semnalului celular.

Puterea semnalului Wi-Fi.

Conexiunea Bluetooth® este activată.



Bateria se încarcă.



Nivel baterie.

2.8 Prezentarea structurii meniului în Automower® Access

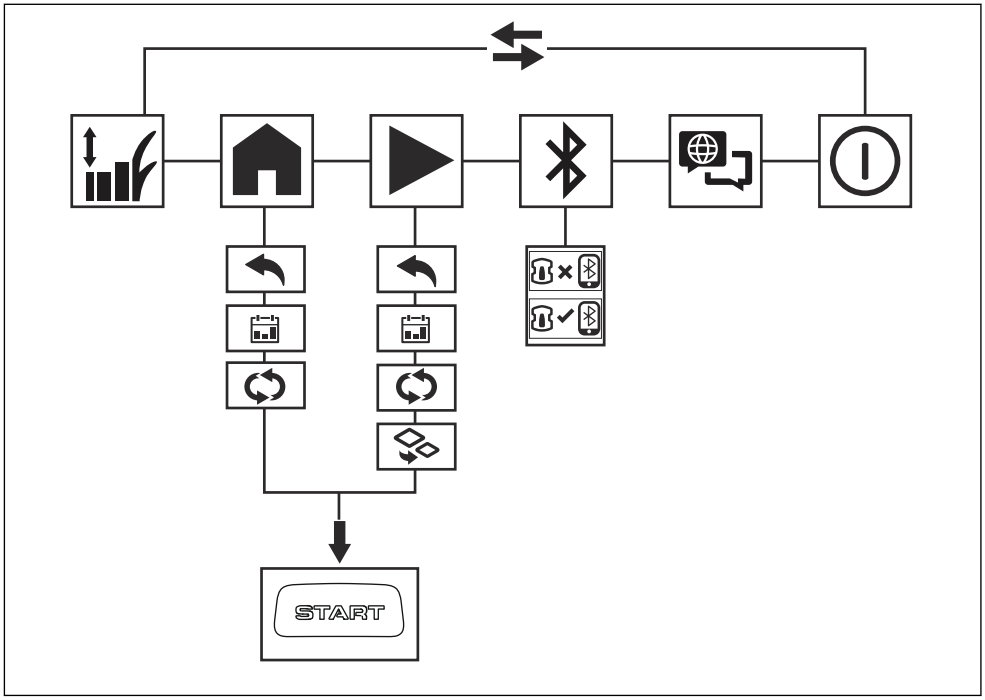

2.8.1 Simbolurile din meniul principal pentru Automower® Access



Înălțime de tăiere

În meniul *Înălțime de tăiere* puteți regla înălțimea de tăiere.



Parcare

În meniul *Parcare* puteți seta produsul să parcheze până la noi indicații sau conform programului stabilit.



Tundere

În meniul *Tundere* puteți seta produsul să taie conform programului stabilit sau în modul Zonă secundară.



Conectare

În meniul *Conectare* puteți să activați Bluetooth® și să efectuați o operațiune de asociere cu dispozitivul dvs. mobil.



Limbă

În meniul *Limbă* puteți selecta o limbă de pe afișaj.



Alimentare oprită

Alimentarea oprită setează produsul la OFF.

2.8.2 Simboluri în submeniu pentru Automower® Access



Spate

Dacă selectați *Înapoi*, reveniți la meniul principal.



Planificare

În submeniul *Programare* puteți selecta setările *Programare*. Setările de *Programare* sunt setate în aplicația Automower® Connect.



Mod de operare selectat

Dacă aveți o singură zonă de lucru, puteți alege să ignorați programul și să continuați să tăiați iarba până când schimbați modul de funcționare.

Dacă aveți mai multe zone de lucru, puteți alege să ignorați programul și să continuați să tăiați iarba în zonele de lucru. Pentru zonele de lucru cu tundere neregulată, produsul va tăia iarba în această zonă până când schimbați modul de funcționare. Pentru zonele de lucru sistematice, produsul va tăia iarba până când termină zona și apoi va parca în stația de încărcare.



Zonă secundară

În submeniul *Zonă secundară* puteți selecta modul de funcționare a *zonei secundare*. Consultați *Realizarea unei zone secundare la pagina 28*.



Conectat

Produsul și dispozitivul mobil sunt conectate la Bluetooth®.



Nu este conectat

Produsul și dispozitivul mobil nu sunt conectate la Bluetooth®.

2.9 Simboluri din aplicație



Afișează starea datelor de corecție pe care le primește produsul.



Starea este *EPOS™ confirmat*. Produsul are o poziție și o direcție precisă. Acestea sunt necesare pentru funcționarea automată a produsului și pentru instalarea obiectelor pe hartă.



Starea este *Acțiunea EPOS™ este necesară*. Produsul are o poziție exactă, care este necesară pentru funcționarea manuală sau automată a acestuia, pentru a obține o direcție precisă.



Starea este *EPOS™ caută*. Produsul nu are o direcție precisă și caută semnale de la sateliți și date de corecție pentru a obține o poziție precisă.

2.10 Instrucțiuni generale în manual

Pentru a facilita citirea, în Manualul operatorului este folosit următorul sistem:

- Textul scris cu *litere cursive* este un text afișat pe afișaj sau este o referire la o altă secțiune din Manualul operatorului.
- Textul scris **îngroșat** este cel inscripționat pe unul dintre butoanele produsului.

2.11 Deteriorarea produsului

Nu suntem responsabili pentru deteriorarea produsului dacă:

- produsul este reparat necorespunzător.
- produsul este reparat cu piese care nu provin de la producător sau care nu sunt aprobate de acesta.
- produsul are un accesoriu care nu provine de la producător sau care nu este aprobat de acesta.
- produsul nu este reparat la un centru de service omologat sau de o autoritate omologată.

3 Instalarea cu tehnologia EPOS™

3.1 Introducere - Instalarea

AVERTISMENT: Citiți și înțelegeți capitolul referitor la siguranță înainte de a instala produsul.

ATENȚIE: Utilizați piese de schimb și materiale de instalare originale.

Nota: Consultați www.husqvarna.com pentru mai multe informații despre instalare.

Pentru instalarea cu EPOS™, produsul utilizează conexiunea la sateliți și datele de corecție pentru navigare. Datele de corecție pot fi recepționate prin Husqvarna® Cloud sau printr-o stație de referință. Stația de referință este un accesoriu opțional pe care îl puteți utiliza dacă nu vă puteți conecta la Husqvarna® Cloud.

Nota: Nu toate țările acceptă stații de referință sau date de corecție prin intermediul Husqvarna® Cloud. Adresați-vă reprezentantului local Husqvarna pentru informații.

3.2 Prezentare generală a sistemului pentru instalarea EPOS™

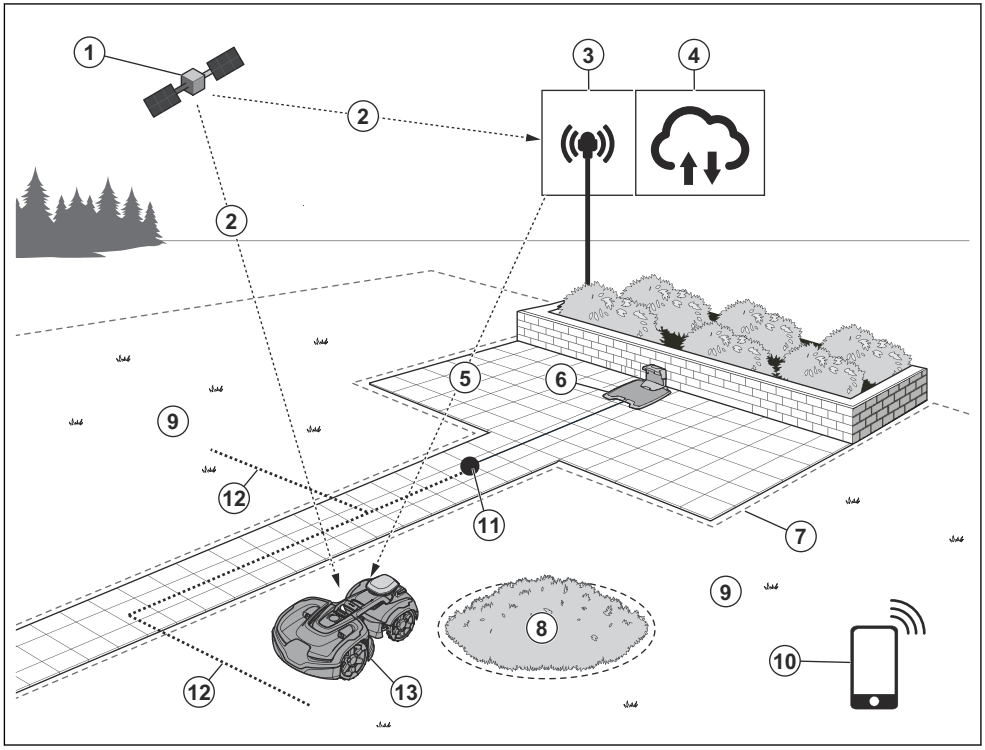

1. Sateliți
2. Semnale de la sateliți
3. Stație de referință[6]
4. Husqvarna® Cloud

[6] Neinclusă.

5. Date de corecție
6. Stație de încărcare
7. Delimitare virtuală
8. Zonă interzisă
9. Zona de lucru
10. Dispozitiv mobil[7]
11. Punct de andocare
12. Traseu de transport
13. Mașină robotizată de tuns gazon

3.3 Componentele principale pentru instalare

Setul de instalare include următoarele componente:

- Mașină robotizată de tuns gazon, care tunde gazonul în mod automat.
- Stație de încărcare, care încarcă produsul.
- Sursă de alimentare, care este conectată la stația de încărcare și la o priză electrică de 100-240 V.
- Stație de referință[8], care primește semnale de la sateliți și trimite date de corecție către mașina robotizată de tuns gazon.
- Dispozitiv mobil cu aplicația Automower® Connect pentru realizarea instalării și setărilor pentru produs.

3.4 Pregătirea pentru instalare

ATENȚIE: Denivelările umplute cu apă din gazon pot cauza deteriorarea produsului.

ATENȚIE: Citiți capitolul despre instalare înainte de a începe instalarea.

- Dacă utilizați EPOS™ prin Husqvarna® Cloud, asigurați-vă că produsul are acoperire celulară și poate primi datele de corecție în întreaga zonă de lucru.

  Nota: Dacă nu puteți conecta produsul la Husqvarna® Cloud, puteți utiliza o stație de referință pentru a primi datele de corecție.

- Efectuați un plan al zonei de lucru și includeți toate obstacolele. Astfel vă va fi mai ușor să stabiliți unde să amplasați stația de încărcare, stația de referință și delimitările virtuale.
- Marcați pe schiță unde să amplasați stația de încărcare, punctul de întreținere, traseele de transport, delimitările virtuale, zonele interzise și stația de referință.
- Umpleți gropile din gazon pentru a-l nivela.
- Tundeți iarba înainte să instalați produsul. Asigurați-vă că iarba are maximum 10 cm / 4 in.

Nota: În primele săptămâni după instalare, nivelul de zgomot în timpul tunderii ierbii poate fi mai mare decât de obicei. Nivelul de zgomot scade după un timp.

3.5 Examinarea amplasării stației de referință

Citiți și înțelegeți instrucțiunile despre locul de amplasarea a stației de referință. Consultați manualul operatorului pentru stația de referință.

3.6 Examinarea locului de amplasare a stației de încărcare

- Puteți amplasa stația de încărcare în zona de lucru sau altundeva. Nu este necesar niciun traseu de transport dacă stația de încărcare se află în zona de lucru (A). Nu este necesar un traseu de transport dacă produsul se află complet în zona de lucru atunci când se află în punctul de andocare al stației de încărcare. Dacă stația de încărcare și punctul de andocare (B) nu se află în zona de lucru, trebuie să instalați un traseu de transport (C).

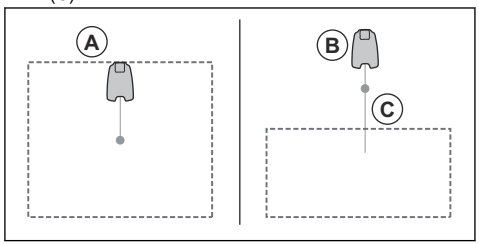

- Puteți amplasa stația de încărcare în adăpostul Automower®.
- Puneți stația de încărcare (A) acolo unde punctul de andocare (B) are vizibilitate directă spre cer. Punctul de andocare de pe stația de încărcare (B) este locul în care produsul se oprește după retragerea din stația de încărcare. Distanța de marșarier poate fi setată la 100-300 cm / 40-118 in.Husqvarna recomandă să existe un minim de 6 m / 19.6 ft. (C) de spațiu liber în fața stației de încărcare.

[7] Neinclusă.
[8] Accesoriu opțional care se achiziționează separat.

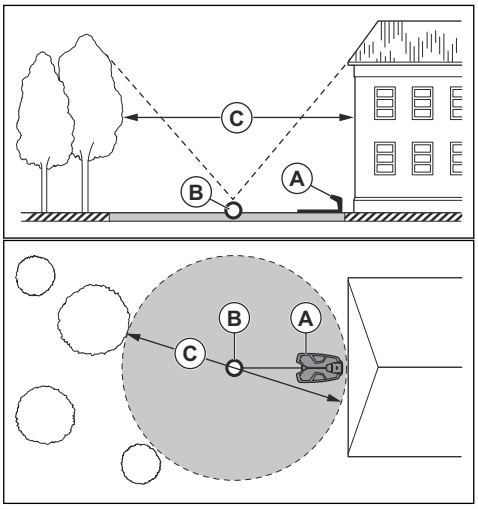

Nota: Distanța scurtă de deplasare în marșarier scade riscul de a lăsa urme de roți. Poate fi nevoie de o distanță lungă de deplasare în marșarier pentru a avea o recepție bună a semnalelor de la sateliți la punctul de andocare.

- Dacă produsul nu trebuie să funcționeze într-o secțiune din zona de andocare, amplasați un perete de protecție de minimum 15 cm / 6 in. înălțime. Zona de andocare (A) este o suprafață circulară cu o rază de 3 m/9.8 ft. în jurul stației de încărcare.

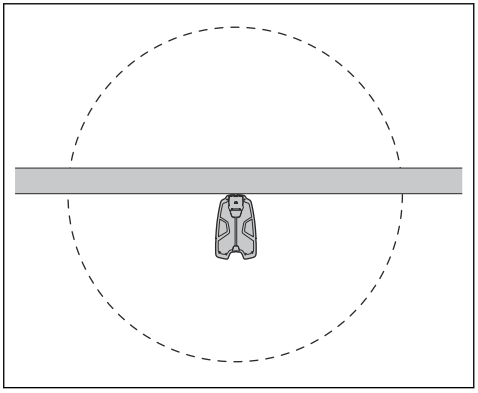

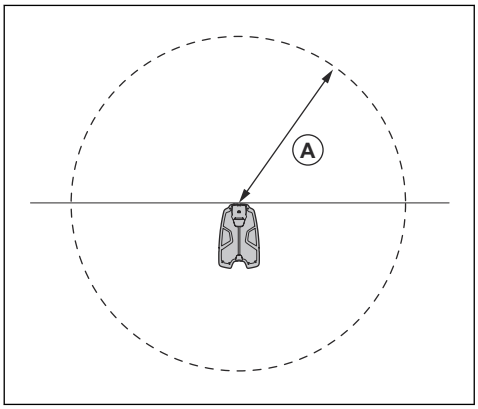

Nota: Produsul utilizează semnalul stației de încărcare pentru a o căuta când se află în zona de andocare.

- Amplasați stația de încărcare în apropierea unei prize electrice.
- Amplasați stația de încărcare pe o suprafață plană.
- Placa de bază a stației de încărcare nu trebuie să fie îndoită.
- Dacă zona de lucru este formată din 2 părți separate printr-o pantă abruptă, Husqvarna vă recomandă să așezați stația de încărcare în partea mai joasă.

ATENȚIE: Nu instalați stația de încărcare unde există obiecte metalice îngropate în sol. Obiectele metalice pot provoca interferențe cu semnalul stației de încărcare.

3.7 Examinarea locului de amplasare a sursei de alimentare

ATENȚIE: Asigurați-vă că cuțitele produsului nu taie cablul de joasă tensiune.

ATENȚIE: Nu puneți cablul de joasă tensiune într-o bobină sau mai jos de placa stației de încărcare. Bobina provoacă interferențe cu semnalul de la stația de încărcare.



- Amplasați sursa de alimentare într-o zonă cu acoperiș și protecție împotriva soarelui și ploii.
- Amplasați sursa de alimentare într-o zonă cu un flux de aer bun.
- Când conectați sursa de alimentare la priza electrică, folosiți un dispozitiv de protecție împotriva curentului rezidual (RCD) cu un curent de declanșare de maximum 30 mA.

Cablurile de joasă tensiune de lungimi diferite sunt disponibile ca accesorii.

3.8 Pentru a examina unde se instalează delimitările virtuale

ATENȚIE: Dacă zona de lucru se află în imediata apropiere a unor lacuri, pante, prăpăstii sau drumuri publice, trebuie să existe un perete de protecție. Peretele trebuie să aibă o înălțime de minimum 15 cm/ 6 in.

ATENȚIE: Nu lăsați produsul să funcționeze pe pietriș.

- Pentru o utilizare atentă fără zgomot, izolați toate obstacolele, precum copaci, rădăcini și pietre.
- Creați un plan al zonei de lucru înainte de a instala delimitările virtuale.

3.8.1 Fixarea obiectelor pe hartă lângă clădiri și copaci

- Asigurați-vă că porțiunea 90° cerului nu este obstrucționată în locul în care funcționează produsul.

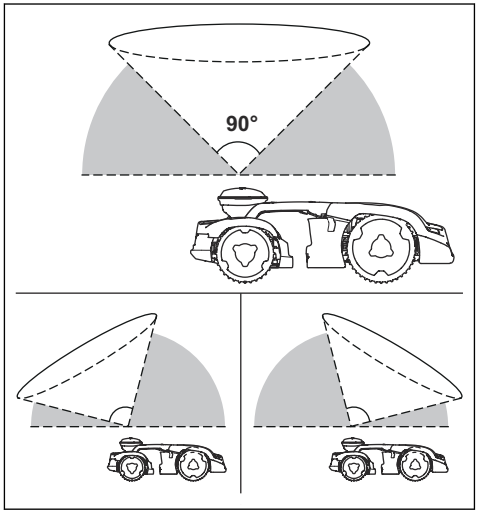

Nota: Produsul nu poate recepționa semnale de la satelit pentru navigare dacă cerul este obstrucționat.

- Creați o zonă interzisă (B) în jurul copacilor sau al unui grup de copaci ale căror coronamente sunt mai mari de 4 m / 13 ft. în diametru (A).

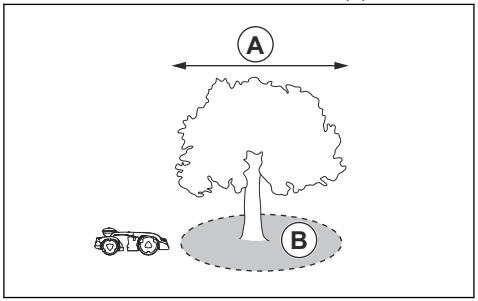

Nota: Copacii sau un grup de copaci ale căror coronamente sunt mai mari de 4 m / 13 ft. diametrul interior (A) pot cauza opriri temporare ale produsului. Copacii mai mici nu cauzează, de obicei, interferențe cu funcționarea produsului.

- În cazul clădirilor în formă de L, instalați limita virtuală la o distanță minimă (C) de 1.5 m/5 ft. de aceasta.

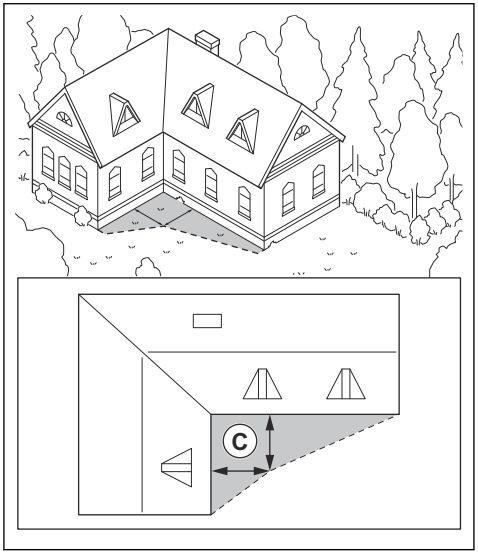

- Pentru a instala limite virtuale într-o zonă cu o clădire în formă de U, asigurați-vă că distanța (E) este de minimum 6 m / 20 ft. Dacă clădirea este mai înaltă de 3 m / 10 ft., asigurați-vă că distanța (E) este de două ori mai mare decât înălțimea celei

mai înalte clădiri. Instalați delimitarea virtuală la o distanță minimă (D) de 1.5 m / 5 ft. de clădire.

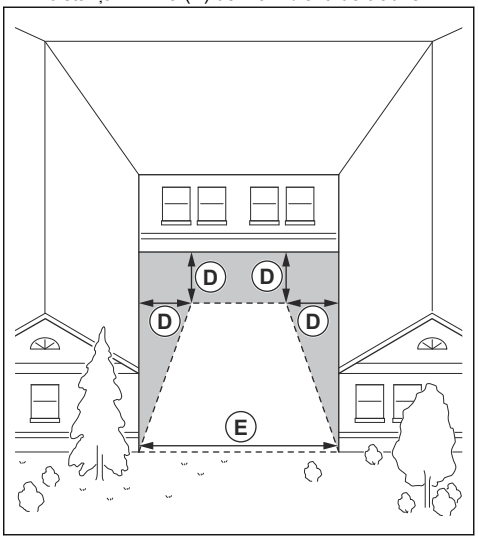

- Asigurați-vă că zonele dintre obiecte au o distanță (F) de minimum 4 m / 13.1 ft.

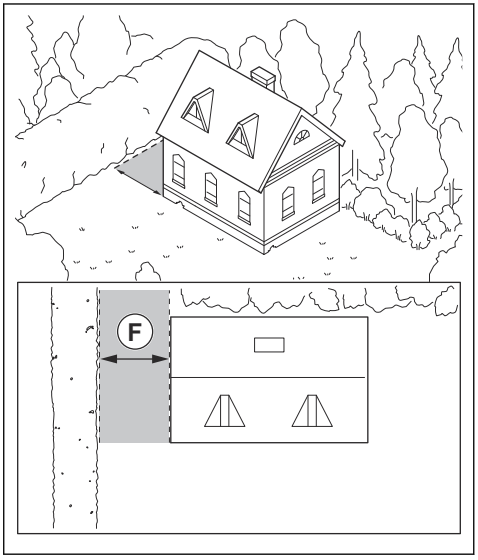

Nota: Pentru zonele cu lățime mai mică de 4 m / 13.1 ft., trebuie creată o cale de transport pe care mașina robotizată de tuns gazonul să o parcurgă fără să tundă.

3.8.2 Fixarea obiectelor pe hartă în pantă

Produsul poate să funcționeze 70% pe pante. Panta (%) este calculată ca înălțime pentru fiecare metru. Exemplu: 10 cm / 100 cm = 10%.

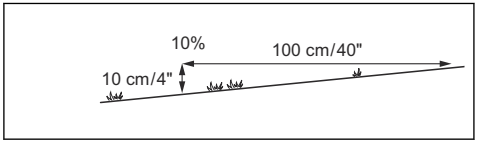

- Pantele mai mari de 70% din zona de lucru trebuie izolate ca zonă interzisă.
- Pentru pante aflate în apropierea unui drum public, amplasați un gard sau un perete de protecție de-a lungul marginii exterioare a pantei.
- Husqvarna recomandă setarea direcției modelului regulat drept în sus pe pantă pentru a preveni uzura ierbii.
- Fixați delimitările virtuale pe pante maxime de 50%.

3.8.3 Pasaje

Un pasaj este o secțiune care are o delimitare virtuală pe fiecare parte și care conectează 2 secțiuni ale zonei de lucru. Lățimea pasajului poate fi de minimum 2 m / 6.5 ft. pentru a obține un rezultat bun de tăiere.

3.8.4 Pentru a examina unde să se creeze zone interzise

- Creați zone interzise în jurul obiectelor mai mari de 2x2 m / 6,6x6,6 ft.
- Asigurați-vă că zona interzisă include întreaga suprafață în care produsul nu trebuie să funcționeze (B).

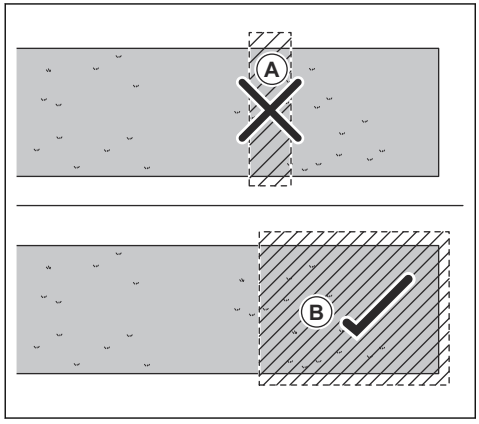

Nota: Nu creați o zonă interzisă în zona de lucru pentru a preveni pătrunderea produsului în părți ale zonei de lucru (A).

- Asigurați-vă că zona interzisă este de minimum 30x30 cm / 1x1 ft.

3.9 Instalarea produsului

3.9.1 Dispozitive de montare

- Cheia hexagonală de 8 mm este inclusă în cutie.

3.9.2 Instalarea stației de încărcare

Citiți și înțelegeți instrucțiunile legate de stația de încărcare. Consultați *Examinarea locului de amplasare a stației de încărcare la pagina 15*.

ATENȚIE: Nu faceți găuri noi în placa stației de încărcare.

ATENȚIE: Nu puneți picioarele pe placa de bază a stației de încărcare.

AVERTISMENT: Asigurați-vă că fișele cablului de joasă tensiune și ale sursei de alimentare electrică sunt curate și uscate înainte de a le conecta.

La conectarea sursei de alimentare, folosiți numai o priză electrică conectată la un dispozitiv de protecție împotriva curentului rezidual (RCD).

3.9.2.1 Instalarea stației de încărcare

1. Amplasați stația de încărcare în zona aleasă.
2. Fixați stația de încărcare pe sol cu șuruburile furnizate.
3. Conectați cablul de joasă tensiune la stația de încărcare.
4. Amplasați sursa de alimentare la o înălțime minimă de 30 cm/ 12 in. Consultați *Examinarea locului de amplasare a sursei de alimentare la pagina 16*.

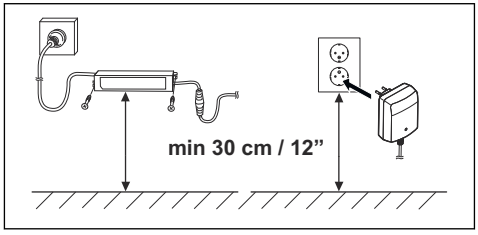

5. Conectați cablul de alimentare la o priză electrică de 100-240 V.
6. Fixați cablul de joasă tensiune în pământ în afara zonei de lucru. Folosiți țăruși sau îngropați cablul.

3.9.2.2 Încărcarea produsului

1. Puneți produsul în stația de încărcare.

Nota: Produsul începe să se încarce automat atunci când se află în stația de încărcare.

3.9.2.3 Efectuarea unui control vizual al stației de încărcare

1. Asigurați-vă că lampa indicatoare cu LED de pe stația de încărcare are o lumină verde.

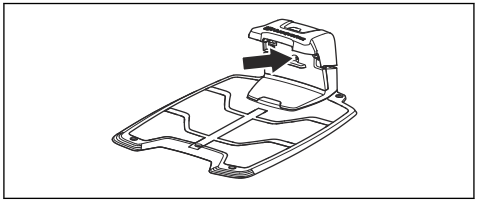

2. Dacă lampa indicatoare cu LED nu are o lumină verde, verificați instalația. Consultați *Indicator cu LED al stației de încărcare la pagina 56* și *Instalarea stației de încărcare la pagina 19*.

3.9.3 Efectuarea asocierii cu aplicația Automower® Connect

1. Descărcați aplicația Automower® Connect pe dispozitivul dvs. mobil.
2. Înregistrați-vă pentru a crea un cont Husqvarna în aplicația Automower® Connect și urmați instrucțiunile.
3. Introduceți codul PIN din fabrică 1234 de pe produs.
4. Utilizați butonul rotativ de pe produs pentru a selecta meniul Bluetooth® pentru a activa modul de funcționare pentru asociere.
5. Selectați *Mașinile mele de tuns gazonul* din aplicația Automower® Connect și adăugați produsul.
6. Urmați instrucțiunile din aplicația Automower® Connect.

Nota: Husqvarna recomandă schimbarea codului PIN din fabrică cu un cod PIN personal în aplicație.

3.9.4 Instalarea stației de referință

Instalați stația de referință conform instrucțiunilor din Manualul operatorului corespunzător acesteia.

3.9.5 Instalarea obiectelor hărții

Citiți și familiarizați-vă cu instrucțiunile despre locul în care se instalează obiectele pe hartă. Consultați *Setarea obiectelor pe hartă la pagina 20*.

Puteți instala pe hartă obiectele care urmează în aplicație:

- *Zone de lucru* (A)
- *Zone interzise* (B)

- *Cale de transport* (C)
- *Stație de încărcare* (D)
- *Punct de întreținere* (E)
- *Zonă de lucru (zonă secundară)* (F)

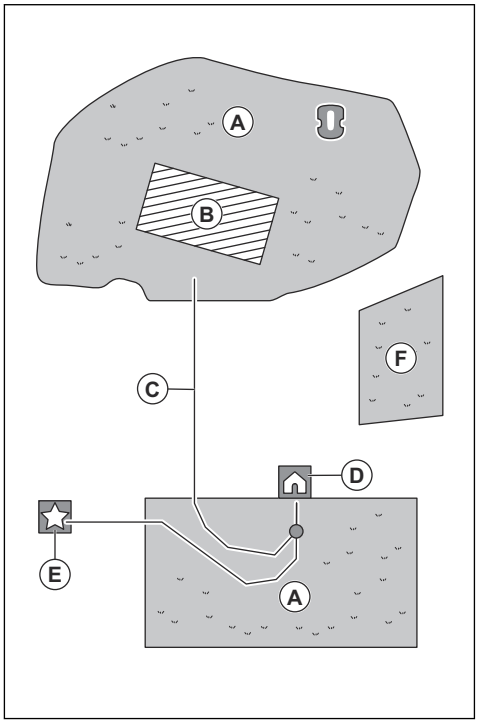

Pentru o instalare completă a hărții, trebuie să instalați o zonă de lucru și o stație de încărcare pe hartă.

Zona de lucru este delimitată de limite virtuale. Pe o hartă pot fi instalate maximum 20 zone de lucru și zone secundare.

Există două tipuri de zone de lucru:

- O zonă de lucru care include o stație de încărcare sau este conectată la aceasta printr-o cale de transport unde produsul funcționează automat.
- O zonă secundară este o zonă de lucru fără stație de încărcare și fără cale de transport. Produsul trebuie mutat manual în și din zona de lucru.

Calea de transport este o cale specificată între punctul de andocare din fața stației de încărcare și o zonă de lucru. Produsul poate funcționa automat pe această cale, dar nu taie iarba. Calea de transport poate fi activată și dezactivată temporar în aplicație.

Se pot crea zone interzise dacă există suprafețe în care produsul nu trebuie să lucreze. Zona de evitat este delimitată de limite virtuale. Zonele de evitat pot fi activate și dezactivate temporar din aplicație.

Un punct de întreținere reprezintă o poziție specificată în care poate fi parcat produsul. De exemplu, poate fi folosit drept punct de service în care se realizează lucrări de întreținere asupra produsului. Punctul de întreținere este conectat la punctul de andocare printr-un traseu.

Ca să instalați obiecte pe hartă, utilizați produsul cu funcția appDrive pentru a adăuga puncte intermediare pe hartă. Consultați *Setarea obiectelor pe hartă la pagina 20*.

3.9.5.1 Setarea obiectelor pe hartă

Punctele intermediare (A) sunt poziții care marchează limitele virtuale și traseele (B). Liniile dintre punctele intermediare sunt drepte. Se recomandă să folosiți cât mai puține puncte intermediare. Pentru fiecare zonă de lucru, zonele interzise și traseul de transport asociate, numărul maxim total de puncte intermediare este de 800. Husqvarna se recomandă să adăugați maximum 1000 de puncte intermediare pentru instalarea completă a hărții. Pentru a crea curbe line, utilizați mai multe puncte de trecere. Husqvarna recomandă setarea distanței minime de 30 cm / 1 ft. între punctele de trecere. Puteți regla în aplicație poziția punctelor intermediare după ce ați instalat harta.

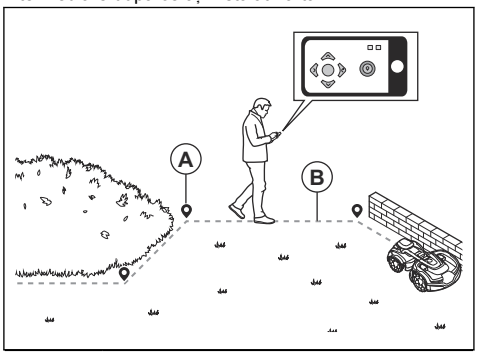

ATENȚIE: Nu ridicați și nu mișcați produsul între punctele intermediare în timpul instalării obiectelor pe hartă. Pentru o instalare corectă, folosiți appDrive.

Nota: Când instalați o zonă de lucru sau o zonă interzisă, poziția punctului intermediar se află în colțul din stânga față al produsului. Delimitările virtuale specifică suprafața în care produsul funcționează. Produsul nu taie iarba adiacentă delimitării virtuale din cauza poziției discului portcuțit.

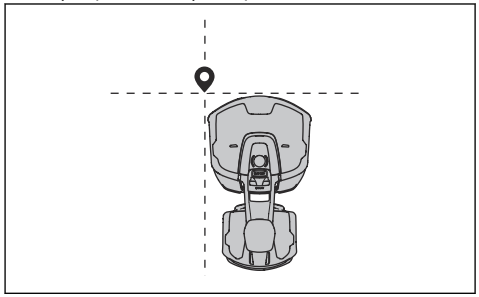

Nota: Când instalați un traseu de transport sau o cale către un punct de întreținere, poziția punctului intermediar se află în mijlocul produsului, între roțile conducătoare.

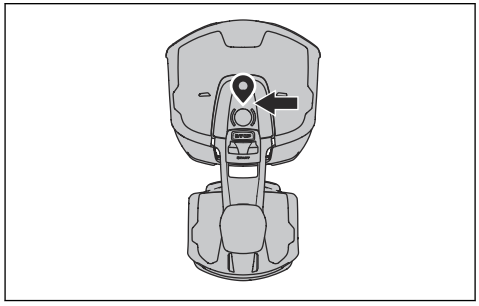

- Verificați dacă sunteți aproape de produs și conectați cu aplicația cu Bluetooth®.
- Asigurați-vă că starea este *EPOS™ confirmat* în appDrive.

Nota: Un controler de joc cu Bluetooth® poate fi utilizat împreună cu appDrive pentru a acționa produsul.

- Asigurați-vă că puterea semnalului radio de la stația de referință este adecvată. Simbolul pentru puterea semnalului radio trebuie să fie umplut complet.
- Selectați obiectul pe care vreți să-l fixați și utilizați butoanele din instalarea appDrive pentru a opera produsul.
- Utilizați butonul **sus** (A) pentru a mișca produsul înainte.
- Utilizați butonul **jos** (B) pentru a mișca produsul înapoi.
- Utilizați butonul **săgeată** la stânga (C) pentru a roti produsul spre stânga.
- Utilizați butonul **săgeată** la dreapta (C) pentru a roti produsul spre dreapta.
- Utilizați butonul **central** (E) ca joystick pentru a deplasa și a roti produsul în orice direcție.
- Utilizați butonul **punct intermediar** (F) pentru a adăuga un punct intermediar pe hartă.

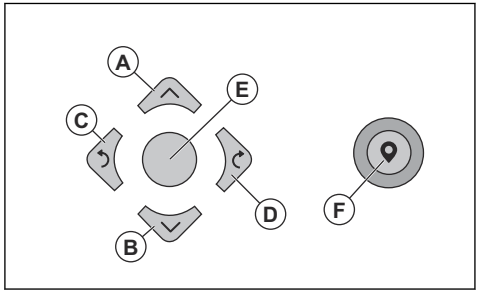

Nota: Mergeți 2-3 m/6.5-9.8 ft. în spatele produsului când îl controlați cu appDrive.

Crearea unei zone de lucru

Sunt necesare minimum 3 puncte intermediare pentru a crea o zonă de lucru.

- Deplasați produsul în sensul acelor de ceasornic în jurul delimitării zonei de lucru.

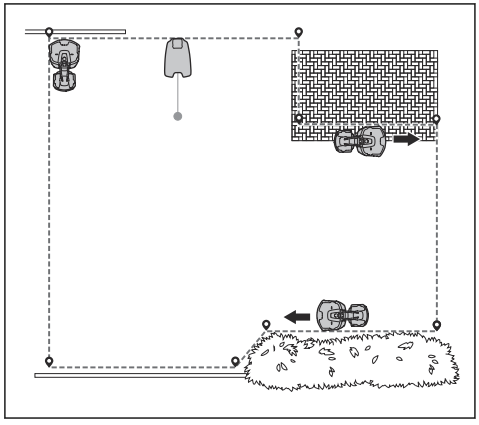

- Adăugați un punct intermediar pentru a face produsul să tundă iarba de pe marginea dintre gazon și cărarea pietruită. Așezați-vă perpendicular pe marginea gazonului și pe cărarea pietruită când adăugați un punct intermediar. Produsul poate sta perpendicular pe margine dacă înălțimea cărării pietruite este de maximum 1 cm / 0.4 in. în raport cu gazonul.

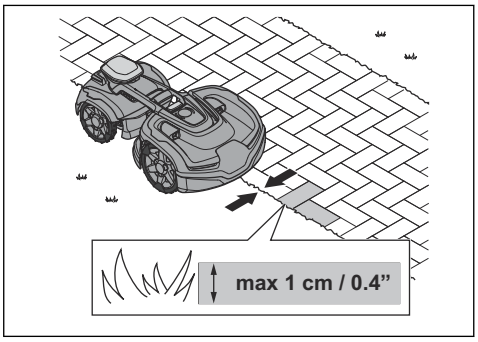

- Adăugați punctul intermediar în colțul extern pentru a seta delimitarea virtuală după colț.

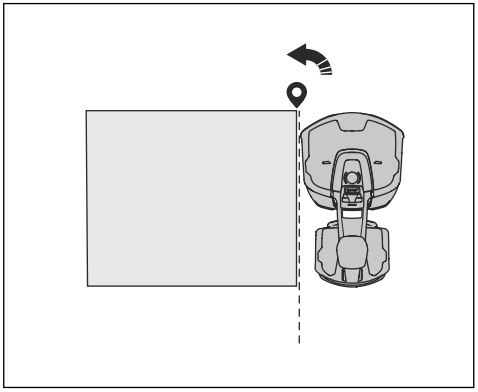

- Nu setați puncte intermediare care creează o delimitare virtuală care se intersectează cu ea însăși în aceeași zonă de lucru.
- Salvați zona de lucru pentru a conecta automat primul și ultimul punct intermediar cu o delimitare virtuală.

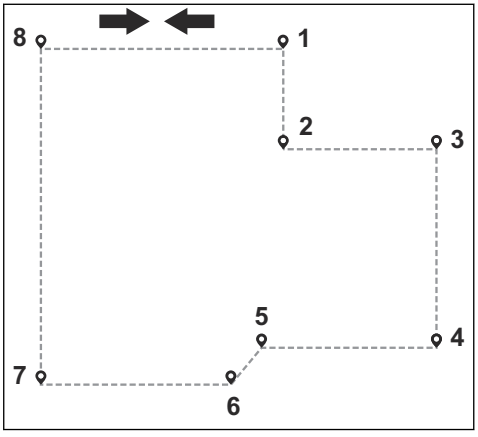

Crearea unei zone interzise

Sunt necesare minimum 3 puncte intermediare pentru a forma o zonă interzisă.

- Deplasați produsul în sens invers acelor de ceasornic de-a lungul limitei zonei interzise.
- Nu setați puncte intermediare care creează o delimitare virtuală care se intersectează cu ea însăși în aceeași zonă interzisă.
- Salvați zona interzisă pentru a conecta automat primul și ultimul punct intermediar cu o delimitare virtuală.

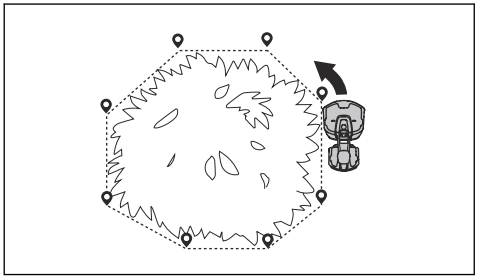

Crearea unui traseu de transport

- Utilizați produsul și adăugați puncte intermediare pe hartă pentru a instala un traseu de transport. Începeți într-o zonă de lucru, la minimum 1 m / 3.3 ft. de delimitarea virtuală.
- Instalați calea de deplasare perpendicular pe delimitarea virtuală a zonei de lucru.
- Nu setați un traseu de transport care traversează o zonă interzisă.
- Nu setați puncte intermediare care determină un traseu de transport să se intersecteze cu sine însuși.
- Evitați efectuarea curbelor în unghi ascuțit când instalați calea de deplasare.

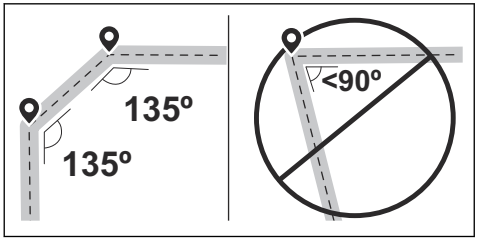

- Utilizați produsul și adăugați puncte intermediare pentru a conecta traseul de transport la punctul de andocare.
- Puneți ultimul punct de trecere pe un traseu de deplasare (A) într-un unghi de +/-45 de grade văzut din punctul de andocare.

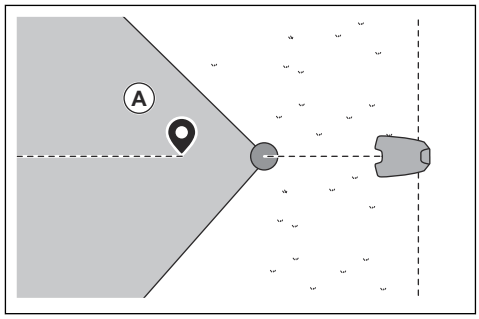

- Salvați traseul de transport pentru a conecta automat ultimul punct intermediar cu punctul de andocare.
- Setați lățimea coridorului (A) pentru traseul de transport. Lățimea coridorului poate fi setată la 2-5 m / 6.6-16.4 ft.

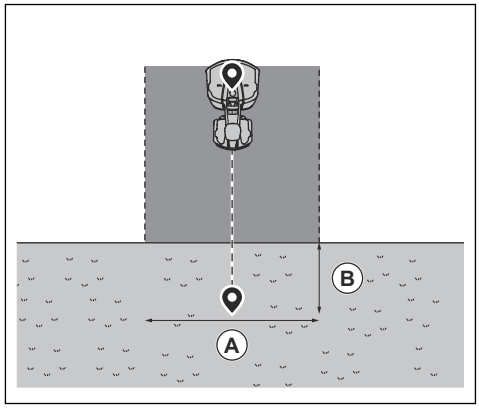

Pentru a crea un punct de întreținere

- Utilizați produsul și adăugați puncte intermediare pe hartă. Începeți să adăugați puncte intermediare în poziția de instalare a punctului de întreținere. Primul punct intermediar specifică punctul de întreținere.
- Evitați efectuarea curbelor în unghi ascuțit când instalați calea de deplasare.

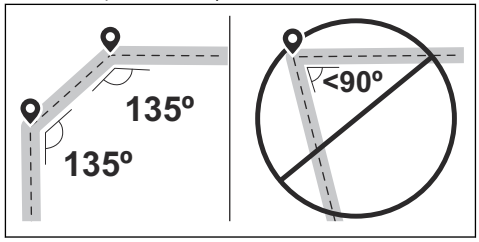

- Utilizați produsul și adăugați puncte intermediare pentru a crea o cale către stația de încărcare.
- Puneți ultimul punct de trecere pe un traseu de deplasare (A) într-un unghi de +/-45 de grade văzut din punctul de andocare.

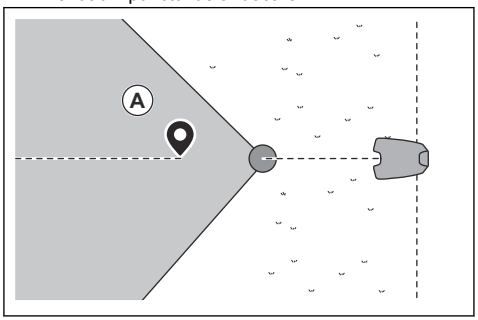

- Salvați punctul de întreținere pentru a conecta automat ultimul punct intermediar cu punctul de andocare.
- Setați lățimea coridorului (A) pentru punctul de întreținere. Lățimea coridorului poate fi setată la 2-5 m / 6.6-16.4 ft.

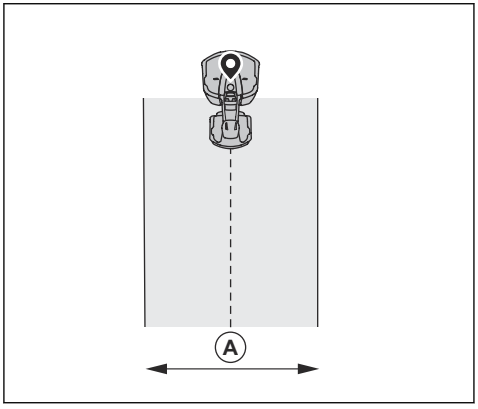

4 Instalarea cu cablul de delimitare

4.1 Introducerea - Instalarea

AVERTISMENT: Citiți și înțelegeți capitolul referitor la siguranță înainte de instalarea produsului.

ATENŢIE: Utilizați piese de schimb și materiale de instalare originale.

Nota: Consultați www.husqvarna.com pentru mai multe informații despre instalare.

4.2 Componentele principale pentru instalare

Instalarea implică următoarele componente:

- O maşină robotizată de tuns gazonul, care tunde gazonul în mod automat.
- O stație de încărcare cu 3 funcții:
  - De a transmite semnale de control în cablul de delimitare.
  - De a transmite semnale de comandă de-a lungul firului de ghidare, astfel încât produsul să-l poată urmări către anumite zone îndepărtate din grădină și să poată reveni la stația de încărcare.
  - Încărcarea produsului.
- O sursă de alimentare, care este conectată la stația de încărcare și la o priză electrică de 100-240 V.
- Cablul de buclă, dispus în jurul zonei de lucru și în jurul obiectelor și plantelor cu care produsul nu trebuie să intre în contact. Cablul de buclă este utilizat drept cablu de delimitare și fir de ghidare.

4.3 Pregătirea pentru instalare

ATENŢIE: Gropile cu apă din gazon pot cauza deteriorarea produsului.

ATENŢIE: Citiți capitolul despre instalare înainte de a începe instalarea.

- Efectuați un plan al zonei de lucru și includeți toate obstacolele. Astfel vă va fi mai uşor să examinați unde să amplasați stația de încărcare, stația de referință și delimitările virtuale.
- Faceți un semn pe schiță unde veți amplasa stația de încărcare, stația de referință, punctul de întreținere, traseele de transport și delimitările virtuale pentru zonele de lucru și zonele interzise.
- Umpleți gropile din gazon pentru a-l nivela.
- Tundeți iarba înainte să instalați produsul. Asigurați-vă că iarba are maximum 10 cm / 4 in.

Nota: În primele săptămâni după instalare, nivelul de zgomot în timpul tunderii ierbii poate fi mai mare decât de obicei. Nivelul de zgomot scade după un timp.

4.4 Înainte de instalarea cablurilor

Puteți selecta să atașați cablurile cu țăruşii sau să le îngropați. Puteți utiliza cele 2 proceduri pentru aceeași zonă de lucru.

ATENŢIE: Dacă folosiți un scarificator în zona de lucru, îngropați cablul de delimitare și firul de ghidare, pentru a preveni deteriorarea lor.

4.4.1 Examinarea locului de amplasare a stației de încărcare

- Lăsați un spațiu liber de minimum 3 m / 10 ft. în fața stației de încărcare.
- Lăsați un spațiu liber de minimum 1.5 m/5 ft. în dreapta și în stânga stației de încărcare.
- Amplasați stația de încărcare în apropierea unei prize electrice.
- Amplasați stația de încărcare pe o suprafață plană.
- Placa de bază a stației de încărcare nu trebuie să fie îndoită.

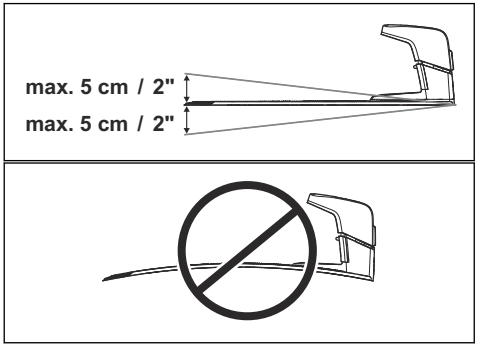

- Amplasați stația de încărcare în cea mai mare secțiune deschisă a zonei de lucru.
- Amplasați stația de încărcare într-o zonă fără sistem de irigații.

- Amplasaţi staţia de încărcare într-o zonă cu protecţie împotriva soarelui.
- Dacă staţia de încărcare este instalată pe o insulă, aveţi grijă să conectaţi firul de ghidare la insulă. Consultaţi *Realizarea unei insule la pagina 27*.

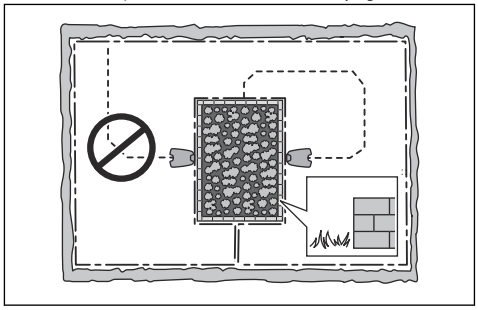

4.4.2 Examinarea locului de amplasare a sursei de alimentare

ATENŢIE: Asiguraţi-vă că cuţitele produsului nu taie cablul de joasă tensiune.

- Amplasaţi sursa de alimentare într-o zonă cu acoperiş şi protecţie împotriva soarelui şi ploii.
- Amplasaţi sursa de alimentare într-o zonă cu un flux de aer bun.
- Când conectaţi sursa de alimentare la priza electrică, folosiţi un dispozitiv de protecţie împotriva curentului rezidual (RCD) cu un curent de declanşare de maximum 30 mA.

Cablurile de joasă tensiune de lungimi diferite sunt disponibile ca accesorii.

4.4.3 Examinarea locului în care trebuie întins cablul de delimitare

ATENŢIE: Trebuie să existe o barieră cu înălţimea de minimum 15 cm / 6 in. între cablul de delimitare şi corpuri de apă, pante, râpe sau drumuri publice. Acesta va preveni deteriorarea produsului.

ATENŢIE: Nu lăsaţi produsul să funcţioneze pe pietriş.

ATENŢIE: Evitaţi îndoirea în unghi ascuţit când instalaţi cablul de delimitare.

ATENŢIE: Pentru o utilizare atentă fără zgomot, izolaţi toate obstacolele, precum copaci, rădăcini şi pietre.

Cablul de delimitare trebuie aşezat ca o buclă în jurul zonei de lucru. Senzorii încorporaţi în produs detectează când produsul se apropie de cablul de delimitare, iar produsul selectează altă direcţie. Toate secţiunile zonei de lucru trebuie să se afle la maximum 35 m / 115 ft. de cablul de delimitare.

Pentru a facilita conectarea între firul de ghidare şi cablul de delimitare, este recomandat să realizaţi o buclă în locul în care va fi conectat firul de ghidare. Realizaţi buclele cu aproximativ 20 cm / 8 in. din cablul de delimitare.

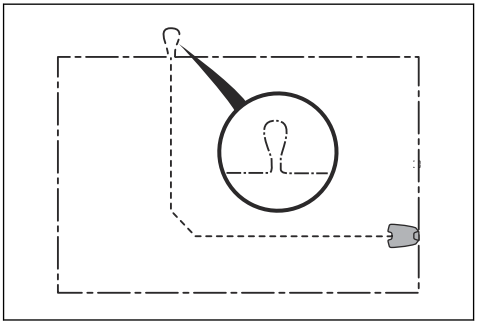

Nota: Efectuaţi un plan al zonei de lucru înainte de a instala cablul de delimitare şi firul de ghidare.

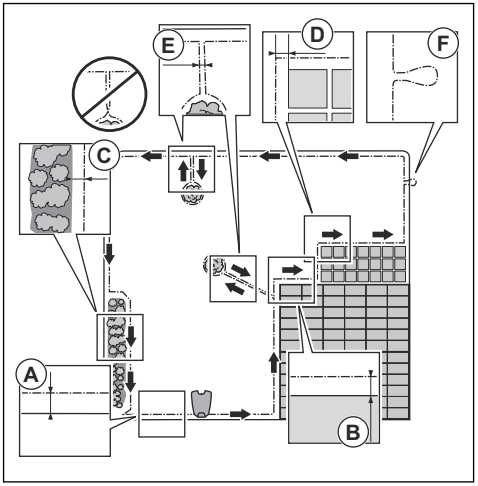

- Amplasați cablul de delimitare în jurul întregii zone de lucru (A). Adaptați distanța dintre cablul de delimitare și obstacole.
- Amplasați cablul de delimitare la o distanță de 35 cm/ 14 in. (B) față de un obstacol cu o înălțime mai mare de 5 cm/ 2 in.

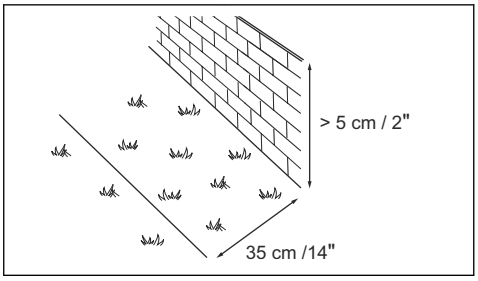

- Amplasați cablul de delimitare la o distanță de 30 cm/ 12 in. (C) față de un obstacol cu o înălțime de 1-5 cm/ 0.4-2 in.

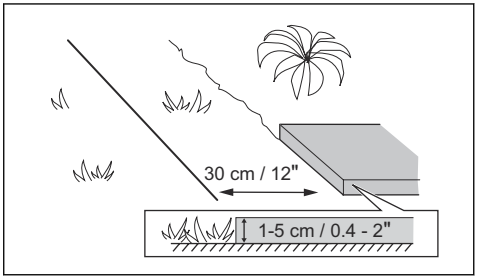

- Amplasați cablul de delimitare la o distanță de 10 cm/ 4 in. (D) față de un obstacol cu o înălțime mai mică de 1 cm/ 0.4 in.

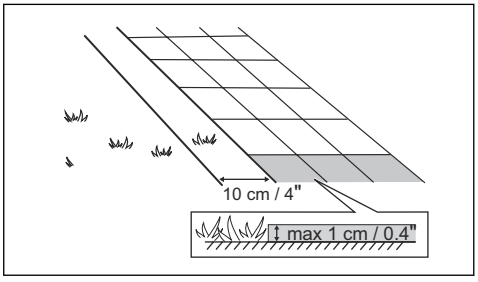

- Dacă aveți un drum pavat la același nivel cu gazonul, amplasați cablul de delimitare mai jos de pavaj.

Nota: Dacă pavajul are o lățime de minimum 30 cm / 12 in., utilizați setarea din fabrică pentru funcția *Deplasare peste cablu* pentru a tăia toată iarba din apropierea pavajului. Consultați *Deplasare peste cablu la pagina 35*.

- Dacă realizați o insulă, puneți unul lângă altul cablurile de delimitare care duc către și vin de la insulă (E). Introduceți cablurile în același țăruș. Consultați *Realizarea unei insule la pagina 27*.
- Faceți o buclă (F) acolo unde firul de ghidare se va conecta la cablul de delimitare.

4.4.4 Verificarea modului în care se pune cablul de delimitare în jurul stației de încărcare

- Husqvarna recomandă să puneți cablurile de delimitare direct de la stația de încărcare (A).

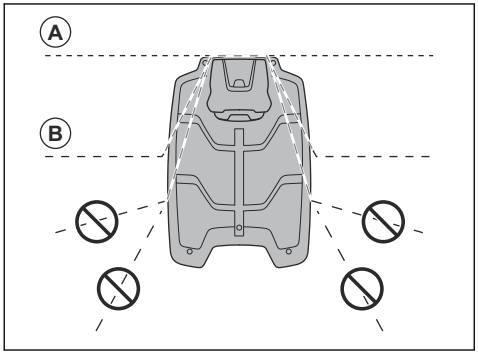

- Dacă este nevoie, puteți pune cablul de delimitare sub stația de încărcare, în unghi (B).

Nota: Nu puneți cablul de delimitare prea jos față de stația de încărcare. Produsului îi poate fi dificil să găsească stația de încărcare și să intre în ea.

4.4.4.1 Amplasarea cablului de delimitare pe o pantă

Produsul poate să funcționeze 70% pe pante. Pantele mai înclinate de 70% trebuie izolate cu cablul de delimitare. Înclinarea (%) este calculată ca înălțime pentru fiecare metru. Exemplu: 10 cm / 100 cm = 10%.

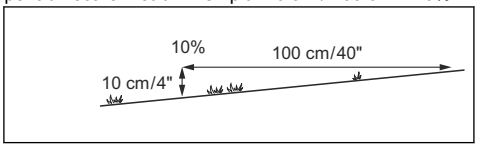

- Produsul funcționează ca de obicei pe pante cu înclinația maximă de 50% în zona de lucru. Păstrați o distanță de 1.5 între cablul de delimitare și obstacole sau între obstacole.
- Pentru pantele cu o înclinație de 50-70%, asigurați-vă că nu există obstacole pe pantă. Trebuie să existe o distanță de 1.5 m / 5 ft între partea inferioară a pantei și cablul de delimitare.

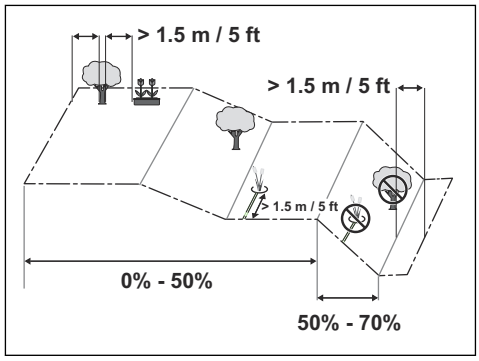

- Asigurați-vă că există o zonă de 50 cm / 1.6 ft. între terenul drept și pantele abrupte.

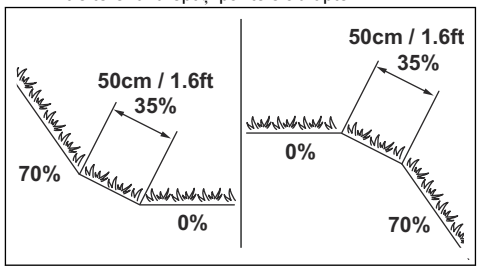

- Pentru pante aflate lângă un drum public, puneți un obstacol de minimum 15 cm / 6 in. de-a lungul marginii exterioare a pantei. Puteți folosi un perete sau un gard ca obstacol.

4.4.4.2 Treceri

Un pasaj este o secțiune care are un cablu de delimitare pe fiecare parte și care conectează 2 părți ale zonei de lucru. Pasajul trebuie să aibă minimum 2 m/6.5 ft lățime pentru obținerea unor rezultate bune de tundere. Pasajele scurte pot fi înguste de 60 cm/2 ft. dacă este instalat un fir de ghidare prin acestea. Un pasaj lung și îngust poate avea un impact negativ asupra rezultatului de tăiere.

Nota: Dacă un pasaj are o lățime mai mică de 2 m / 6.5 ft., instalați un fir de ghidare prin pasaj.

Produsul se deplasează întotdeauna la stânga firului de ghidare, privind către stația de încărcare. Se recomandă ca distanța dintre firul de ghidare și cablul de delimitare să fie de o treime din lățimea totală a pasajului în partea dreaptă și de două treimi din lățimea totală a acestuia în partea stângă a firului de ghidare (A). Distanța minimă dintre firul de ghidare și cablul de delimitare este de 30 cm / 12 in.

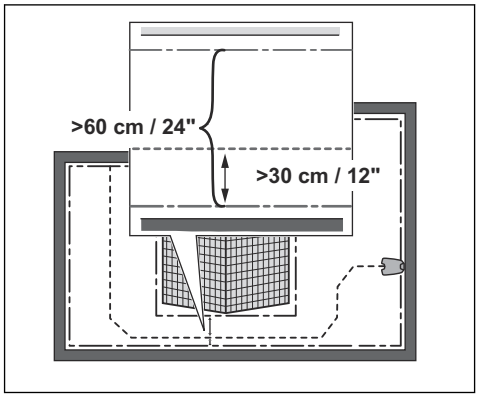

O înfundătură trebuie să aibă o lățime de minimum 2.5 m / 8.5 ft.

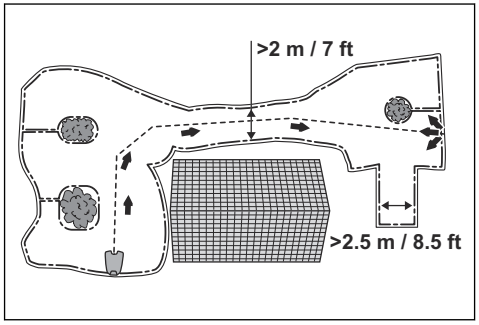

4.4.4.3 Realizarea unei insule

ATENȚIE: Nu puneți o secțiune a cablului de delimitare de-a curmezișul celeilalte. Secțiunile cablului de delimitare trebuie să fie paralele.

ATENȚIE: Nu treceți firul de ghidare peste cablul de delimitare.

ATENȚIE: Izolați sau îndepărtați obstacolele cu înălțimea mai mică de 15 cm/6 in. Izolați sau îndepărtați obstacolele care sunt ușor înclinate, de exemplu, pietrele, copacii sau rădăcinile. Aceasta va preveni deteriorarea cuțitelor produsului.

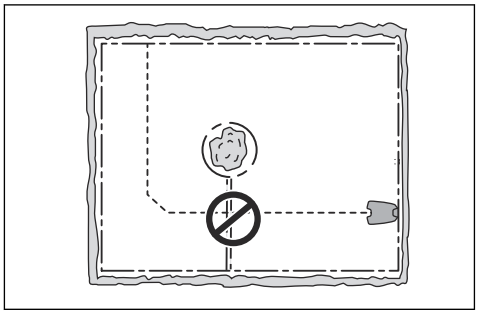

Pentru a crea o insulă, izolați porțiuni din zona de lucru cu cablul de delimitare. Recomandăm izolarea tuturor obiectelor stabile din zona de lucru.

Unele obstacole sunt rezistente la coliziune, de exemplu copacii sau arbuștii care au înălțimea de peste 15 cm/6 in. Produsul se va ciocni de obstacol și apoi va alege o nouă direcție.

- Amplasați cablul de delimitare pe și în jurul obstacolului pentru a realiza o insulă.
- Amplasați aproape una de alta cele 2 secțiuni ale cablului de delimitare către și dinspre insulă. Acest lucru va face produsul să treacă peste cablu.
- Puneți cele 2 secțiuni ale cablului de delimitare în același țăruș.
- Asigurați-vă că există un spațiu gol de minimum 1.5 înaintea unui obstacol.

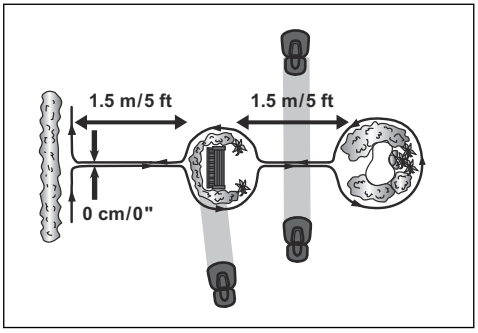

4.4.4.4 Realizarea unei zone secundare

Realizați o zonă secundară (B), dacă zona de lucru are 2 zone care nu sunt conectate printr-un pasaj. Zona de lucru cu stația de încărcare este zona principală (A).

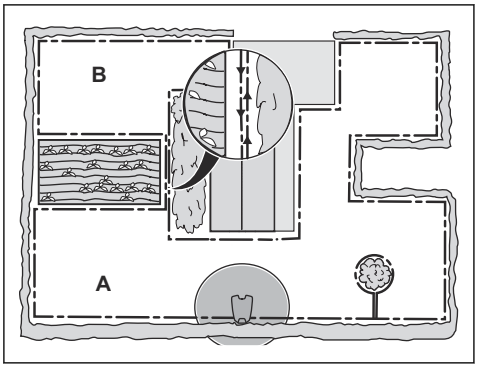

Nota: Produsul trebuie să fie deplasat manual între zona principală și cea secundară.

- Puneți cablul de delimitare în jurul zonei secundare (B), pentru a realiza o insulă. Consultați *Realizarea unei insule la pagina 27*.

Nota: Cablul de delimitare trebuie poziționat ca o buclă în jurul întregii zone de lucru (A + B).

Nota: Când produsul taie iarba în zona secundară, trebuie să fie selectat modul *Zonă secundară*. Consultați *Zona secundară la pagina 40*.

4.4.5 Examinarea locului în care să așezați firul de ghidare

Treceți firul de ghidare de la stația de încărcare prin zona de lucru și conectați-l la cablul de delimitare. Produsul are 2 fire de ghidare. Folosiți aceeași abordare pentru toate firele de ghidare.

- Amplasați firul de ghidare în linie la minimum 2 m / 7 ft. în fața stației de încărcare.
- Asigurați-vă că aveți cât mai mult spațiu liber posibil la stânga firului de ghidare, privind către stația de încărcare.
- Amplasați firul de ghidare la minimum 30 cm/ 12 in. față de cablul de delimitare.
- Evitați îndoirea în unghi ascuțit când instalați firul de ghidare.

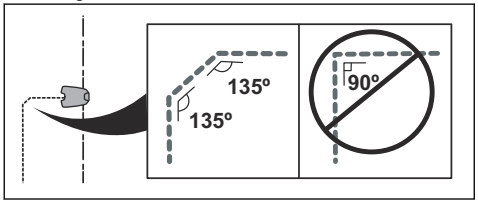

- Dacă zona de lucru are o pantă, amplasați firul de ghidare în linie dreaptă din partea inferioară a pantei până în partea superioară a pantei. Dacă nu este posibil să realizați o linie dreaptă, amplasați firul de ghidare în diagonală pe pantă.

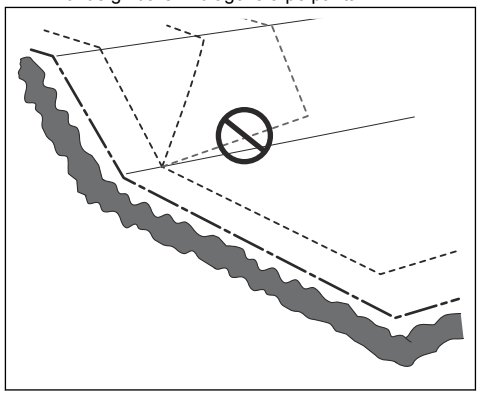

ATENȚIE: Nu amplasați firul de ghidare în paralel cu panta, conform ilustrației. Acest lucru poate spori uzura asupra ierbii.

4.4.6 Exemple de zonă de lucru

- Dacă stația de încărcare este amplasată într-o zonă îngustă (A), asigurați-vă că distanța până la cablul de delimitare este de minimum 3 m / 10 ft în fața stației de încărcare.
- Dacă zona de lucru are un pasaj (B) fără fir de ghidare instalat, distanța minimă recomandată dintre cablurile de delimitare este de 2 m / 6.5 ft. Cu un fir de ghidare instalat prin pasaj, distanța minimă recomandată dintre cablurile de delimitare este de 60 cm / 24 in.
- Dacă zona de lucru are suprafețe care sunt conectate printr-un pasaj îngust (B), puteți seta produsul mai întâi să urmărească și apoi părăsească firul de ghidare după o anumită distanță (C). Setările pot fi modificate în *Acoperire gazon la pagina 35*.
- Utilizați sistemul de navigare asistat prin GPS care ajută produsul să selecteze cel mai bun mod de funcționare. Consultați *Acoperire gazon la pagina 35*.
- Dacă zona de lucru include o zonă secundară (D), consultați *Realizarea unei zone secundare la pagina 28*. Amplasați produsul în zona secundară și selectați *Secondary area mode* (Mod zonă secundară).

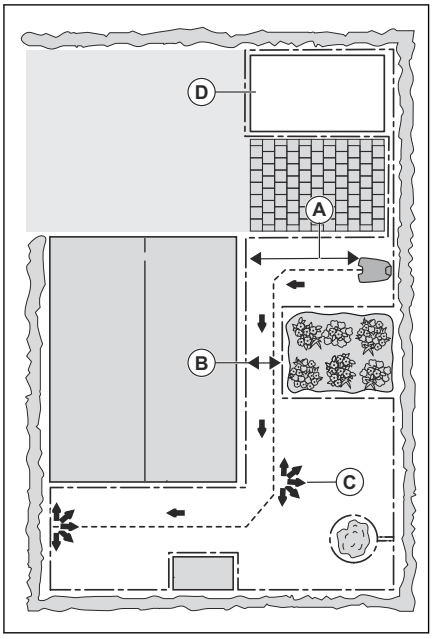

4.5 Instalarea produsului

4.5.1 Dispozitive de montare

- Ciocan / ciocan din plastic: Pentru a simplifica introducerea țărușilor în pământ.
- Bordurator / cazma: Instalarea cablului de delimitare.
- Clește universal: Pentru a tăia cablul de delimitare și a strânge la un loc conectorii.
- Clește reglabil: Pentru a apăsa cuplajele la un loc.

4.5.2 Instalarea stației de încărcare

ATENȚIE: Nu faceți găuri noi în placa stației de încărcare.

ATENȚIE: Nu puneți picioarele pe placa de bază a stației de încărcare.

AVERTISMENT: Asigurați-vă că fișele cablului de joasă tensiune și ale sursei de alimentare electrică sunt curate și uscate înainte de a le conecta.

1. Amplasați stația de încărcare în zona aleasă.

Nota: Nu fixați stația de încărcare în sol cu șuruburile furnizate decât după instalarea firului de ghidare. Consultați *Instalarea firului de ghidare la pagina 30*.

2. Conectați cablul de joasă tensiune la stația de încărcare.
3. Amplasați sursa de alimentare la o înălțime minimă de 30 cm / 12 in.

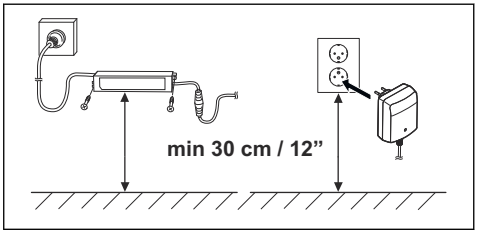

4. Conectați cablul de alimentare la o priză electrică de 100-240 V.
5. Prindeți cablul de joasă tensiune pe pământ cu țăruși sau îngropați-l. Consultați *Amplasarea firului sau cablului în poziție cu țăruși la pagina 31* sau *Îngroparea firului sau cablului la pagina 31*.
6. După instalarea firului de ghidare, fixați stația de încărcare în sol cu șuruburile furnizate. Consultați *Instalarea firului de ghidare la pagina 30*.

4.5.3 Încărcarea produsului

1. Puneți produsul în stația de încărcare.

Nota: Produsul începe să se încarce automat atunci când se află în stația de încărcare.

4.5.4 Instalarea cablului de delimitare

ATENȚIE: Nu înfășurați cablul rămas pe bobină. Bobina provoacă interferențe cu produsul.

1. Amplasați cablul de delimitare în jurul întregii zone de lucru. Începeți și finalizați instalarea în spatele stației de încărcare.
2. Deschideți conectorul și amplasați cablul de delimitare în conector.

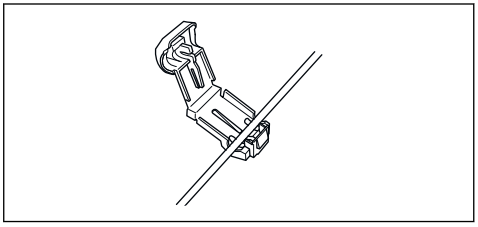

3. Închideți conectorul cu un clește.

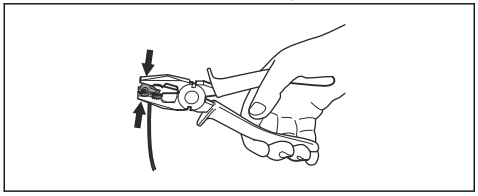

4. Tăiați cablul de delimitare la 1-2 cm/ 0.4-0.8 in. deasupra fiecărui conector.
5. Amplasați capătul drept al cablului de delimitare în canalul cu marcajul „AR”.
6. Amplasați capătul stâng al cablului de delimitare în canalul cu marcajul „AL”.
7. Împingeți conectorul drept pe știftul metalic de pe stația de încărcare cu marcajul „AR”.
8. Împingeți conectorul stâng pe știftul metalic de pe stația de încărcare cu marcajul „AL”.
9. Amplasați marcajul pentru cabluri pe cablul de delimitare din stânga și din dreapta. Nu călcați pe stația de încărcare.

4.5.5 Instalarea firului de ghidare

ATENȚIE: Cablurile duble sau o regletă de conexiuni izolată cu bandă izolatoare nu reprezintă îmbinări satisfăcătoare. Umiditatea solului va cauza oxidarea cablului, putând duce, după un timp, la întreruperea circuitului.

1. Deschideți conectorul și amplasați firele de ghidare în conector.
2. Închideți conectorul cu un clește.
3. Tăiați firele de ghidare la 1-2 cm/0.4-0.8 in. deasupra fiecărui conector.
4. Amplasați firele de ghidare central sub panoul stației de încărcare și împingeți-le prin slot-ul din cupola stației de încărcare.
5. Împingeți conectorul pe știftul metalic de pe stația de încărcare cu marcajul „G1, G2” sau „G3”.
6. Deconectați stația de încărcare de la priza electrică.
7. Amplasați marcajul pentru cabluri pe firele de ghidare.
8. Amplasați capătul firelor de ghidare în ochetul de pe cablul de delimitare.
9. Tăiați cablul de delimitare folosind o pereche de clești.
10. Conectați firele de ghidare la cablul de delimitare, utilizând un cuplor.

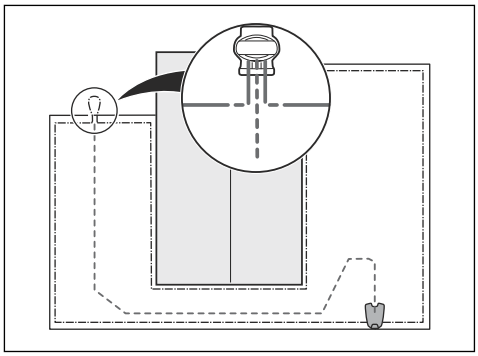

a) Puneți cele 2 capete ale cablului de delimitare și capătul firelor de ghidare în cuplor.

Nota: Asigurați-vă că puteți vedea capătul firelor de ghidare prin zona transparentă a cuplorului.

b) Apăsați capacul pe cuplor cu un clește reglabil, pentru a prinde firele în cuplor.

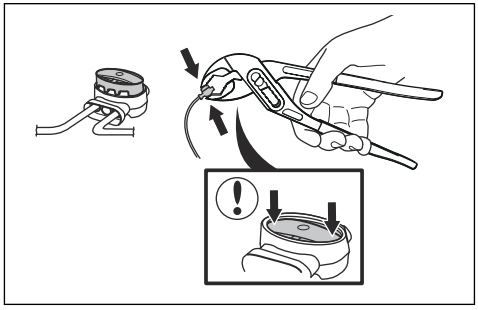

11. Prindeți firele de ghidare pe sol cu țăruși sau îngropați firele de ghidare în sol. Consultați *Amplasarea firului sau cablului în poziție cu țăruși la pagina 31* sau *Îngroparea firului sau cablului la pagina 31*.
12. Conectați stația de încărcare la priza electrică.

4.5.6 Amplasarea firului sau cablului în poziție cu țăruși

ATENȚIE: Asigurați-vă că țărușii țin cablul sau firul fixat pe sol.

ATENȚIE: Tunderea prea scurtă a ierbii imediat după instalare poate deteriora izolația firului sau a cablului. Deteriorarea izolației produce o întrerupere abia după mai multe săptămâni sau luni.

1. Amplasați firul sau cablul pe sol.
2. Puneți țărușii la maximum 75 cm/30 in. distanță unul de celălalt.
3. Prindeți țărușii pe sol cu un ciocan sau un ciocan din plastic.

Nota: Iarba va crește peste fir sau cablu și nu mai este vizibil după câteva săptămâni.

4.5.7 Îngroparea firului sau cablului

- Efectuați un canal în sol cu un clește tăietor sau o lopată dreaptă.
- Amplasați firul sau cablul la 1-20 cm/0.4-8 in. în sol.

4.5.8 Extinderea cablului de delimitare sau a firului de ghidare

Nota: Extindeți cablul de delimitare sau firul de ghidare dacă este prea scurt pentru zona de lucru. Utilizați piese de schimb originale, de exemplu cuploare.

1. Deconectați stația de încărcare de la priza electrică.
2. Tăiați cablul de delimitare sau firul de ghidare cu o pereche de clești în locul în care trebuie instalată extensia.
3. Adăugați cablu în locul în care trebuie instalată extensia.
4. Amplasați cablul de delimitare și firul de ghidare în poziție.
5. Introduceți capetele cablului într-un cuplor.

Nota: Asigurați-vă că puteți vedea capetele cablului de delimitare sau ale firului de ghidare prin suprafața transparentă a cuplorului.

6. Apăsați capacul pe cuplor cu un clește reglabil, pentru a prinde firele în cuplor.

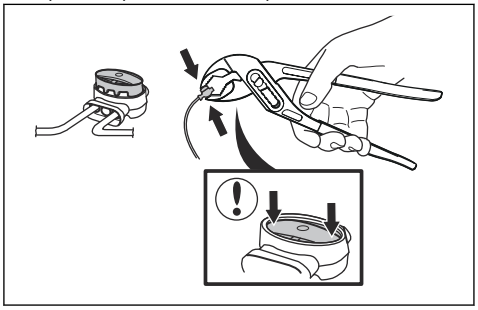

7. Amplasați cablul de delimitare sau firul de ghidare în poziție cu țăruși.
8. Conectați stația de încărcare la priza electrică.

4.5.9 Efectuarea unui control vizual al stației de încărcare

1. Asigurați-vă că lampa indicatoare cu LED de pe stația de încărcare are o lumină verde.

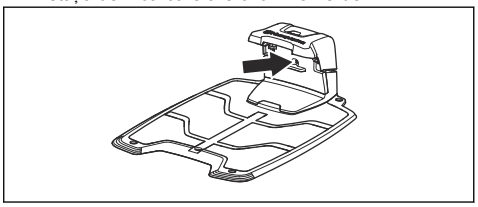

2. Dacă lampa indicatoare cu LED nu are o lumină verde, verificați instalația. Consultați *Indicator cu LED al stației de încărcare la pagina 56* și *Instalarea stației de încărcare la pagina 29*.

4.5.10 Efectuarea asocierii cu aplicația Automower® Connect

1. Descărcați aplicația Automower® Connect pe dispozitivul dvs. mobil.
2. Înregistrați-vă pentru a crea un cont Husqvarna în aplicația Automower® Connect și urmați instrucțiunile.
3. Introduceți codul PIN din fabrică 1234 de pe produs.
4. Utilizați butonul rotativ de pe produs pentru a selecta meniul Bluetooth® pentru a activa modul de funcționare pentru asociere.
5. Selectați *Mașinile mele de tuns gazonul* din aplicația Automower® Connect și adăugați produsul.
6. Urmați instrucțiunile din aplicația Automower® Connect.

Nota: Husqvarna recomandă schimbarea codului PIN din fabrică cu un cod PIN personal în aplicație.

5 Setări

Produsul dispune de setări din fabrică, dar setările pot fi adaptate pentru fiecare zonă de lucru.

5.1 Planificare



În *Planificare* puteți modifica setările planificării pentru produs.

Instrumentul Planificare adaptează programul la dimensiunea zonei dvs. de lucru. Funcția *Planificare* controlează orele între care produsul funcționează. Când nu funcționează, produsul este parcat în stația de încărcare. Intervalele orare și zilele în care produsul poate funcționa sunt vizibile în imaginea de ansamblu a planificării, din aplicație.

5.1.1 Pentru a utiliza tunderea sistematică

- Setați planificarea pentru a permite produsului să funcționeze cât mai mult timp posibil.

  Nota: După ce produsul a tuns zona de lucru, acesta merge la stația de încărcare. Produsul este parcat în stația de încărcare până la începerea următoarei planificări. Dacă zona de lucru nu este tunsă complet, produsul continuă să tundă zona de lucru la următorul program.

- Pentru a tunde o zonă de lucru de 2 ori pe zi, puteți seta 2 planificări diferite. Setați planificarea astfel încât produsul să aibă suficient timp pentru a tunde întreaga zonă de lucru.
- Cu 2 sau mai multe planificări paralele, produsul începe să tundă acolo unde nu a tuns pentru cea mai lungă perioadă de timp.

5.1.2 Pentru a utiliza tunderea neregulată

Produsul funcționează pe durata planificată completă la tunderea neregulată.

- Reduceți timpul planificat sau utilizați funcția *Temporizator meteo* pentru a preveni uzura ierbii. Consultați *Meteo-temporizator la pagina 34*.
- Dacă rezultatul de tăiere nu este satisfăcător, măriți timpul planificat. Consultați *Planificare la pagina 33*.
- Cu 2 sau mai multe planificări paralele în diferite zone de lucru, produsul începe să tundă mai întâi 1 zonă de lucru. După fiecare încărcare a produsului, produsul începe să tundă o altă zonă de lucru.

5.2 Înălțime de tăiere



5.2.1 Reglaj înălțime de tăiere

Înălțimea de tăiere este setată individual pentru fiecare zonă de lucru.

Înălțimea de tăiere poate fi setată la 3-7 m/1.2-2.8 ft.



ATENȚIE: În primele săptămâni după o nouă instalare, înălțimea de tăiere trebuie setată la 7 cm / 2.8 in. pentru a preveni deteriorarea cablului perimetral. Înălțimea de tăiere poate fi apoi redusă în fiecare săptămână.

5.2.2 TargetHeight

Utilizați funcția TargetHeight pentru a reduce treptat înălțimea de tăiere de la maximă la înălțimea de tăiere specificată într-un interval de 10 zile. Dacă schimbați manual înălțimea de tăiere în acest timp, funcția TargetHeight se va dezactiva.

5.3 Model



Setările pentru model pot fi setate pentru fiecare zonă de lucru instalând EPOS. Puteți face aceste setări:

- Stabiliți modelul pentru modul în care funcționează produsul.
- Pentru unele modele, puteți seta direcția modelului.
- Pentru unele modele, puteți seta tipul de *Tundere a marginilor*. Cu *Tunderea fixă a marginilor*, produsul funcționează întotdeauna pe aceleași trasee pentru a păstra bordura îngrijită în jurul zonei de lucru. Cu *Tunderea variabilă a marginilor*, produsul funcționează pe trasee diferite, pentru a scădea riscul de a lăsa urme de roți de-a lungul delimitării virtuale.

Husqvarna vă recomandă să folosiți modelul regulat în zonele de lucru mari și deschise. Dacă utilizați modelul regulat într-o zonă de lucru cu obstacole, marcați zone interzise în jurul obstacolelor și stabiliți un model cu multe direcții, pentru cel mai bun rezultat de tăiere.

Husqvarna vă recomandă să folosiți modelul neregulat dacă zona de lucru este complexă și are multe obstacole.

5.4 Funcționare



În *Operation* (Operare), puteți modifica setările de operare ale produsului.

5.4.1 Evitarea obiectelor

Funcția *Evitarea obiectelor* face produsul să reducă viteza când se apropie de un obstacol, pentru a nu se lovi de el.

Nota: Așadar este posibil ca iarba să nu fie tunsă în jurul obstacolului. Această funcție poate face produsul să nu taie iarba în mod satisfăcător.

5.4.2 Meteo-temporizator

Temporizatorul meteo reglează automat timpul de tăiere în funcție de creșterea ierbii. *Temporizatorul meteo* reglează timpul de tăiere numai pentru zonele de lucru cu model neregulat. Produsul nu poate funcționa mai mult decât setările de planificare.

Nota: Când se utilizează *Temporizatorul meteo*, se recomandă să alocați cât mai mult timp de funcționare posibil pentru *Temporizatorul meteo*. Nu restricționați planificarea mai mult decât este necesar.

Prima funcționare din zi este stabilită prin setările de planificare. Produsul finalizează 1 ciclu de tundere per zonă de lucru planificată, apoi *Temporizatorul meteo* selectează dacă produsul continuă să funcționeze.

Nota: *Temporizatorul meteo* este resetat dacă produsul nu funcționează mai mult de 50 de ore sau dacă se efectuează o *Resetare a tuturor setărilor utilizatorului*. *Temporizatorul meteo* nu se modifică dacă se efectuează o *Resetare a setărilor de planificare*.

5.4.3 Modul ECO

Modul ECO oprește semnalul în cablul de delimitare, firul de ghidare și stația de încărcare când produsul este parcat sau se încarcă. Indicatorul cu LED al stației de încărcare luminează verde intermitent când semnalul buclă este dezactivat.

Nota: Utilizați *modul ECO* pentru a economisi energie și pentru a preveni interferențele cu alte echipamente, de exemplu cu aparate auditive pentru hipoacuzici sau cu uși de garaj.

Nota: Pentru a porni manual produsul în zona de lucru, trebuie mai întâi să activați semnalul buclă.

5.4.3.1 Activarea semnalului buclă

1. Setați produsul la ON.
2. Plasați produsul în stația de încărcare.
3. Apăsați butonul **STOP**.
4. Așteptați 2 secunde și apoi scoateți produsul din stația de încărcare.
5. Asigurați-vă că indicatorul cu LED al stației de încărcare este luminează verde continuu.
6. Puneți produsul acolo unde doriți să înceapă tăierea.

5.5 Setări pentru instalație



În *Instalație* puteți modifica setările pentru o instalație cu cablu de delimitare.

5.5.1 Găsirea stației de încărcare

Produsul poate fi setat să caute stația de încărcare în 3 moduri:

- *Charging station signal (Semnal stație de încărcare)*
- *Follow boundary wire (Urmărirea cablului de delimitare)*
- *Follow guide wire (Urmărirea cablului de ghidare)*

Setarea din fabrică este stabilită pentru utilizarea concomitentă a celor 3 metode de căutare. Utilizați setarea din fabrică pentru a găsi stația de încărcare cât mai repede posibil și pentru a menține riscul de a lăsa urme pe gazon la minimum. Produsul va începe întotdeauna să caute *Semnalul stației de încărcare*. După o perioadă specificată, va utiliza și modurile *Urmărire fir de ghidare* și *Urmărire cablu de delimitare*.

Cauzele pentru care produsul nu poate urma cablul:

- Obstacolele din apropierea cablului care nu au fost izolate.
- Stația de încărcare, cablul de delimitare sau firul de ghidare nu sunt instalate în conformitate cu instrucțiunile din *Examinarea locului de amplasare a stației de încărcare la pagina 24*, *Examinarea locului în care trebuie întins cablul de delimitare la pagina 25* și *Examinarea locului în care să așezați firul de ghidare la pagina 28*.

5.5.1.1 Semnal stație de încărcare

Pentru unele instalații este necesar să se reducă semnalul stației de încărcare. De exemplu când stația de încărcare este pusă lângă un obstacol, precum un tufiș sau un perete. Produsul captează semnalul stației de încărcare pe cealaltă parte a obstacolului și încearcă să găsească stația de încărcare, dar obiectul îl împiedică să ajungă la ea. Puteți seta semnalul stației de încărcare la *min*, *med* sau *max*.

Nota: Husqvarna recomandă să se seteze semnalul stației de încărcare la *max*. De obicei, este mai bine să mutați stația de încărcare decât să reduceți raza semnalului stației de încărcare.

5.5.1.2 Urmarea firului de ghidare și a cablului de delimitare

Poate fi stabilit intervalul de timp pentru momentul în care produsul începe să urmeze cablul de delimitare și firul de ghidare pentru a găsi stația de încărcare.

5.5.2 Acoperire gazon

Produsul are navigare asistată de GPS care îl ajută să selecteze funcționarea optimă.

Utilizați funcția *Acoperire gazon* pentru a efectua setări manuale.

Nota: Când este activată, navigarea asistată prin GPS va fi utilizată atât timp cât există un serviciu GPS. Produsul folosește setările manuale pentru funcționare dacă nu este disponibil serviciul GPS.

5.5.2.1 Setarea funcției Acoperire gazon

Utilizați funcția *Acoperire gazon* pentru ca produsul să tundă în părțile mai îndepărtate ale zonei de lucru. Pentru a păstra suprafața de lucru tunsă satisfăcător, utilizați funcția *Acoperire gazon* dacă zona de lucru cuprinde părți îndepărtate care sunt conectate prin pasaje înguste. Puteți seta maximum 5 zone îndepărtate în care produsul să înceapă să tundă.

Produsul urmează mai întâi firul de ghidare până la distanța specificată setată și apoi începe să tundă iarba în zona de lucru.

Suprafața A, aproximativ 50%

Suprafața B, aproximativ 30%

Suprafața C, aproximativ 20%

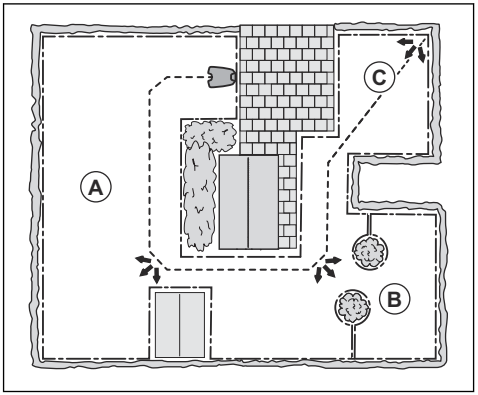

Fiecare zonă poate fi activată sau dezactivată. Folosiți funcția *Test* pentru a măsura distanța de la stația de încărcare până la locul unde produsul trebuie să înceapă tunderea.

Setările din fabrică lasă produsul să urmeze firul de ghidare pe 300 m / 980 ft. în 20% dintre ocaziile în care părăsește stația de încărcare. Dacă firul de ghidare are mai puțin de 300 m / 980 ft., produsul îl va urma până la punctul în care firul este conectat la cablul de delimitare.

5.5.3 Deplasare peste cablu

Partea din față a produsului se deplasează întotdeauna peste cablul de delimitare cu o distanță specificată înainte să se deplasează înapoi în zona de lucru. Setarea din fabrică pentru funcția *Deplasare peste cablu* este de 31 cm/13 in. Puteți selecta o distanță de 25-50 cm/10-15 in.

Nota: Cu setarea din fabrică produsul va trece la 11 cm/4.3 in peste cablu.

Nota: Dacă distanța de *Deplasare peste cablu* este modificată, distanța se va schimba de-a lungul cablului de delimitare peste tot în suprafața de lucru.

5.5.4 Punct de pornire

Funcția *Punct de pornire* vă permite să controlați distanța care trebuie parcursă de produs înainte pornind de la stația de încărcare, înainte de a începe să funcționeze. Utilizați această funcție dacă stația de încărcare este amplasată într-o zonă cu spațiu limitat.

Nota: Funcția Punct de pornire vă permite să controlați distanța care trebuie parcursă de produs înainte pornind de la stația de încărcare, înainte de a începe să funcționeze. Consultați *Examinarea locului în care să așezați firul de ghidare la pagina 28*.

5.6 Accesorii



În *Accessories* (Accesorii), puteți modifica setările pentru accesoriile produsului.

5.6.1 Faruri

Există 4 setări diferite pentru faruri, care controlează momentul aprinderii farurilor:

- *Întotdeauna activat*
- *Numai seara (19:00-00:00)*
- *Seara și noaptea (19:00-07:00)*
- *Întotdeauna oprit*

Setarea implicită este *Întotdeauna activat*. Farurile pot fi setate să se aprindă intermitent dacă apare o eroare.

5.6.2 Evitarea coliziunilor cu adăpostul Automower®

Atunci când această opțiune este activată, uzura pentru produs și adăpostul Automower® este redusă, dar poate avea ca rezultat o cantitate de iarbă netăiată mai mare în jurul stației de încărcare.

5.7 Generalități (numai pentru Bluetooth®)



Această funcție se utilizează pentru setarea orei și a datei sau pentru resetarea la setările implicite.

5.7.1 Ora și data

Ora și data pot fi modificate manual sau utilizând ora și data de pe dispozitivul mobil.

5.7.2 Reset to factory settings (Resetare la setările din fabrică)

Setările utilizatorului pot fi resetate la setările din fabrică.

Nota: *Cod PIN, Semnal buclă, Mesaje* și *Data și ora* nu vor fi resetate.

5.8 Securitate



Setările de securitate controlează codul PIN, GeoFence și alte funcții de siguranță. Trebuie introdus codul PIN corect pentru a avea acces la meniul *Securitate*.

Acest meniu este disponibil numai când dispozitivul dvs. mobil este conectat la produs cu Bluetooth®.

5.8.1 Semnal nou de buclă

Semnalul de buclă este selectat aleator, pentru a crea o legătură unică între produs și stația de încărcare. În cazuri rare, poate exista o necesitate de a genera un nou semnal, de exemplu dacă 2 instalații adiacente au un semnal foarte asemănător.

5.8.2 Schimbare cod PIN

Puteți schimba codul PIN. Notați noul cod PIN în Memento. Consultați *Introducere la pagina 8*.

5.8.3 Theft protection (Protecție anti-furt)

Din meniul *Protecție anti-furt* se poate seta durata alarmei și ce tip de evenimente trebuie să declanșeze alarma. Setarea din fabrică necesită introducerea codului PIN, iar durata alarmei este de 1 minut.

5.8.3.1 Solicitare cod PIN

Această funcție înseamnă că produsul nu poate fi utilizat sau gestionat după ce a fost apăsat **butonul STOP** dacă nu se introduce mai întâi codul PIN corect. Dacă se introduce un cod PIN incorect de 5 ori, produsul se blochează pentru o anumită perioadă de timp. Blocarea este prelungita cu fiecare încercare nouă incorectă.

5.8.3.2 Alarm duration (Durată alarmă)

Există posibilitatea de setare a duratei de activare a alarmei. Se poate seta o durată cuprinsă între 1 și 10 minute.

5.8.3.3 STOP button pressed (Buton OPRIRE apăsat)

Dacă este activată alarma pentru *„STOP button pressed”* (Buton OPRIRE apăsat), alarma se declanșează dacă cineva apasă pe butonul **STOP** și codul PIN nu este introdus în 30 de secunde.

5.8.3.4 Transportat

Dacă este activată alarma pentru *Carried away* (Transportat), produsul sesizează mișcări neașteptate, iar alarma se declanșează.

5.8.4 GeoFence

GeoFence este un sistem de protecție antifurt pe bază de GPS, care creează un gard virtual pentru produs. Dacă se află mai departe decât distanța setată față de poziția centrală, produsul va fi dezactivat și va porni alarma. Poziția centrală se setează la poziția actuală a produsului când GeoFence este activată. Codul PIN este necesar pentru a opri alarma și a reporni produsul. GeoFence este activat numai când produsul este setat la ON.

5.9 Automower® Connect (numai Bluetooth®)

În *Automower® Connect* puteți activa sau dezactiva modulul Automower® Connect. De asemenea, puteți să vedeți intensitatea semnalului, starea conectivității, să inițiați o nouă asociere sau să înlăturați produsul din conturile asociate.

5.10 Messages (Mesaje)

În acest meniu, se pot găsi mesajele de eroare și informaționale anterioare. Pentru unele dintre mesaje, există sfaturi și recomandări care să vă ajute să remediați defecțiunea.

Dacă funcționarea produsului este întreruptă în vreun mod, de exemplu acesta se blochează într-un obstacol sau dacă bateria este descărcată, va fi salvat un mesaj cu privire la eveniment, cu ora la care a avut loc.

Dacă același mesaj este repetat de mai multe ori, acest lucru poate arăta că este necesară o reglare la instalație sau la produs. Consultați *Instalarea cu cablul de delimitare la pagina 24*.

5.11 Profiluri de tundere

Puteți salva diferite seturi de setări în *Profilurile de tundere*. Folosiți această funcție când folosiți un produs pentru mai mult de un loc sau pentru a avea setări diferite în același loc. De exemplu, puteți utiliza o instalație cu cablu de delimitare pentru un profil și o instalație cu EPOS™ pentru un alt profil. În setările produsului pentru *Profiluri de tundere* sunt salvate obiectele de pe hartă și setările lor.

5.12 Descărcați prin wireless firmware-ul (Firmware over the air FOTA)

Produsul are o funcție care descarcă automat firmware nou. Când este disponibil un firmware nou, apare o notificare pe aplicație în care puteți selecta dacă instalați noul firmware. Această funcție este activată în setarea din fabrică. Husqvarna vă recomandă să actualizați firmware-ul atunci când este disponibil unul nou.

5.13 Automower® Intelligent Mapping (AIM)

Automower® Intelligent Mapping (AIM) este disponibil în aplicația Automower® Connect. Tehnologia folosește pentru acest produs diferiți senzori, inclusiv GPS. Precizia hărții este de aproximativ 1 m / 3.3 ft.

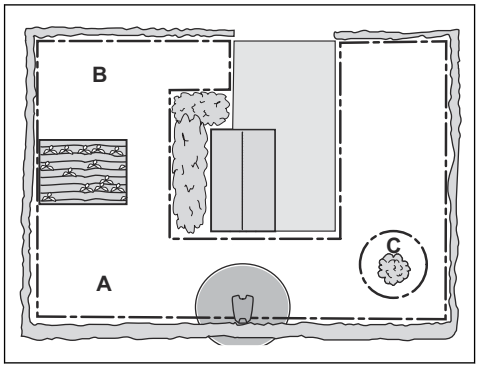

Printre funcțiile AIM sunt:

- Arată o hartă a gazonului în aplicația Automower® Connect cu stația de încărcare, cablul de delimitare, firul de ghidare și insulele.
- Puteți face zone de lucru (A) și (B) în instalație unde puteți stabili o planificare și o înălțime de tăiere pentru fiecare dintre ele.
- Puteți face zone interzise (C) în care produsul nu poate intra să taie iarba.

Nota: Cu funcția AIM, puteți stabili zone de lucru și zone interzise cu o precizie de aproximativ 1 m / 3.3 ft.

Colectarea datelor pentru harta AIM începe automat. Produsul strânge date în timp ce funcționează, iar harta este finalizată în 1-2- săptămâni. Îndepărtați obstacolele temporare de pe gazon când produsul funcționează și strânge date. Dacă schimbați instalarea cablurilor sau a stației de încărcare, trebuie să faceți o hartă nouă. Citiți mai mult despre AIM în aplicația Automower® Connect.

5.14 Reinstalarea stației de încărcare pe hartă

Reinstalați stația de încărcare pe hartă dacă o mutați sau o înlocuiți. Puteți, de asemenea, să îl reinstalați dacă produsul nu se poate andoca sau conecta la stația de încărcare.

1. Selectați *Obiecte de pe hartă > Stația de încărcare* în aplicație.
2. Selectați *Reinstalați stația de încărcare* și urmați instrucțiunile.

Nota: Alte dispozitive cu Bluetooth® activat pot interfera cu operațiunea de asociere. Dezactivați Bluetooth® de pe alte dispozitive dacă apar interferențe la operațiunea de asociere.

5.15 Reinstalarea stației de referință pe hartă

Reinstalați stația de referință pe hartă dacă o mutați sau o înlocuiți.

1. Selectați *Obiecte de pe hartă > Stația de referință* în aplicație.
2. Selectați *Reinstalați stația de referință* și urmați instrucțiunile.

Nota: Dacă mutați stația de referință, trebuie să efectuați o resetare la valorile din fabrică și să instalați din nou toate hărțile.

6 Funcționarea

6.1 Punerea produsului la ON

AVERTISMENT: Citiți și înțelegeți capitolul referitor la siguranță înainte de a utiliza produsul.

1. Apăsați **butonul rotativ** timp de 3 secunde.

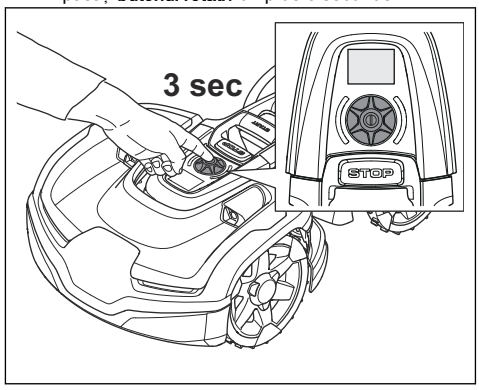

Nota: Asigurați-vă că este apăsat butonul **STOP**. Dacă butonul **STOP** nu este apăsat, pe afișaj va apărea simbolul **STOP**.

2. Utilizați **butonul rotativ** pentru a introduce codul PIN. Trebuie introdus codul PIN corect pentru a obține acces la meniu. Dacă se introduce un cod PIN incorect de 5 ori, produsul se blochează pentru o anumită perioadă de timp. Blocarea se prelungește pentru fiecare nouă încercare incorectă.
3. Selectați un mod de operare și apăsați **butonul rotativ**. Consultați *Funcționarea la pagina 39*.
4. Apăsați pe butonul **START** pentru a porni produsul.

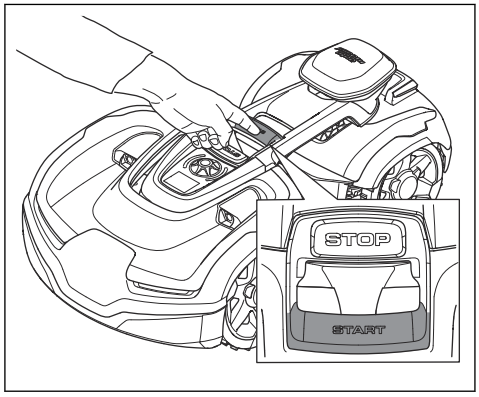

Produsul poate părăsi stația de încărcare doar când bateria este încărcată complet și dacă *Planificarea* este setată să-i permită funcționarea.

6.2 Pentru a selecta modul de operare Start

1. Deschideți aplicația pe dispozitivul mobil.
2. Selectați *Start* și selectați un mod de funcționare: *Reluare planificare*, *appDrive* sau *Selectați zona de lucru*.

6.2.1 Reluare planificare

Produsul va continua să funcționeze în zona de lucru planificată când tunde iarba și se încarcă automat.

6.2.2 appDrive

Utilizați appDrive pentru a utiliza produsul manual.

6.2.2.1 Utilizarea produsului cu appDrive

Utilizați butoanele pentru a opera produsul:

- Utilizați butonul **sus** (A) pentru a deplasa produsul spre înainte.
- Utilizați butonul **jos** (B) pentru a deplasa produsul spre înapoi.
- Utilizați butonul **săgeată** la stânga (C) pentru a roti produsul spre stânga.
- Utilizați butonul **săgeată** la dreapta (C) pentru a roti produsul spre dreapta.
- Utilizați butonul **central** (E) ca joystick pentru a deplasa și roti produsul în orice direcție.

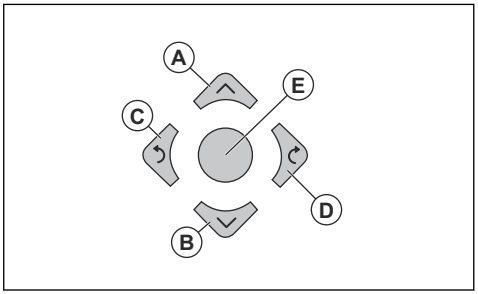

Nota: Mergeți la 2-3 m/6.5-9.8 ft. în spatele produsului când îl controlați cu appDrive.

6.2.3 Selectați zona de lucru

Această funcție permite operarea temporară a produsului într-o zonă de lucru selectată. Pentru zonele de lucru cu model neregulat, puteți selecta o limită de timp pentru această funcție. După acest interval de timp, produsul continuă să funcționeze după cum este setat în planificare. Pentru zonele de lucru cu model regulat, produsul tunde până când zona de lucru selectată este finalizată. După ce produsul a tuns zona de lucru, acesta continuă să funcționeze după cum este setat în planificare.

6.2.3.1 Zona secundară

Pentru ca produsul să funcționeze într-o zonă secundară, trebuie să-l deplasați manual către și din zona secundară. Produsul tunde iarba pe durata selectată sau până când bateria se descarcă complet.

6.3 Modul de operare - Park (Parcare)

Când selectați *Parcare* în aplicație, puteți să selectați setările pentru operare următoare:

- *Park until further notice (Parcare până la următoarea comandă)*
- *Selectare durată*

6.3.1 Park until further notice (Parcare până la următoarea comandă)

Modul *Parcare* înseamnă că produsul revine la stația de încărcare și rămâne acolo până când este selectat alt mod de funcționare și este apăsat butonul **START**.

6.3.2 Selectare durată

Produsul revine la stația de încărcare și rămâne acolo pe durata de parcare selectată. Utilizați selectarea modului de funcționare pentru a opri temporar un ciclu continuu de tundere și pentru a lăsa produsul să rămână în stația de încărcare.

6.3.3 Modul de operare - Pause (Pauză)

La selectarea *Pause* (Pauză) în aplicația Automower® Connect, produsul oprește activitatea curentă și se întrerupe temporar. Produsul va sta în pauză până ce în aplicația Automower® Connect va fi selectat fie *Park* (Parcare), fie *Start*.

6.4 Oprirea produsului

1. Apăsați pe butonul **STOP** de pe partea de sus a produsului.

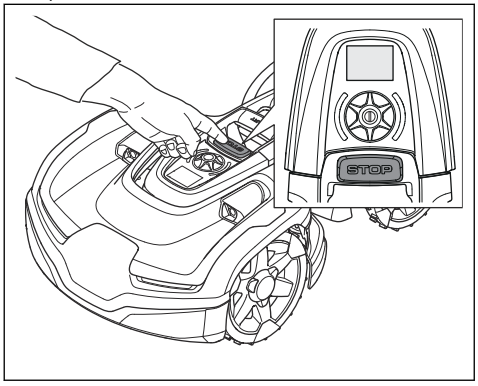

Produsul și motorul de tăiere se opresc.

6.5 Pentru a pune produsul la OFF

1. Apăsați butonul **STOP** pentru a opri produsul.

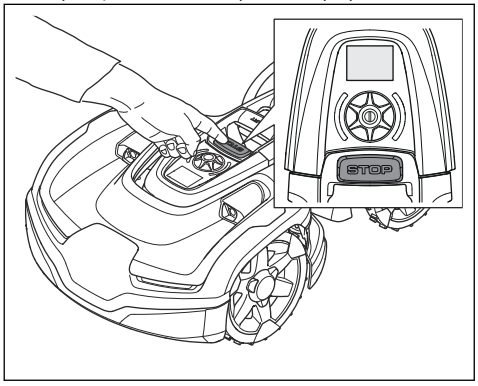

2. Dacă este necesar, introduceți codul PIN.
3. Apăsați **butonul rotativ** timp de 3 secunde. Asigurați-vă că indicatorul de stare cu LED se stinge.

Nota: Dacă indicatorul cu LED este aprins sau luminează intermitent. Consultați *Indicator de stare cu LED la pagina 11*.

Nota: Produsul nu poate setat la OFF atunci când se află în stația de încărcare.

6.6 Încărcarea bateriei

Când produsul este nou sau după o depozitare pe termen lung, bateria poate fi descărcată. Încărcați bateria înainte de a porni produsul.

1. Plasați produsul în stația de încărcare.
2. Puneți produsul în stația de încărcare astfel încât plăcile de încărcare să atingă plăcile de contact.
3. Verificați pe afișaj dacă produsul se încarcă.

Nota: Dacă bateria este descărcată, produsul trebuie să se încarce mai mult timp înainte de a putea porni.

7 Întreținerea

7.1 Introducere - întreținere

AVERTISMENT: Comutați produsul la OFF înainte de a efectua operații de întreținere asupra sa.

AVERTISMENT: Utilizați mănuși de protecție.

Pentru o funcționare mai bună și o durată mai mare de viață a produsului, aveți grijă să-l curățați regulat și să înlocuiți piesele uzate.

Când produsul este nou, examinați discul portcuțit și cuțitele în fiecare săptămână. Dacă uzura este scăzută, puteți crește intervalul până la următoarea verificare a acestora. Examinați discul portcuțit și cuțitele mai des dacă uzura este mare.

Este important ca discul portcuțit să se rotească ușor și ca tăișurile cuțitelor să nu fie deteriorate. Durata obișnuită de viață a cuțitelor este de 3-6 săptămâni. Următoarele condiții pot crește sau scădea durata de viață a cuțitelor:

- timpul de operare și suprafața zonei de lucru;
- lungimea și desimea ierbii;
- solul, nisipul și utilizarea îngrășămintelor;
- obiecte precum conuri, unelte, pietre și rădăcini în zona de lucru.

Nota: Rezultatul tunderii poate fi nesatisfăcător dacă cuțitele sunt tocite. Consultați *Înlocuirea cuțitelor la pagina 44* pentru modul de înlocuire a cuțitelor.

7.2 Program de întreținere

Calendarul de întreținere arată cum se efectuează lucrările de service și de întreținere. Respectați calendarul de întreținere pentru o mai bună funcționare și pentru a prelungi durata de viață a produsului.

X = Instrucțiunile sunt incluse în acest manual al operatorului.

O = Instrucțiunile nu sunt incluse în acest manual al operatorului. Adresați-vă distribuitorului dvs. de service autorizat.

Pregătire	**Săptă-mânal**	**Anual**	**La fieca-re trei ani**
Curățați produsul. Consultați *Curăț a ț i produsul la pagina 43*.	X		
Verificați dacă produsul nu prezintă semne de uzură sau deteriorare.	X		
Faceți o actualizare de firmware.		O	
Verificați mesajele de service pentru actualizările recomandate.		O	
Lucrări de service			
Verificați cuțitele și șuruburile aferente și înlocuiți-le dacă este necesar. Consultați *Înlocuirea cuțitelor la pagina 44*.	X		
Verificați și lustruiți plăcile de contact de pe stația de încărcare.		X	
Verificați și lustruiți plăcile de încărcare de pe produs.		X	
Încărcați bateria complet înainte de a depozita produsul. Consultați *Încărcarea bateriei la pagina 41*.		X	
Verificați dacă roțile nu s-au uzat.		O	
Verificați și curățați coloanele de coliziune. Verificați cuplul de strângere a coloanelor de coliziune față și spate.		O	
Asigurați-vă că produsul este andocat și se încarcă corect.		O	

Pregătire	Săptă-mânal	Anual	La fieca-re trei ani
Examinați cablul și conectorul la plăcile de încărcare de pe caroseria produsului.		O	
Examinați garniturile de cauciuc de pe șasiu pentru a vă asigura că sunt complet etanșe.		O	
Examinați scutul de protecție și rulmentul aferent.		O	
Verificați burduful de cauciuc de pe sistemul de reglare a înălțimii de tăiere.		O	
Verificați burdufurile de cauciuc ale coloanelor de coliziune.		O	
Înlocuiți burdufurile de cauciuc ale coloanelor de coliziune.			O
Examinați și curățați filtrul de aer.		O	
Înlocuiți filtrul de aer.			O
Verificați cuplul de strângere a șuruburilor șasiului.		O	
Deschideți șasiul și înlocuiți toate benzile de etanșare.			O
Examinați rulmenții roților din față/spate și pe cei ai brațului articulat.		O	
Ultimul pas			
Folosiți un instrument de service pentru software pentru a testa funcțiile produsului.		O	

7.3 Curățați produsul

ATENȚIE: Nu utilizați un sistem de spălare sub presiune și nici jet de apă pentru a curăța produsul. Nu utilizați solvenți pentru a curăța.

Produsul nu funcționează satisfăcător în pante dacă roțile sunt blocate cu iarbă. Utilizați o perie moale pentru a curăța produsul.

Husqvarna se recomandă utilizarea unui kit special de curățare și întreținere, disponibil ca accesoriu. Adresați-vă reprezentantului Husqvarna pentru informații suplimentare.

7.3.1 Curățarea discului portcuțit

Examinați săptămânal discul portcuțit și cuțitele.

1. Setați produsul la OFF. Consultați *Pentru a pune produsul la OFF la pagina 40*.
2. Puneți produsul cu discul portcuțit în sus pe o suprafață moale și curată.

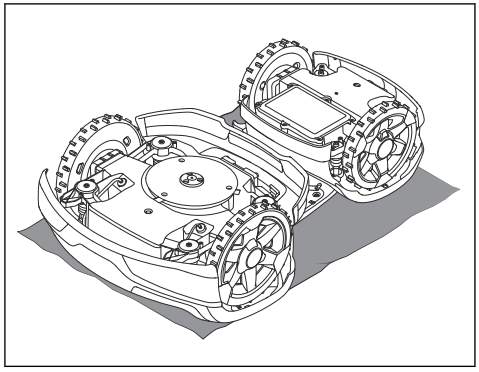

3. Curățați discul portcuțit cu o perie.

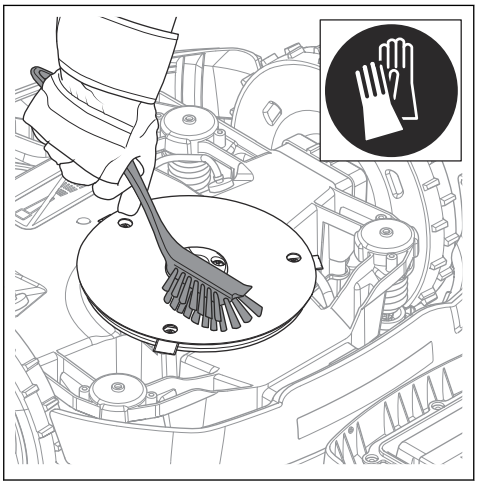

4. Asigurați-vă că discul portcuțit se poate roti liber.
5. Asigurați-vă că nu sunt deteriorate cuțitele și că pivotează liber.

7.3.2 Curățarea șasiului

- Curățați partea de dedesubt a șasiului cu o perie sau o cârpă udă.

7.3.3 Pentru a curăța roțile

Produsul nu funcționează satisfăcător în pante dacă roțile sunt blocate cu iarbă.

- Utilizați o perie moale pentru a curăța roțile.

7.3.4 Pentru a curăța corpul produsului

- Utilizați o lavetă umedă sau o soluție slabă cu săpun pentru a curăța corpul produsului.

7.3.5 Pentru a curăța stația de încărcare

AVERTISMENT: Deconectați sursa de alimentare de la priza electrică înainte de întreținere sau când curățați stația de încărcare sau sursa de alimentare.

ATENŢIE: Nu utilizați un aparat de spălare cu presiune înaltă sau jet de apă pentru a curăța stația de încărcare.

Nota: Produsul nu poate intra în stația de încărcare dacă există obiecte în aceasta. Curățați stația de încărcare în mod regulat.

- Îndepărtați iarba, crengușele și alte obiecte de pe stația de încărcare.

7.4 Înlocuirea cuțitelor

AVERTISMENT: Husqvarna poate garanta siguranța numai dacă utilizați cuțite originale Husqvarna, cu logotipul cu semnul H cu coroană în relief.

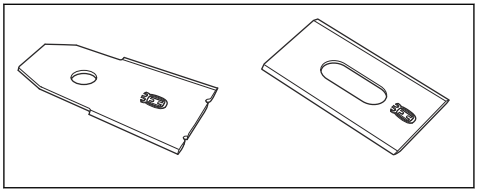

AVERTISMENT: Trebuie să înlocuiți șuruburile când înlocuiți cuțitele. Șuruburile utilizate se pot uza rapid și pot cauza desprinderea lamei, care poate duce la vătămări corporale grave.

Pentru o funcționare în siguranță, înlocuiți lamele uzate sau deteriorate. Înlocuiți cu regularitate lamele pentru un rezultat de tăiere satisfăcător și un consum redus de energie. Toate cele 3 cuțite și șuruburile trebuie să fie înlocuite în același timp pentru a obține un sistem de tăiere echilibrat.

7.4.1 Înlocuirea cuțitelor

1. Setați produsul la OFF. Consultați *Pentru a pune produsul la OFF la pagina 40*.
2. Purtați mănuși de protecție.
3. Puneți produsul cu discul portcuțit în sus pe o suprafață moale și curată.

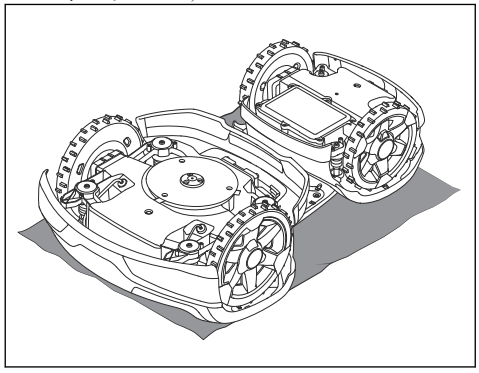

4. Rotiți scutul de protecție până când găurile sale se aliniază cu șuruburile cuțitului.

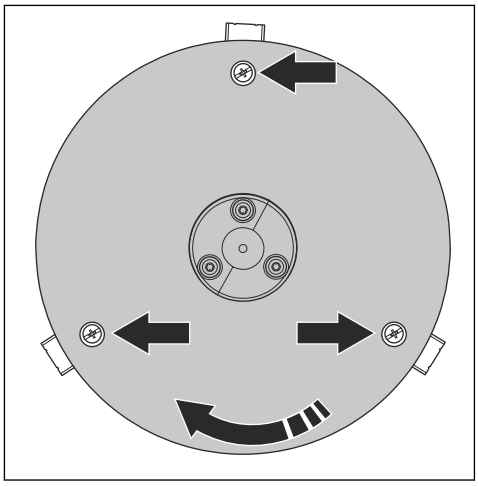

5. Scoateți cele 3 șuruburi.

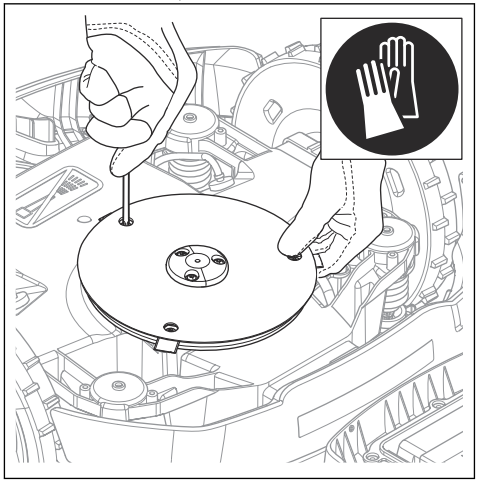

6. Îndepărtați fiecare cuțit și fiecare șurub.
7. Montați cuțite și șuruburi noi.
8. Verificați dacă cuțitele pot pivota liber.

7.5 Baterie

ATENȚIE: Încărcați bateria complet înainte de depozitarea produsului. Dacă bateria nu este complet încărcată, aceasta se poate defecta.

Dacă timpul de funcționare a produsului este mai mic decât normal între încărcări, bateria a ajuns la sfârșitul duratei de viață. Înlocuiți bateria pentru a prelungi durata de funcționare.

Nota: Durata de viață a bateriei este corelată cu durata anotimpului și cu numărul de ore de utilizare zilnică a produsului. Un anotimp lung sau un număr mare de ore de utilizare zilnică necesită înlocuirea mai frecventă a bateriei.

7.6 Service pe timpul iernii

Înainte de depozitarea pe timp de iarnă, duceți produsul la un centru de service pentru clienți Husqvarna. Întreținerea regulată pe timp de iarnă va menține produsul în stare bună și va crea cele mai bune condiții pentru un nou sezon fără întreruperi.

Întreținerea include, de regulă, următoarele:

- Curățarea minuțioasă a corpului, carcasei, discului portcuțit și a tuturor celorlalte piese mobile.
- Testarea funcționării și componentelor produsului.
- Verificarea și, dacă este necesar, înlocuirea pieselor uzate, cum ar fi cuțitele și rulmenții.
- Testarea capacității bateriei produsului, precum și o recomandare de înlocuire a bateriei dacă este necesar.
- Dacă este disponibil firmware nou, produsul este actualizat.

8 Depanarea

8.1 Introducere - depanare

În acest capitol sunt enumerate mai multe mesaje care pot fi afișate în Automower® Connect și în Automower® Access dacă există o defecțiune. Se oferă o sugestie privind cauza și pașii care trebuie efectuați pentru fiecare mesaj. Acest capitol prezintă și unele simptome care vă pot ghida dacă produsul nu funcționează corespunzător. Mai multe sugestii privind pașii pe care trebuie să-i efectuați în cazul unor defecțiuni sau simptome pot fi găsite la www.husqvarna.com.

8.2 Simboluri de eroare de pe afișajul Automower® Access

Dacă pe afișajul Automower® Access apare un simbol de eroare, apăsați butonul **STOP** pentru a merge la meniul principal. Mai multe informații despre eroare pot fi găsite în Automower® Connect.

Simbol de eroare	Descriere	Acțiune
	Produsul s-a oprit.	Verificați cauza problemei. De exemplu, dacă produsul nu se află în zona de lucru sau dacă se află pe un obiect. Porniți produsul.
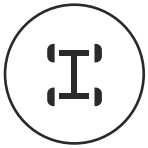	Produsul s-a oprit din cauza ierbii sau altui obiect din jurul roților conducătoare.	Verificați roțile conducătoare și îndepărtați iarba sau alte obiecte. Porniți produsul. Dacă problema persistă, contactați reprezentantul local Husqvarna.
	Produsul s-a oprit pentru că nu găsește semnalul de buclă.	Consultați mesajul de eroare *Fără semnal de buclă* din *Mesaje la pagina 48*.

Simbol de eroare	Descriere	Acțiune
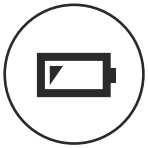	Produsul s-a oprit pentru că nivelul bateriei este prea scăzut.	Consultați mesajul de eroare *Baterie descărcată* din *Mesaje la pagina 48*.
	Produsul s-a oprit din cauza unei blocări a sistemului de tăiere.	Examinați discul portcuțit și zona învecinată. Îndepărtați iarba sau alte obiecte care pot provoca blocarea sistemului de tăiere.
	Produsul s-a oprit din cauza unei probleme temporare electronice sau de firmware.	Reporniți produsul. Dacă problema persistă, contactați reprezentantul local Husqvarna.
	Produsul s-a oprit deoarece a pornit alarma.	Porniți produsul. Puteți schimba setările pentru alarmă din meniul *Securitate* din aplicația Automower® Connect.
	Produsul s-a oprit pentru că a fost introdus un cod PIN greșit.	Introduceți codul PIN corect. Dacă ați uitat codul PIN, utilizați aplicația pentru a trimite codul PIN către adresa de e-mail înregistrată. Dacă nu v-ați înregistrat adresa de e-mail, discutați cu reprezentantul local Husqvarna.

8.3 Mesaje

Mesajele din tabelul de mai jos sunt afișate în Automower® Connect și în Automower® Access. Contactați reprezentantul Husqvarna dacă se afișează frecvent același mesaj.

Mesaj	Cauză	Acțiune
Fără semnal în buclă	Sursa de alimentare sau cablul de joasă tensiune nu sunt conectate.	Verificați starea LED-ului de pe stația de încărcare. Dacă LED-ul nu se aprinde, înseamnă că nu există curent. Verificați conexiunea la priza electrică și vedeți dacă s-a declanșat disjunctorul de protecție împotriva defectelor de împământare. Asigurați-vă că ați conectat cablul de joasă tensiune la stația de încărcare.
	Sursa de alimentare sau cablul de joasă tensiune sunt deteriorate.	Înlocuiți sursa de alimentare sau cablul de joasă tensiune.
	Modul ECO este activat și produsul a încercat să pornească în afara stației de încărcare.	Puneți produsul în stația de încărcare. Porniți produsul.
	Produsul nu găsește semnalul în buclă de la stația de încărcare.	Plasați produsul în stația de încărcare și generați un nou semnal în buclă. Consultați *Semnal nou de buclă la pagina 36*.
	Interferențe de la obiecte din metal (garduri, armături de oțel) sau cabluri îngropate.	Pentru o instalație cu cablu de delimitare, mutați cablul de delimitare și/sau creați mai multe insule pe suprafața de lucru, pentru a crește puterea semnalului. Pentru o instalație cu EPOS™, schimbați poziția stației de încărcare.
	Pentru o instalație cu cablu, cablul de delimitare nu este conectat la stația de încărcare.	Verificați dacă conectorii cablului de delimitare sunt fixați corespunzător pe stația de încărcare. Înlocuiți conectorii dacă sunt deteriorați. Consultați *Instalarea cablului de delimitare la pagina 30*.
	Pentru o instalație cu cablu, cablul de delimitare este suprapus în drumul său către și dinspre o insulă.	Asigurați-vă că ați instalat corect cablul de delimitare. Consultați *Instalarea cablului de delimitare la pagina 30*.
	Pentru o instalație cu cablu, cablul de delimitare este rupt.	Verificați semnalul LED-ului stației de încărcare. Dacă LED-ul indică o întrerupere în cablul de delimitare, aflați unde se află aceasta. Înlocuiți porțiunea deteriorată a buclei cu un nou cablu și îmbinați-l utilizând un cuplor original. Consultați *Găsirea unor întreruperi în cablul buclei la pagina 59*.
	Pentru o instalație cu cablu, produsul este prea departe de cablul de delimitare.	Instalați din nou cablul de delimitare astfel încât toate părțile zonei de lucru să fie la maximum 35 m / 115 ft. față de la cablul de delimitare.
Motor roată blocat	S-a înfășurat iarbă sau alt obiect în jurul roții de acționare.	Verificați roata conducătoare și îndepărtați iarba sau alte obiecte.
Problemă la acționarea roții		

Mesaj	Cauză	Acțiune
Sistem de tăiere blocat	S-a înfășurat iarbă sau alt obiect în jurul discului portcuțit.	Examinați discul portcuțit și îndepărtați iarba sau alte obiecte.
	Discul portcuțit se află într-un loc plin cu apă.	Mutați produsul și preveniți colectarea apei în zona de lucru.

Mesaj	Cauză	Acțiune
Blocat	Produsul este blocat într-o zonă îngustă din spatele unor obstacole.	Verificați dacă există obstacole care fac dificilă deplasarea produsului din locul respectiv.
Cod PIN incorect	S-a introdus un cod PIN incorect. Sunt permise cinci încercări, după care produsul este blocat o perioadă de timp.	Introduceți codul PIN corect. În cazul în care codul PIN este incorect, utilizați linkul din aplicație pentru a trimite codul PIN către adresa dvs. de e-mail înregistrată. Dacă nu aveți o adresa de e-mail înregistrată, contactați reprezentantul local Husqvarna.
Acumulator consumat	Pentru o instalație cu cablu de delimitare: Produsul nu poate găsi stația de încărcare.	Schimbați poziția firului de ghidare. Consultați *Instalarea firului de ghidare la pagina 30*.
		Verificați setările de instalare cu privire la modul de găsire a stației de încărcare. Consultați *Găsirea stației de încărcare la pagina 34*.
	Pentru o instalație cu EPOS™: Produsul nu poate găsi stația de încărcare.	Produsul nu are o poziție precisă și nu poate să găsească stația de încărcare.
		Există un obstacol care nu îi permite produsului să găsească stația de încărcare.
	Bateria este uzată.	Înlocuiți acumulatorul. Consultați *Dezafectarea la pagina 62*.
	Antena stației de încărcare este defectă.	Verificați dacă lampa indicatoare din stația de încărcare luminează roșu intermitent. Consultați *Indicator cu LED al stației de încărcare la pagina 56*.
Alunecare	Produsul s-a prins în ceva și patinează.	Eliberați produsul și eliminați cauza absenței acționării. Dacă este din cauza ierbii umede, așteptați până când gazonul se usucă înainte de a folosi produsul.
	Zona de lucru include o pantă abruptă.	Panta maximă garantată este de 70%. Pantele mai abrupte ar trebui izolate. Consultați *Amplasarea cablului de delimitare pe o pantă la pagina 26*.
	Pentru o instalație cu cablu de delimitare: Firul de ghidare nu este instalat corect pe pante.	Asigurați-vă că firul de ghidare este instalat diagonal pe pantă. Consultați *Instalarea firului de ghidare la pagina 30*.
Motor roată suprasolicitat	Produsul s-a prins în ceva.	Eliberați produsul și eliminați cauza absenței acționării. Dacă este din cauza ierbii umede, așteptați până când gazonul se usucă înainte de a folosi produsul.

Mesaj	Cauză	Acțiune
Stație de încărcare blocată	Contactul dintre benzile de încărcare și cele de contact poate fi slab, iar produsul a încercat să încarce de câteva ori.	Plasați produsul în stația de încărcare și verificați dacă benzile de încărcare și cele de contact au contact bun. Curățați contactul și plăcile de încărcare.
	Un obiect cauzează un blocaj și produsul nu poate intra în stația de încărcare.	Îndepărtați obiectul.
	Placa de bază este înclinată sau îndoită.	Asigurați-vă că placa de bază este așezată pe o suprafață plană.
Blocat în stația de încărcare	Produsul alunecă pe placa de bază.	Curățați placa de bază.
	În calea produsului există un obiect care îl împiedică să părăsească stația de încărcare.	Îndepărtați obiectul.
Răsturnat	Produsul este prea înclinat sau s-a răsturnat.	Întoarceți produsul în poziția normală.
Mașină de tuns gazonul înclinată	Produsul este înclinat mai mult decât panta permisă.	Mutați produsul pe o zonă plată.
Ridicat	Un blocaj a activat senzorii de ridicare și a provocat oprirea produsului.	Deblocați produsul. Dacă persistă, problema trebuie remediată de un tehnician de service autorizat.
Ridicat în braț articulat	Un blocaj a activat senzorul de ridicare din brațul articulat și a provocat oprirea produsului.	Deblocați produsul. Dacă persistă, problema trebuie remediată de un tehnician de service autorizat.
Pantă prea abruptă	Produsul s-a oprit deoarece panta este prea abruptă.	Modificați instalația din zona de lucru pentru a exclude partea abruptă a zonei de lucru. Consultați *Examinarea locului în care trebuie întins cablul de delimitare la pagina 25*.
Alarmă! Mașina de tuns gazonul este oprită	Alarma a fost activată deoarece produsul a setat la OFF.	Modificați nivelul de securitate din meniul *Security* (Securitate), consultați *Securitate la pagina 36*.
Alarmă! Mașina de tuns gazonul s-a oprit	Alarma a fost activată deoarece produsul a fost oprit.	
Alarmă! Robotul de tuns gazonul a fost mutat	Alarma a fost activată deoarece produsul s-a mișcat.	
Alarmă! În afara Geofence	Alarma a fost activată deoarece mașina de tuns gazonul era în afara GeoFence.	Reglați zona de protecție anti-furt (GeoFence) din meniul *Automower® Connect*.

Mesaj	Cauză	Acțiune
Problemă electronică	Problemă temporară de natură electronică sau de firmware.	Reporniți produsul. Dacă problema persistă, mesajul trebuie remediat de un tehnician de service autorizat.
Problemă la senzorul de buclă		
Problemă la senzorul de înclinare		
Problemă temporară		
Problemă la butonul STOP		
Problemă la senzorul ultrasonic		
Problemă de navigație GPS		
Problemă la senzorul unghiular		
Problemă la cablul de comutare		
Combinație nevalidă de subsisteme		
Configurație de sistem nevalidă		
Problemă la senzorul de ridicare		
Problemă la senzorul de coliziune		
Funcție de siguranță defectă		
Problemă la FlexiFence	Bateria accesoriului FlexiFence este descărcată. Accesoriul FlexiFence nu funcționează când bateria este descărcată. Produsul poate tunde în zona interzisă dacă porniți produsul înainte de a încărca accesoriul FlexiFence.	Parcați produsul și încărcați accesoriul FlexiFence înainte de a porni produsul.
	Temperatura din accesoriul FlexiFence este mai ridicată decât limita maximă și este setat la OFF (oprit).	Amplasați produsul într-o zonă cu protecție împotriva soarelui. Lăsați temperatura accesoriului FlexiFence să scadă înainte de a porni produsul.
Problemă temporară la baterie	Problemă de baterie sau de firmware temporară.	Reporniți produsul. Dacă problema persistă, mesajul trebuie remediat de un tehnician de service autorizat.
Problemă la acumulator		

Mesaj	Cauză	Acțiune
Problemă la sistemul de încărcare	Plăcile de încărcare și cele de contact prezintă urme de coroziune sau murdărie.	Reporniți produsul. Curățați plăcile de încărcare de pe produs și plăcile de contact de la stația de încărcare.
	Produsul are o problemă temporară de natură electronică sau firmware.	Reporniți produsul. Dacă problema persistă, contactați reprezentantul de service autorizat.
Temperatură acumulator în afara limitelor	Produsul nu funcționează dacă temperatura acumulatorului este prea mare sau prea mică.	Produsul începe să funcționeze din nou când temperatura este între limitele setate și setările de planificare permit produsului să funcționeze. Asigurați-vă că stația de încărcare se află într-o zonă cu protecție împotriva soarelui.
Curent de încărcare prea mare	Sursă de alimentare necorespunzătoare sau defectă.	Reporniți produsul. Dacă problema persistă, mesajul trebuie remediat de un tehnician de service autorizat.
Problemă de conectivitate	Problemă cu modulul Automower® Connect.	Reporniți produsul. Dacă problema persistă, mesajul trebuie remediat de un tehnician de service autorizat.
În afara zonei de lucru	Conexiunile cablului de delimitare la stația de încărcare sunt încrucișate.	Verificați conectarea corectă a cablului de delimitare. Consultați *Examinarea locului în care trebuie întins cablul de delimitare la pagina 25*.
	Cablul de delimitare este prea aproape de marginea zonei de lucru.	Asigurați-vă că cablul de delimitare este instalat conform instrucțiunilor. Consultați *Instalarea cablului de delimitare la pagina 30*.
	Cablul de delimitare, limita virtuală sau căile de transport virtuale sunt instalate într-o zonă cu pantă prea abruptă.	
	Cablul de delimitare este amplasat într-o direcție greșită în jurul unei insule.	
	Interferențe ale obiectelor din metal (garduri, armături de oțel) sau ale cablurilor îngropate în apropiere.	Mutați cablul de delimitare și/sau creați mai multe insule în zona de lucru pentru a mări intensitatea semnalului.
	Produsul distinge cu greu semnalul de la instalația unui alt produs apropiat.	Plasați produsul în stația de încărcare și generați un nou semnal în buclă. Consultați *Semnal nou de buclă la pagina 36*.

Mesaj	Cauză	Acțiune
Înălțime de tăiere limitată	Reglarea înălțimii de tăiere nu se poate deplasa.	Examinați reglajul înălțimii de tăiere și scoateți iarba și alte materiale nedorite. Dacă problema persistă, mesajul trebuie remediat de un tehnician de service autorizat.
Înălțime de tăiere neașteptată		
Problemă cu înălțimea de tăiere, antrenare		
Înălțimea de tăiere este blocată		
Problemă înălțime de tăiere, direcție		
Lipsă alimentare în stația de încărcare	Sursă de alimentare necorespunzătoare sau defectă.	Verificați sursa de alimentare. Dacă este necesar, înlocuiți sursa de alimentare.
	Cădere de tensiune.	Găsiți și remediați cauza căderii de tensiune.
	Nu există contact între plăcile de contact și plăcile de încărcare.	Asigurați-vă că plăcile de încărcare și plăci de contact sunt conectate.
Sistem de tăiere dezechilibrat	Prea multe sau prea puține cuțite.	Verificați cuțitele de pe discul portcuțit.
Semnal GPS slab	Cerul este obstrucționat pe suprafețe mari din zona de lucru.	Dacă este posibil, îndepărtați obiectele care obstrucționează. Dezactivați funcția de navigație GPS și utilizați în schimb funcția de acoperire a gazonului. Consultați *Acoperire gazon la pagina 35*.
Problemă senzor coliziune, față/spate *Coliziune*	Un blocaj a provocat oprirea produsului.	Deblocați produsul și examinați cauza opririi.
	Corpul produsului nu se poate mișca liber în jurul șasiului.	Îndepărtați murdăria sau materialele nedorite dintre șasiu și corpul produsului pentru a vă asigura că se poate mișca liber în jurul șasiului.
	Corpul produsului nu este instalat corect în amortizoarele din cauciuc.	Asigurați-vă că amortizoarele din cauciuc sunt atașate corect în corpul produsului și în șasiu. Dacă problema persistă, mesajul trebuie remediat de un tehnician de service autorizat.
Coliziune șasiu	Produsul a detectat o coliziune în modulul EPOS™.	Îndepărtați obiectul cu care intră în coliziune produsul. Dacă nu puteți îndepărta obiectul, creați o zonă interzisă. Pentru o instalație cu cablu de delimitare, creați o insulă în jurul obiectului.

Mesaj	Cauză	Acțiune
Destinație inaccesibilă	Produsul nu poate ajunge la destinație, deoarece există o zonă interzisă care blochează calea către zona de lucru.	Editați sau eliminați zona interzisă sau configurați o nouă zonă de lucru.
	Pentru instalația cu EPOS™ nu există nicio cale de transport către zona de lucru.	Editați sau eliminați zona interzisă sau configurați o nouă zonă de lucru.
	Pentru instalația cu EPOS™, calea înapoi către stația de încărcare este blocată de un obstacol.	Îndepărtați obstacolul.
	Pentru instalația cu EPOS™, calea către punctul de întreținere este blocată de un obstacol.	
Destinație blocată	Calea către destinație este blocată de un obstacol.	Îndepărtați obstacolul care blochează calea către destinație.
	Calea către destinație este blocată de o zonă interzisă.	Editați sau eliminați zona interzisă sau configurați o nouă zonă de lucru.
	Pentru instalația cu EPOS™ nu există nicio cale de transport către zona de lucru.	Creați o cale de transport către zona de lucru.
Bateria trebuie înlocuită	Bateria nu este într-o stare bună.	Înlocuiți acumulatorul. Contactați tehnicianul de service autorizat.
Bateria se apropie de finalul duratei de viață	Bateria este într-o stare foarte proastă.	Înlocuiți acumulatorul. Contactați tehnicianul de service autorizat.
Configurație firmware nevalidă	Firmware-ul din produs este nevalid.	Puneți produsul în stația de încărcare și actualizați firmware-ul prin FOTA. Dacă problema persistă, contactați tehnicianul de service autorizat.
Problemă cu harta	Fișierul cu obiecte introduse pe hartă este incorect	Verificați harta în aplicație. Modificați harta și salvați-o.
		Ștergeți harta și efectuați o instalare nouă.
Nu sunt disponibile date de corecție	Probleme tehnice cu EPOS™ prin Husqvarna® Cloud.	Reporniți produsul. Dacă problema persistă, mesajul trebuie remediat de un tehnician de service autorizat.
	Produsul nu are conexiune celulară și nu poate primi date de corecție.	Asigurați-vă că aveți acoperire celulară peste tot în zona în care operează produsul.

Mesaj	Cauză	Acțiune
Zonă de lucru modificată neautorizat	Stația de încărcare sau stația de referință a fost mutată.	Realizați din nou instalarea hărții.
Guide 1/2/3 not found (Ghidajul 1/2/3 nu a fost găsit)	Firul de ghidare nu este conectat la stația de încărcare.	Verificați dacă firul de ghidare este conectat bine la stația de încărcare. Consultați *Instalarea firului de ghidare la pagina 30*.
	Întrerupere în firul de ghidare.	Descoperiți punctul de întrerupere. Înlocuiți porțiunea deteriorată a firului de ghidare cu un nou cablu și aplicați-l utilizând un cuplor original.
	Firul de ghidare nu este conectat la bucla de delimitare.	Verificați firul de ghidare dacă este conectat corespunzător la bucla de delimitare. Consultați *Instalarea firului de ghidare la pagina 30*.
Căutarea poziției	Semnal slab de la sateliți pe stația de referință.	Semnalul de la sateliți este temporar slab. Produsul va începe să funcționeze când semnalele de la sateliți sunt adecvate.
		Examinați instalarea stației de referință.
	Semnal slab de la sateliți pe produs.	Semnalul de la sateliți este temporar slab. Produsul va începe să funcționeze când semnalul de la sateliți este adecvat.
		Verificați dacă există vreun obiect între produs și cer care interferează cu semnalul de la sateliți. Îndepărtați obiectul sau efectuați o nouă instalare pentru a nu include aceste părți în zona de lucru. Consultați *Instalarea obiectelor hării la pagina 19*.
Problemă de comunicare cu stația de referință	Produsul nu este conectat cu stația de referință.	Efectuați o operațiune de asociere între produs și stația de referință.
	Stația de referință nu este instalată corect.	Examinați instalarea stației de referință.
	Produsul nu primește semnalul radio de la stația de referință în toate zonele în care funcționează.	Testați dacă produsul are semnal radio de la stația de referință în toată zona de lucru. Dacă nu, efectuați o nouă instalare a stației de referință sau a hărții. Consultați *Setarea obiectelor pe hartă la pagina 20*.
	Cădere de tensiune.	Examinați și corectați cauza căderii de tensiune pentru stația de referință.
	Există o eroare la stația de referință, iar indicatorul cu led se aprinde intermitent în roșu.	Deconectați și apoi reconectați alimentarea stației de referință pentru a o reporni. Dacă problema persistă, contactați reprezentantul de service autorizat.
	Există interferențe cu o altă stație de referință sau cu alte sisteme radio din zonă.	Reporniți produsul. Dacă problema persistă, contactați reprezentantul de service autorizat.
Conexiune modificată	Noul semnal de buclă a fost schimbat cu succes.	Nicio acțiune.

Mesaj	Cauză	Acțiune
Conexiunea NU s-a modificat	Nu s-a putut modifica semnalul de buclă.	Creați un semnal nou în buclă; încercați de mai multe ori. Dacă problema persistă, mesajul trebuie remediat de un tehnician de service autorizat. Consultați *Semnal nou de buclă la pagina 36*.

8.4 Indicator cu LED al stației de încărcare

Indicatorul cu LED al stației de încărcare este aprins verde când instalarea este corespunzătoare. Dacă indicatorul cu LED al stației de încărcare nu este aprins verde, consultați tabelul de depanare de mai jos. Adresați-vă reprezentantului local Husqvarna sau accesați www.husqvarna.com pentru mai multe informații.

Indicator cu LED	Cauză	Acțiune
Lumină verde constantă	Semnalele stației de încărcare sunt corespunzătoare.	Nu sunt necesare intervenții.
Lumină verde intermitentă	Semnalele stației de încărcare sunt bune și *Modul ECO* este activat.	Nu sunt necesare intervenții.
Luminează albastră intermitentă	Cablul de delimitare nu este conectat la stația de încărcare.	Conectați cablul de delimitare la stația de încărcare.
	Cablul de delimitare este deteriorat.	Înlocuiți secțiunea deteriorată a cablului de delimitare cu un nou cablu de delimitare.
Lumină roșie intermitentă	Interferență la nivelul antenei stației de încărcare.	Contactați reprezentantul Husqvarna local.
Lumină roșie constantă	Eroare la placa de circuite sau alimentarea se realizează incorect în stația de încărcare.	Eroarea trebuie remediată de către un tehnician de service autorizat. Contactați reprezentantul Husqvarna local.

8.5 Simptome

Dacă produsul dvs. nu funcționează conform așteptărilor, urmați ghidul de simptome de mai jos.

Pe www.husqvarna.com există o listă de întrebări frecvente care vă furnizează răspunsuri mai detaliate la o serie de întrebări standard. Adresați-vă reprezentantului local Husqvarna dacă nu reușiți să identificați cauza defecțiunii.

Simptome	Cauză	Acțiune
Produsul are dificultăți la andocare.	Cablul de delimitare nu este dispus într-o linie lungă și dreaptă la o distanță suficient de mare față de stația de încărcare.	Verificați dacă stația de încărcare a fost instalată conform instrucțiunilor. Consultați *Instalarea stației de încărcare la pagina 29*
	Stația de încărcare se află pe o pantă.	Plasați stația de încărcare pe o suprafață complet dreaptă. Consultați *Examinarea locului de amplasare a stației de încărcare la pagina 15*.
Produsul funcționează la ora incorectă.	Trebuie setat ceasul.	Setați ceasul. Consultați *Ora și data la pagina 36*.
	Orele de pornire și de oprire pentru tuns sunt incorecte.	Resetați ora de pornire și schimbați setările pentru *Planificare*. Consultați *Planificare la pagina 33*.
Produsul vibrează.	Cuțitele deteriorate provoacă dezechilibre în sistemul de tăiere.	Verificați cuțitele și șuruburile și înlocuiți-le dacă este necesar. Consultați *Înlocuirea cuțitelor la pagina 44*.
	Prea multe cuțite în aceeași poziție provoacă dezechilibre în sistemul de tăiere.	Verificați ca pe fiecare șurub să fie montat un singur cuțit.
	Sunt folosite diferite versiuni (grosimi) ale cuțitelor Husqvarna.	Verificați dacă cuțitele sunt de versiuni diferite.
Produsul funcționează, dar discul portcuțit nu se rotește.	Produsul caută stația de încărcare.	Nicio acțiune. Discul portcuțit nu se rotește când produsul caută stația de încărcare.
Bateria este descărcată și puneți produsul în stația de încărcare, dar acesta nu se încarcă și nu poate fi setat la ON.	Dacă bateria s-a descărcat profund, va fi nevoie de mai mult timp până se încarcă și până când produsul poate fi setat la ON.	Țineți produsul în stația de încărcare 24 de ore și verificați dacă poate fi setat la ON. Dacă problema persistă, contactați tehnicianul de service autorizat.
Produsul tunde pentru perioade mai scurte decât de obicei între încărcări.	Iarba sau alt obiect străin blochează discul portcuțit.	Demontați și curățați discul portcuțit. Consultați *Înlocuirea cuțitelor la pagina 44*.
	Bateria este uzată.	Înlocuiți bateria. Consultați *Pentru a scoate bateria la pagina 62*.
Atât timpii de tuns, cât și cei de încărcare sunt mai scurți decât în mod normal.	Bateria este uzată.	Înlocuiți bateria. Consultați *Pentru a scoate bateria la pagina 62*.
Produsul este parcat de ore întregi în stația de încărcare.	Butonul **STOP** a fost activat.	Asigurați-vă că este apăsat butonul **START**.
	Este activat modul Parcare.	Selectați modul de operare în Automower® Access sau Automower® Connect.
	Produsul nu poate funcționa dacă temperatura bateriei este prea mare sau prea mică.	Verificați dacă stația de încărcare se află într-o zonă ferită de soare.

Simptome	Cauză	Acțiune
Rezultate de tundere neuniformă.	Produsul funcționează prea puține ore pe zi.	Creșteți durata de tundere. Consultați *Planificare la pagina 33*.
	Setările pentru funcția *Acoperire gazon* sunt incorecte în raport cu configurația zonei de lucru.	Verificați setările pentru funcția *Acoperire gazon*. Consultați *Acoperire gazon la pagina 35*.
	Forma zonei de lucru necesită utilizarea setării *Zona 1-5* pentru ca produsul să-și găsească drumul către toate zonele îndepărtate.	Utilizați *Zona 1-5* pentru a dirija produsul către o zonă îndepărtată. Consultați *Acoperire gazon la pagina 35*.
	Zona de lucru este prea mare.	Încercați să limitați zona de lucru sau să măriți durata de funcționare. Consultați *Planificare la pagina 33*.
	Cuțite tocite.	Înlocuiți toate cuțitele. Consultați *Înlocuirea cuțitelor la pagina 44*.
	Iarbă mare în raport cu înălțimea de tăiere setată.	Măriți înălțimea de tăiere și apoi reduceți-o treptat.
	Acumulare de iarbă la discul portcuțit sau în jurul arborelui motorului.	Verificați dacă discul portcuțit se rotește liber și ușor. Dacă nu, desfaceți discul portcuțit și îndepărtați iarba și obiectele străine. Consultați *Curățarea discului portcuțit la pagina 43*.
Produsul nu este conectat la aplicația Automower® Connect.	Produsul nu a fost conectat anterior la aplicație, acesta nefiind inclus în lista *Mașinile mele de tuns gazonul* din aplicația Automower® Connect.	Efectuați o operație de asociere între produs și dispozitivul mobil. *Efectuarea asocierii cu aplicația Automower® Connect la pagina 32*.
Produsul are doar o conexiune Bluetooth® (pe distanță scurtă) cu aplicația Automower® Connect și nu o conexiune celulară (pe distanță lungă).	Produsul nu are o conexiune celulară cu aplicația Automower® Connect.	Intrați în aplicația Automower® Connect de pe dispozitivul mobil. Selectați Automower® Connect și efectuați o nouă operație de asociere.
Nu vă puteți conecta cu produsul cu un dispozitiv mobil suplimentar.	Un singur dispozitiv mobil poate fi conectat la produs cu Bluetooth® în același timp.	Dezactivați aplicația Automower® Connect de pe toate celelalte dispozitive conectate. Dacă problema persistă, setați dispozitivul mobil conectat la OPRIT și porniți-l din nou. Dacă problema persistă, contactați reprezentantul dvs.

Simptome	Cauză	Acțiune
Conexiunea celulară a funcționat anterior, dar nu funcționează acum.	Există o problemă cu conectivitatea celulară.	• Asigurați-vă că aveți acoperire celulară în zona dvs. • Dezactivați Automower® Connect din aplicație și activați din nou. Așteptați 1 oră și încercați din nou. • Reporniți produsul. • Dacă în aplicație este disponibil un firmware nou, instalați-l pentru a vă asigura că dispuneți de cel mai recent firmware. • Asigurați-vă că aveți instalată cea mai recentă versiune a aplicației Automower® Connect. • Dacă problema persistă, contactați reprezentantul dvs.

8.6 Găsirea unor întreruperi în cablul buclei

Întreruperile din cablul buclei sunt, de obicei, rezultatul deteriorării fizice a cablului produse în mod neintenționat, de exemplu în timpului lucrului în grădină cu o lopată. În țările cu sol înghețat și pietrele ascuțite care se mișcă în sol pot deteriora cablul. Întreruperile pot fi cauzate și de tensiuni mecanice excesive în cablu la instalare.

Tăierea foarte scurtă a ierbii imediat după instalare poate deteriora izolația cablului. Deteriorarea izolației produce o întrerupere abia după mai multe săptămâni sau luni. Pentru a evita acest lucru, înălțimea de tăiere maximă trebuie să fie selectată întotdeauna în prima săptămână după instalare și apoi redusă cu câte un pas la fiecare două săptămâni, până la obținerea înălțimii de tăiere necesare.

O îmbinare defectuoasă a cablului buclei poate conduce, de asemenea, la întreruperi în câteva săptămâni de la îmbinare. O îmbinare defectuoasă poate fi cauzată, de exemplu, de faptul că cuplorul nu este strâns suficient cu patentul sau că s-a utilizat un cuplor de calitate mai slabă decât cea a cuplorului original. Verificați toate îmbinările cunoscute înainte de a efectua noi lucrări de depanare.

O întrerupere a cablului poate fi depistată prin înjumătățirea graduală a distanței față de punctul în care se presupune că s-ar fi produs întreruperea până când rămâne doar o porțiune foarte redusă de cablu.

Metoda următoare nu funcționează dacă *modul ECO* este activat. Asigurați-vă mai întâi că *modul ECO* este dezactivat. Consultați *Modul ECO la pagina 34*.

1. Asigurați-vă că lampa indicatoare din stația de încărcare luminează albastru intermitent, ceea ce indică o întrerupere a buclei de delimitare. Consultați *Indicator cu LED al stației de încărcare la pagina 56*.

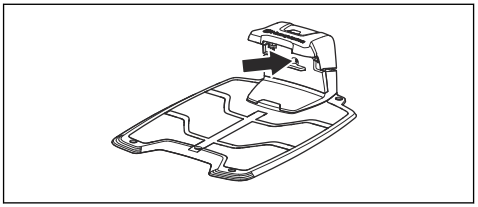

2. Verificați dacă conexiunile cablului de delimitare la stația de încărcare sunt corecte și nedeteriorate. Verificați dacă lampa indicatoare a stației de încărcare încă luminează albastru intermitent.

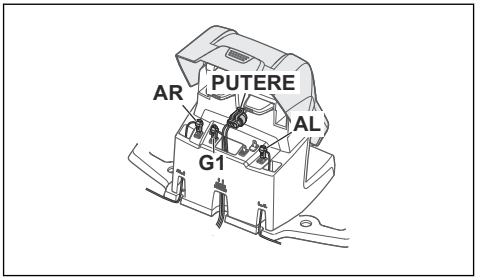

3. Schimbați conexiunile dintre cablul de ghidare și cablul de delimitare în stația de încărcare.

   Începeți prin comutarea conexiunii AL și G1. Unele modele au fire de ghidare suplimentare (G2, G3). Pentru acestea poate fi urmată aceeași procedură.

   Dacă lampa indicatoare luminează verde continuu, înseamnă că întreruperea se află undeva în cablul de delimitare, între AL și punctul în care firul de ghidare se conectează la cablul de delimitare (linia neagră groasă din figură).

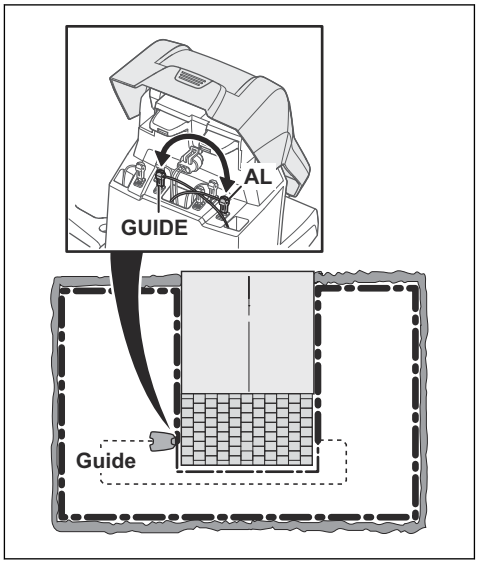

Pentru remedierea erorii, veți avea nevoie de cablul de delimitare, de unul sau mai mulți conectori, respectiv cuploare:

a) În cazul în care cablul de delimitare este scurt, este mai simplu să se înlocuiască întreg cablul de delimitare dintre AL și punctul în care firul de ghidare este conectat la cablul de delimitare (linia neagră groasă).

b) În cazul în care cablul de delimitare suspectat este lung (linie neagră groasă), procedați astfel: Readuceți AL și G1 în pozițiile inițiale. Apoi, deconectați AR. Conectați un cablu buclă nou la AR. Conectați celălalt capăt al acestui cablu buclă nou în mijlocul porțiunii de cablu suspectate.

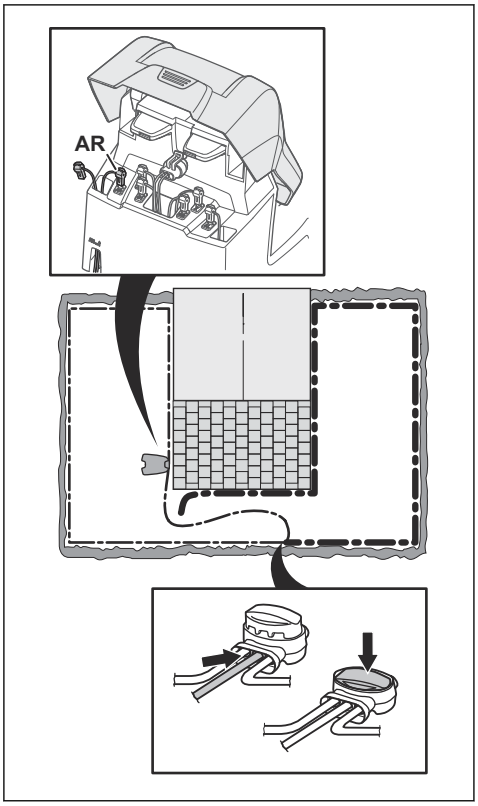

Dacă lampa indicatoare luminează acum în verde, întreruperea se află undeva între capătul deconectat și punctul în care este conectat noul cablu (linia neagră groasă de mai jos). În acest caz, deplasați conexiunea noului cablu mai aproape de capătul deconectat (aproximativ în mijlocul porțiunii suspectate) și verificați din nou dacă lampa indicatoare luminează verde.

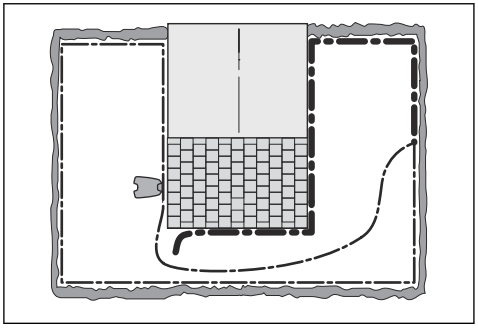

Continuaţi până când rămâne doar o porţiune foarte scurtă care face diferenţa dintre o lumină verde continuă şi o lumină albastră intermitentă. Apoi, urmaţi instrucţiunile din pasul 5 de mai jos.

4. Dacă lampa indicatoare continuă să lumineze intermitent în albastru la pasul 3 de mai sus: Readuceţi AL şi G1 la poziţiile iniţiale. Apoi, comutaţi AR şi G1. Dacă lampa indicatoare luminează acum continuu în verde, deconectaţi AL şi conectaţi un cablu de delimitare nou la AL. Conectaţi celălalt capăt al acestui cablu nou în mijlocul porţiunii de cablu suspectate. Aplicaţi aceeaşi metodă la paşii 3a) şi 3b) de mai sus.
5. Când întreruperea a fost găsită, partea deteriorată trebuie înlocuită cu un cablu nou. Utilizaţi întotdeauna cuploare originale.

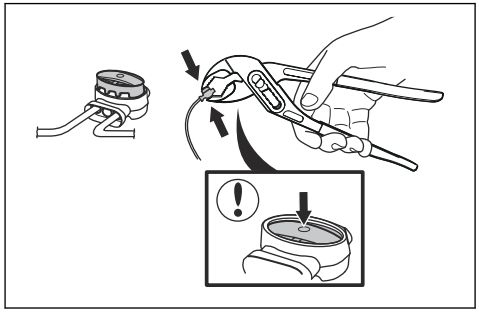

9 Transportul, depozitarea şi eliminarea

9.1 Transportul

Bateriile cu ioni de litiu furnizate respectă cerinţele legislaţiei privind bunurile periculoase.

- Respectaţi toate reglementările naţionale aplicabile.
- Respectaţi cerinţele speciale de pe ambalaj şi etichete privind transporturile comerciale, inclusiv cele efectuate de către terţe părţi şi companiile de expediţie.

9.2 Depozitarea

- Încărcaţi complet produsul. Consultaţi *Încărcarea bateriei la pagina 41*.
- Setaţi produsul la OFF. Consultaţi *Pentru a pune produsul la OFF la pagina 40*.
- Curăţaţi produsul. Consultaţi *Curăţaţi produsul la pagina 43*.
- Păstraţi produsul într-un spaţiu uscat, ferit de îngheţ.
- Ţineţi produsul cu toate roţile pe teren drept.
- Dacă vă păstraţi staţia de încărcare în interior, deconectaţi şi scoateţi sursa de alimentare şi toţi conectorii de la staţia de încărcare. Puneţi capătul fiecărui cablu conector într-o cutie de protecţie a conectorilor.

  Nota: Dacă ţineţi staţia de încărcare în aer liber, nu deconectaţi sursa de alimentare şi conectorii.

- Contactaţi centrul de service Husqvarna pentru informaţii despre accesoriile de depozitare disponibile pentru produsul dvs.

9.3 Dezafectarea

- Respectaţi cerinţele de reciclare şi reglementările locale aplicabile.
- Pentru întrebări despre modul de scoatere a bateriei, consultaţi *Pentru a scoate bateria la pagina 62*.

9.3.1 Pentru a scoate bateria

ATENŢIE: Scoateţi bateria doar atunci când aruncaţi produsul.

1. Setaţi produsul la OFF. Consultaţi *Pentru a pune produsul la OFF la pagina 40*.
2. Puneţi produsul cu discul portcuţit în sus pe o suprafaţă moale şi curată.

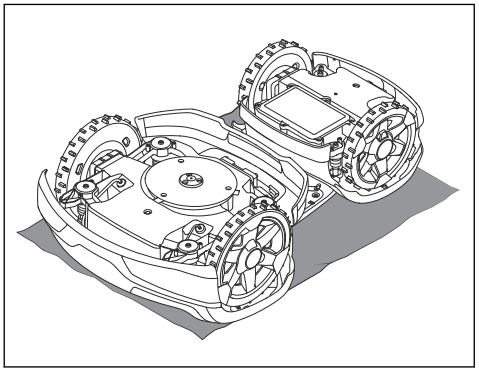

3. Scoateţi cele 6 şuruburi şi îndepărtaţi capacul bateriei.

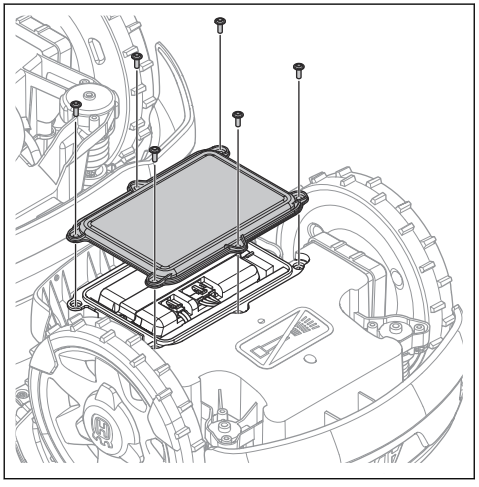

4. Scoateţi cele 2 şuruburi şi îndepărtaţi consola.

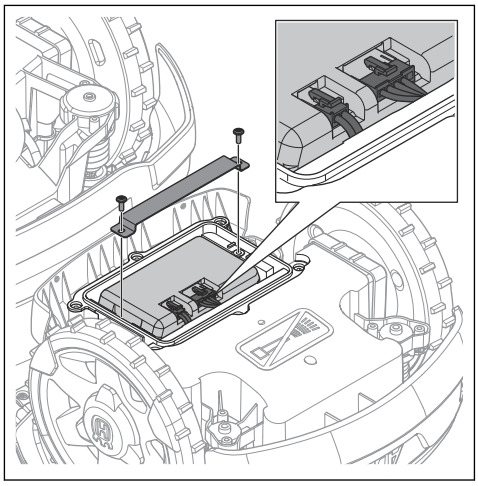

5. Deconectați cele 2 cabluri de la baterie și scoateți bateria.

10 Date tehnice

10.1 Date tehnice

Dimensiuni	Automower® 435X AWD NERA
Lungime, cm / in.	93/36,6
Lățime, cm / in.	55/21,7
Înălțime, cm / in.	33/13,1
Greutate, kg/lb	18,1/39,9

Sistemul electric	Automower® 435X AWD NERA
Baterie litiu-ion de 18 V / 8 Ah Art. nr.	534 19 93-01
Baterie Litiu-Ion 18,0 V / 8,4 Ah Art. nr.	534 19 93-02
Sursă de alimentare (28 V c.c.), V c.a.	100-240
Lungimea cablului de joasă tensiune, m/ft	10 / 33
Consum mediu de energie la utilizare maximă	25 kWh/lună în 3500 m^2
Curent de încărcare, A c.c.	7
Tip de sursă de alimentare[9]	FW7458/28/D/XX/Y, ADP-200MR XX
Timp obișnuit de tuns, min	145
Timp obișnuit de încărcare, min	45

Antenă pentru cablul de delimitare	Automower® 435X AWD NERA
Bandă de frecvență operațională, Hz	100-80000
Câmp magnetic maxim, dBuA/m[10]	82
Putere radiofrecvență maximă[11], mW la 60 m	< 25

Date despre zgomot [12]	Automower® 435X AWD NERA
Nivel de zgomot perceput, dB (A)	60
Nivel de zgomot - putere acustică măsurată, dB (A)	60
Nivel de zgomot - putere acustică garantată, dB (A)	62
Incertitudini emisii de zgomot KWA, dB(A)	2
Nivel de zgomot - presiune acustică la urechea operatorului[13], dB (A)	49

[9] XX, YY pot reprezenta orice caractere alfanumerice sau spațiu liber numai în scopuri de marketing, fără diferențe tehnice. „XX” indică versiunea de țară, cum ar fi JP, iar „Y” indică ediția produsului, cum ar fi V.

[10] Măsurat în conformitate cu EN 303 447.

[11] Puterea de ieșire activă maximă către antene pe banda de frecvențe pe care funcționează echipamentul radio.

[12] Determinate în conformitate cu Directiva 2006/42/CE și cu standardul EN 50636-2-107. Cu excepția nivelului de zgomot, perceput, măsurat conform ISO 11094:1991.

[13] Incertitudini zgomot presiune acustică K_{pA}, 2-4 dB (A)

Tundere	Automower® 435X AWD NERA
Sistem de tăiere	3 cuțite rotative pivotante
Turația maximă a motorului de tăiere, rpm	2475
Consum de energie în timpul tunsului, W +/- 20%	42
Înălțime de tăiere, cm / in.	3-7 / 1,2-2,8
Lățime de tăiere, cm / in.	22/8,7
Cel mai îngust pasaj posibil pentru instalația cu cablu, cm/in.	60 / 24
Cel mai îngust pasaj posibil pentru instalația cu EPOS™, cm/in.	200/80
Pantă maximă pentru zona de lucru, %	70
Panta maximă pentru cablul de delimitare, %	50
Număr de fire de ghidare	3
Lungimea maximă a cablului de delimitare, m / ft	800/2600
Lungimea maximă a buclei de ghidare[14], m/ft	400 / 1300
Capacitate suprafață - neregulată, m^2 / acri	3500/0,9
Capacitatea suprafeței - sistematică cu EPOS™, m^2 / acri	5000 / 1,25

Cod IP	Automower® 435X AWD NERA
Mașină robotizată de tuns gazon	IPX4
Stație de încărcare	IPX1
Sursa de alimentare	IP44

Suport bandă de frecvență	
Interval de frecvență Bluetooth®	2400-2483,5 MHz
Automower® Connect 2G	GSM 850 MHz, E-GSM 900 MHz, DCS 1800 MHz, PCS 1900 MHz
Automower® Connect 4G	Banda 12 (700 MHz), banda 28 (700 MHz), banda 13 (700 MHz), banda 20 (800 MHz), banda 26 (850 MHz), banda 5 (850 MHz), banda 19 (850 MHz), banda 8 (900 MHz), banda 4 (1700 MHz), banda 3 (1800 MHz), banda 2 (1900 MHz), banda 25 (1900 MHz), banda 1 (2100 MHz), banda 18 (850 MHz), banda 66 (1700 MHz), banda 85 (700 MHz)
SRD868 (Europa)	863-870 MHz
SRD915 (America de Nord)	902-928 MHz
SRD915 (Australia)	915-928 MHz
SRD915 (Noua Zeelandă)	915-928 MHz

[14] Bucla de ghidare este bucla formată de firul de ghidare și partea din cablul de delimitare de la îmbinarea cu firul de ghidare până la conexiunea din dreapta de la stația de încărcare.

Clasa de putere		
Putere de ieșire Bluetooth®	8 dBm	
Automower® Connect 2G	Clasa de putere 4 (GSM/E-GSM)	33 dBm
	Clasa de putere 1 (DCS/PCS)	30 dBm
	Clasa de putere E2 (GSM/E-GSM)	27 dBm
	Clasa de putere E2 (DCS/PCS)	26 dBm
Automower® Connect 3G	Clasa de putere 3	24 dBm
Automower® Connect 4G	Clasa de putere 3	23 dBm
SRD868 (Europa)	13 dBm	
SRD915 (America de Nord)	13 dBm	
SRD915 (Australia)	13 dBm	
SRD915 (Noua Zeelandă)	13 dBm	

Abaterile de la aceste date tehnice generale sunt incluse în capitolele specifice țărilor.

Husqvarna AB nu garantează compatibilitatea deplină a produsului cu alte tipuri de sisteme wireless, precum telecomenzile, transmițătoarele radio, aparatele auditive pentru hipoacuzici, plasele electrice subterane pentru protecția împotriva animalelor sau dispozitive similare.

Produsele sunt fabricate în Anglia sau Cehia. Consultați informațiile de pe plăcuța de identificare. Consultați *Introducere la pagina 8*.

10.2 Mărci comerciale înregistrate

Marca și siglele *Bluetooth®* sunt mărci comerciale înregistrate ale *Bluetooth SIG, inc.*, iar utilizarea lor de Husqvarna se face sub licență.

11 Declarație de conformitate

11.1 Declarație de conformitate UE inițială

EU Declaration of Conformity

EU Declaration of Conformity ROB-435XAWD-24-2E

We, Husqvarna AB, SE 561 82 Huskvarna, SWEDEN, Tel. +46 36 146500 declare on our sole responsibility that the products:

Description	Battery powered robotic lawn mower
Brand	HUSQVARNA
Type / Model	HUSQVARNA AUTOMOWER® 435X AWD NERA
Identification	Serial numbers dating from 2024 week 40

complies fully with the following EU directives and regulations:

Directive/Regulation	Description
2006/42/EC 2014/53/EU 2011/65/EU	"relating to machinery" "relating to radio equipment" "restriction of use of certain hazardous substances"

and that the following standards and/or technical specifications are applied;
IEC 60335-1:2010+A1:2013+A2:2016 (EN 60335-1:2012+AC:2014+A11:2014+A13:2017+A15:2021)
IEC 60335-2-107:2017+A1:2020+A2:2021 (EN 50636-2-107:2015+A1:2018+A2:2020+A3:2021)
EN ISO 12100:2010
EN IEC 63000:2018
EN 61000-6-1:2007
EN 61000-6-3:2007+A1:2011+AC:2012
EN 55014-1:2017+A11:2020 and EN 55014-1:2021
EN 55014-2:1997+A1:2001+A2:2008+AC:1997 and EN 55014-2:2021
ETSI EN 301 489-1 V1.9.2 and ETSI EN 301 489-1 V2.2.3
ETSI EN 301 489-3 V2.3.2
ETSI EN 301 489-17 V3.2.4
ETSI EN 303 447 V1.3.1
ETSI EN 300 328 V2.2.2
ETSI EN 301 511 V.12.5.1
ETSI EN 303 413 V1.2.1

and for HUSQVARNA AUTOMOWER® equipped with Automower Connect:
ETSI EN 301 489-52 V1.2.1
ETSI EN 301 489-19 V2.2.1
ETSI EN 301 908-1 V15.2.1
ETSI EN 301 908-2 V13.1.1 (Automower® Connect 3G Version)
ETSI EN 301 908-13 V13.2.1 (Automower® Connect 4G Version)

and for HUSQVARNA AUTOMOWER® equipped with EPOS accessory
ETSI EN 300 220-1 V3.1.1
ETSI EN 300 220-2 V3.1.1 and ETSI EN 300 220-2 V3.2.1

Sara Gard (Sep 27, 2024 15:25 GMT+2)
Sara Gard
Huskvarna

Director Residential EPAC Robotics R&D
Husqvarna AB, Husqvarna Forest and Garden Division
Responsible for technical documentation

CE

11.2 Declarație de conformitate UE tradusă

Noi, Husqvarna AB, SE 561 82 Huskvarna, SWEDEN,
Tel. +46 36 146500, declarăm pe propria răspundere, că produsul:

Descriere	**Mașină robotizată de tuns gazon**
Marcă	Husqvarna
Tip/Model	HUSQVARNA AUTOMOWER® 435X AWD NERA
Identificare	Numere de serie începând cu 2024 săptămâna 40

respectă în totalitate următoarele directive și reglementări UE:

Directivă/Regulament	**Descriere**
2006/42/EC	„Privind echipamentele tehnice”
2014/53/EU	„Privind echipamentele radio”
2011/65/EU	„Restricționarea utilizării anumitor substanțe periculoase”

și că au fost aplicate următoarele standardele armonizate și/sau specificații tehnice;

- IEC 60335-1:2010+A1:2013+A2:2016 (EN 60335-1:2012+AC:2014+A11:2014 +A13:2017+A15:2021)
- IEC 60335-2-107:2017+A1:2020+A2:202 1 (EN 50636-2-107:2015+A1:2018 +A2:2020+A3:2021)
- EN ISO 12100:2010
- EN IEC 63000:2018
- EN 61000-6-1:2007
- EN 61000-6-3:2007+A1:2011+AC:2012
- EN 55014-1:2017+A11:2020 and EN 55014-1:2021
- EN 55014-2:1997+A1:2001+A2:2008 +AC:1997 and EN 55014-2:2021
- ETSI EN 301 489-1 V1.9.2 and ETSI EN 301 489-1 V2.2.3
- ETSI EN 301 489-3 V2.3.2
- ETSI EN 301 489-17 V3.2.4
- ETSI EN 303 447 V1.3.1
- ETSI EN 300 328 V2.2.2
- ETSI EN 301 511 V.12.5.1
- ETSI EN 303 413 V1.2.1

și pentru HUSQVARNA AUTOMOWER® echipat cu Automower® Connect:

- ETSI EN 301 489-52 V1.2.1
- ETSI EN 301 489-19 V2.2.1
- ETSI EN 301 908-1 V15.2.1
- ETSI EN 301 908-2 V13.1.1 (Automower® Connect 3G Version)
- ETSI EN 301 908-13 V13.2.1 (Automower® Connect 4G Version)

și pentru HUSQVARNA AUTOMOWER® echipat cu accesoriul EPOS™:

- ETSI EN 300 220-1 V3.1.1
- ETSI EN 300 220-2 V3.1.1 and ETSI EN 300 220-2 V3.2.1

Sara Gard

Huskvarna

Director Residential EPAC Robotic R&D Husqvarna AB. Divizia Husqvarna Pădure și grădină. Responsabil pentru documentația tehnică.

CE

AUTOMOWER® este marcă înregistrată a companiei Husqvarna AB.
Copyright© 2024 HUSQVARNA. Toate drepturile rezervate.

www.husqvarna.com

Instrucțiuni inițiale



1144023-62

2024-10-30