Bruksanvisning

P 520D med hytt
P 525D med hytt

Läs igenom bruksanvisningen noggrant och förstå innehållet innan du använder maskinen.

Svenska

SYMBOLFÖRKLARING

Symboler

Dessa symboler finns på åkgräsklipparen och i bruksanvisningen.

VARNING! Slarvigt eller felaktigt användande kan resultera i allvarliga skador eller dödsfall för användaren eller andra.

Läs igenom bruksanvisningen noggrant och förstå innehållet innan du använder maskinen.

Använd alltid:

- Godkända hörselskydd

Denna produkt överensstämmer med gällande EG-direktiv.

Snabb

Sakta

Stoppa motorn.

Bränsle

Oljetryck

Bakåt

Framåt

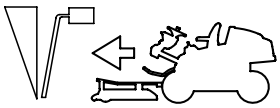

Startinstruktion

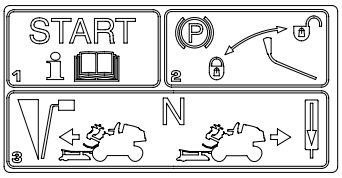

Tändning

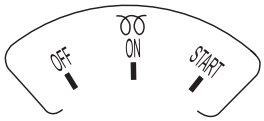

Parkeringsbroms

Bulleremissioner till omgivningen enligt Europeiska Gemenskapens direktiv. Maskinens emission anges i kapitel Tekniska data och på dekal.

Inkoppling av kraftuttag (PTO).

Urkoppling av kraftuttag (PTO)

Varning för roterande delar. Akta händer och fötter.

Akta händerna och andra kroppsdelar så att de inte kläms mellan rem och remskiva.

Roterande knivar För ej hand eller fot under kåpan när motorn är igång

Kör aldrig tvärs över en sluttning

Använd aldrig åkgräsklipparen om personer, speciellt barn eller husdjur, uppehåller sig i närheten

Ta aldrig med passagerare på åkgräsklipparen eller på redskap

SYMBOLFÖRKLARING

Kör mycket sakta utan klippaggregat

Klämrisk!

Klämrisk mellan lyftarmar och fotplåt.

Används bågen uppfälld ska säkerhetsbälte användas.

Används bågen nerfälld ska säkerhetsbälte INTE användas.

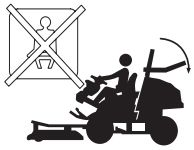

Förklaring av varningsnivåer

Varningarna är graderade i tre nivåer.

VARNING!

VARNING! Används om risk för allvarlig personskada eller dödsfall föreligger för operatör eller omgivning om man inte följer givna instruktioner.

VIKTIGT!

VIKTIGT! Används om risk för personskada föreligger för operatör eller omgivning om man inte följer givna instruktioner.

OBS!

OBS! Används om risk för material- eller maskinskada föreligger om man inte följer givna instruktioner.

Innehåll

SYMBOLFÖRKLARING
Symboler 2
Förklaring av varningsnivåer 3
INNEHÅLL
Innehåll 4
SERVICEJOURNAL
Leveransservice 6
Efter de första 25 timmarna 6
PRESENTATION
Bäste kund! 7
Färd och transport på allmän väg 7
Bogsering 7
Användning 7
Försäkra Din åkgräsklippare 7
God service 8
VAD ÄR VAD?
Vad är vad på maskinen? 9
MASKINENS SÄKERHETSUTRUSTNING
Allmänt 10
Tändningsnyckel 10
Säkerhetskrets 10
Varningslampor 10
Hastighetsreglage 11
Parkeringsbroms 11
ROPS (Roll Over Protective Structure) 11
Säkerhetsbälte 12
Motvikt 12
Ljuddämpare 12
Skyddskåpor 12
MONTERING OCH INSTÄLLNINGAR
Säkerhet vid montering och inställningar 13
Klippaggregat 13
Montering av klippaggregat 14
Demontering av klippaggregat 15
Inställning av sitsen 16
Inställningar av hjälplyftsystem 16
Demontering av dörrar 16
Demontering av hytt 17
Montering av ROPS (Roll Over Protective Structure) .. 18
Nedfällning av ROPS (Roll Over Protective Structure) 18
BRÄNSLEHANTERING
Allmänt 19
Drivmedel 19
Vinterbränsle 19
Tankning 19
Transport och förvaring 19
HANDHAVANDE
Allmänna säkerhetsinstruktioner 20
Personlig skyddsutrustning 20
Övrig skyddsutrustning 20
Säkerhet vid arbete 21
Instrumentpanel 21
Körning av åkgräsklipparen 21
Belysning och eluttag 23
Reglage - Hytt 23
Reglage - Styrkonsoll 24
Värme- och fläktsystem 24
Transport och förvaring 24
Transport och förvaring av hytten 25
Transport med avstängd motor 25
Bypass ventiler 25
START OCH STOPP
Före start 26
Starta motorn 26
Start av motor med svagt batteri 27
Inbromsning 28
Stoppa motorn 28
UNDERHÅLL OCH SERVICE
Skötselschema 29
Allmänt 30
Rengöring 30
Kontroll av motorns kylluftintag 30
Rengöring av kylarens cellpaket 30
Rengöring av luftfilter 30
Rengöring av motor och ljuddämpare 31
Demontering av åkgräsklipparens kåpor 31
Justering av pump- och generatorrem 31
Byte av pump- och generatorrem 31
Justering av parkeringsbroms 32
Byte av lampor 32
Huvudsäkring 33
Serviceläge för klippaggregat 34

INNEHÅLL

Justering av klipphöjd och tiltvinkel. 36
Byte av klippaggregatets remmar 38
Kontroll av knivar 38
Byte av knivar 38
Borttagning av BioClip-plugg 39
Justering av kraftuttagsremmarna 39
Byte av kraftuttagsremmarna 39
Byte av kylvätska 40
Kontroll av ljuddämpare 40
Kontroll av däckens lufttryck 41
Kontrollera batteriet 41
Byte av bränslefilter 41
Byte av luftfilter 41
Byte av fläktsystemets inloppsfilter 42
Klippaggregatets vinkelväxel 42
Kontroll av motorns oljenivå 42
Byte av motorolja 43
Byte av oljefilter 43
Kontroll av hydraulsystemets oljenivå 43
Kontroll av oljenivå i transmissionens växellådor 43
SMÖRJNING
Smörjschema 44
Allmänt 44
Tillbehör 44
Pivothjullagringar 45
Kardanaxelns knutar 45
Klippaggregatfäste 45
Lyftarmarnas bakre lagringar 45
Lyftcylinder 45
Drivaxelns främre stödlager 45
Drivaxelns bakre stödlager 45
Styrcylinder 45
Ledlager 46
Länkstag 46
Vreden till klipphöjdsinställningen 46
Förarsits 46
Smörjning av vajrar 46
Gas- och chokevajrar, spaklagringar 46
Smörj parkeringsbromsvajer 46
Felsökningsschema
TEKNISKA DATA
Åkgräsklipparens dimensioner 51
Hyttens dimensioner 52
Hyttstöd dimensioner 52
EG-försäkran om överensstämmelse 53

SERVICEJOURNAL

Leveransservice

1 Ladda batteriet med max 5 Amp. i minst 4 timmar ☐

2 Kontrollera kylvätskenivå och frostskydd. ☐

3 Kontrollera och justera lufttryck i däck (150 kPa, 1,5 bar, 21,8 PSI). ☐

4 Kontrollera att rätt mängd olja finns i klippaggregatets vinkelväxel. ☐

5 Kontrollera att rätt mängd olja finns i motorn. ☐

6 Kontrollera att olja finns i transmissionens oljetank. ☐

7 Montera klippaggregat. ☐

8 Justera klippaggregat:

Justera aggregatet så att dess bakkant är ca 6-9 mm högre än dess framkant. ☐

Gör ett funktionstest av klippaggregatets höjdjustering. **- Combi 132 X, Combi 155 X** ☐

9 Smörj kardanaxeln med fett. ☐

10 Anslut batteriet. ☐

11 Fyll bränsle och starta motorn. ☐

12 Kontrollera att maskinen inte rör sig i neutralläge. ☐

13 Kontrollera:

Körning framåt. ☐

Körning bakåt. ☐

Aktivering av knivar. ☐

Säkerhetsbrytare för sits. ☐

Säkerhetsbrytare för parkeringsbroms. ☐

14 Informera kunden om:

Behov och fördelar med att lämna in maskinen enligt serviceplan ☐

Service och servicejournalens inverkan på maskinens andrahandsvärde. ☐

Garantin för transmissionen gäller bara om man kontrollerat fram- och bakhjulens rotationshastighet enligt serviceschemat. Vid behov justera enligt angivna tabellvärden i verkstadshandboken. Görs av auktoriserad serviceverkstad. Om justeringen inte utförs kommer systemet att skadas. ☐

Vid temperaturer under 0° C måste maskinen varmköras under minst 10 minuter så att hydrauloljan och transmissionen blir varm. Man riskerar annars att transmissionen går sönder och att transmissionens livslängd minskar. ☐

Användningsområde för BioClip-funktion. ☐

Fyll i försäljningsbevis etc. ☐

Denna leveransservice utförd. Inga kvarstående anmärkningar. Intygas:

Datum:
Mätarställning:
Signatur:
Stämpel:

Efter de första 25 timmarna

1 Byt motorolja och oljefilter. ☐

2 Byt olja i transmissionens växellådor (fram och bak). ☐

3 Byt motorns hydrauloljefilter ☐

4 Kontrollera fram- och bakhjulens rotationshastighet enligt serviceschemat. ☐

PRESENTATION

Bäste kund!

Tack för att Du valde en Husqvarna Rider. Husqvarna Riders är byggda enligt ett unikt koncept med frontmonterat klippaggregat och en patenterad midjestyrning. Ridern är byggd för högsta effektivitet även på små och trånga ytor. Samlade reglage och hydrostatisk transmission reglerad med pedaler bidrar också till maskinens prestanda.

Denna bruksanvisning är en värdehandling. Genom att följa dess innehåll (användning, service underhåll etc) kan Du väsentligt höja maskinens livslängd och även dess andrahandsvärde.

När Du säljer Din Rider, se till att överlåta bruksanvisningen till den nya ägaren.

Med bruksanvisningen följer en servicejournal. Se till att service- och reparationsåtgärder dokumenteras. En god journalföring sänker servicekostnaderna för det säsongsbundna underhållet och påverkar maskinens andrahandsvärde. Ta med servicejournalen när maskinen lämnas till verkstad för serviceåtgärder.

Färd och transport på allmän väg

Kontrollera gällande vägtrafikbestämmelser före färd och transport på allmän väg. Vid eventuell transport ska Du alltid använda godkända spännanordningar och se till att maskinen är väl förankrad.

Bogsering

När din maskin är utrustad med hydrostat bör du endast bogsera maskinen ytterst korta sträckor och i låg hastighet annars finns risk för att hydrostaten skadas.

Transmissionen måste frikopplas vid bogsering, se anvisningar under rubrik Bypass ventiler.

Användning

Denna åkgräsklippare är konstruerad för att klippa gräs på fria och jämna markytor. Därutöver finns ett antal av tillverkaren rekommenderade tillbehör som vidgar användningsområderna. Kontakta din återförsäljare för att erhålla information om vilka dessa är. Maskinen får endast användas med av tillverkaren rekommenderad utrustning varför all annan användning är felaktig. Tillverkarens anvisningar avseende drift, underhåll och reparation måste följas noggrant.

VIKTIGT! Garantin för transmissionen gäller bara om man kontrollerat fram- och bakhjulens rotationshastighet enligt serviceschemat. Vid behov justera enligt angivna tabellvärden i verkstadshandboken. Görs av auktoriserad serviceverkstad. Om justeringen inte utförs kommer systemet att skadas.

Maskinen får enbart handhas, underhållas och repareras av personer som känner till maskinens särskilda egenskaper och kan säkerhetsföreskrifterna.

Olycksförebyggande bestämmelser, andra allmänna säkerhetsbestämmelser och yrkesmedicinska regler samt trafikregler måste alltid följas.

Egenhändigt utförda modifieringar av maskinens konstruktion kan fria tillverkaren från ansvar vid eventuell materiell eller personlig skada som kan uppkomma som resultat av dessa.

Försäkra Din åkgräsklippare

Kontrollera försäkringen för Din nya åkgräsklippare.

- Kontakta ditt försäkringsbolag.
- Du bör ha heltäckande försäkring för trafik, brand, skada, stöld och ansvar

God service

Husqvarnas produkter säljs världen över och ser till att du som kund får bästa support och service. Innan produkten levererades har maskinen exempelvis kontrollerats och injusterats av Din återförsäljare, se intyg i Servicejournalen i denna bruksanvisning.

VIKTIGT! Alla serviceintervall finns beskrivna i servicejournalen. Var noga med att service blir utförd i rätt tid.

När Du behöver reservdelar eller support i servicefrågor, garantiärenden etc vänder Du dig till:

Namn:	Återförsäljare:
Denna bruksanvisning tillhör maskinen med tillverkningsnummer (serienummer):	Transmission
PNC:	Motor

På maskinens typskylt anges:

- Maskinens typbeteckning.
- Tillverkarens produktnummer.
- Maskinens tillverkningsnummer.

Ange typbeteckning och tillverkningsnummer vid reservdelsbeställning.

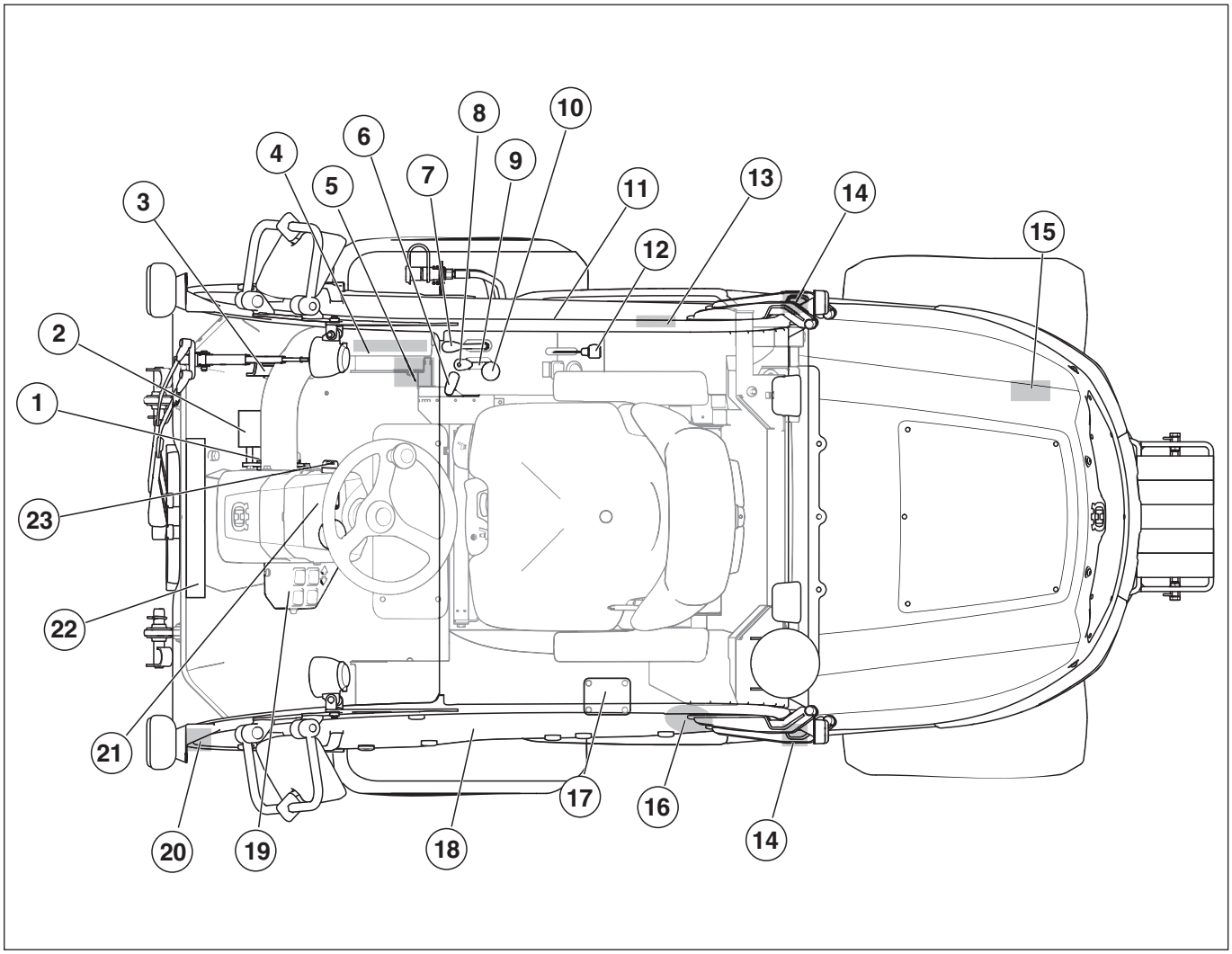

Vad är vad på maskinen?

1 Hög- och lågfartsspärr
2 Hastighetsreglage för körning framåt
3 Hastighetsreglage för körning bakåt
4 Värmereglage
5 Behållare för spolarvätska
6 Parkeringsbroms
7 Spak för hydraullyft av aggregat
8 Funktionsknapp för tillbehör med extra hydraulik
9 Klipphöjdsreglage
10 Reglage för drivning av klippaggregat
11 Nödutgång
12 Gasreglage
13 Produkt- och serienummerskylt
14 Huvlås
15 Bypass-ventil bakaxel
16 Bränsletanklock
17 Bränslemätare
18 Förardörr
19 Reglage - Styrkonsoll
20 Vädringsstag
21 Instrumentpanel
22 Luftfördelare
23 Tändningslås

Allmänt

VARNING! Använd aldrig en maskin med defekta säkerhetsdetaljer.

Om din maskin inte klarar alla kontrollerna ska serviceverkstad uppsökas för reparation.

Tändningsnyckel

Tändningsnyckeln används för att slå på och av motorn, samt alla elektriska funktioner förutom eluttaget.

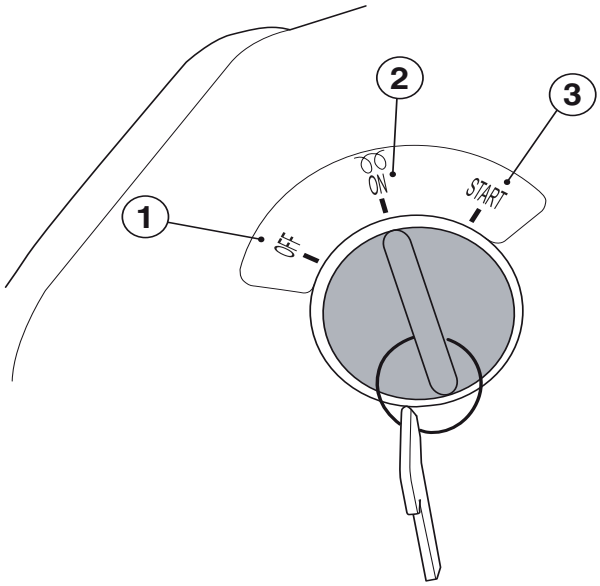

1 OFF - maskinen är avslagen

2 ON - Glödnings- och körläge

3 START - återfjädrande tändningsläge

Tändningsnyckeln sitter till höger om instrumentpanelen.

Kontroll av tändningsnyckeln

- Kontrollera tändningsnyckeln genom att starta och stänga av motorn. Se anvisningar under rubrik Start och stopp.
- Motorn ska starta när tändningsnyckeln vrids till START (3).
- Motorn ska genast stanna när du vrider tändningsnyckeln till OFF (1).

Säkerhetskrets

Maskinen är utrustad med en säkerhetskrets som löser ut när föraren lämnar sitsen med knivarna inkopplade. Säkerhetskretsen löses även ut då parkeringsbromsen inte är aktiverad när föraren lämnar sitsen.

När säkerhetskretsen löser ut stoppas drivningen av knivarna. En kort fördröjning finns för att undvika stopp om föraren studsar i stolen.

- När säkerhetskretsen har stoppat klippaggregatets drivning, måste reglaget tryckas in och dras ut igen för att starta knivarna. Drivningen av knivarna kan bara startas när föraren sitter i sitsen.

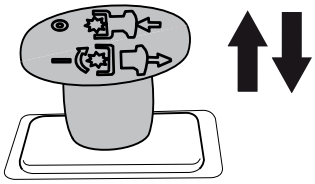

- Tryck in reglaget för att koppla ur drivningen av knivarna.

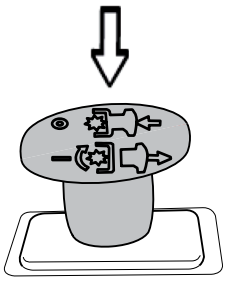

- Dra ut reglaget för att koppla in drivningen av knivarna.

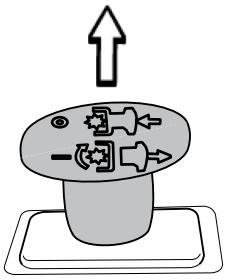

Kontroll av säkerhetskretsen

- Kontrollera dagligen att säkerhetssystemet fungerar genom att försöka starta motorn när en av ovanstående förutsättningar inte är uppfylld. Byt förutsättning och försök igen.

Varningslampor

Hytten är utrustad med två typer av varningslampor.

Varningsblinkers, alla maskinens körriktningsvisare blikar samtidigt. Varningsblinkers används för att varna fordon på allmän väg att maskinen är stillastående eller långsammare än övrig trafik.

Roterande varningsljus, varningslampa med blinkande orangegut ljus som är placerad på hyttens tak. Det roterande varningsljuset används för att uppmärksamma om pågående arbete.

Kontroll av varningslampor

Kontrollera regelbundet att lamporna fungerar och är fria från smuts och sprickor.

Körning av maskin utan hytt

Även om maskinen används utan hytt måste nationella och lokala föreskrifter och bestämmelser följas. Det kan gälla krav på exempelvis skyddsutrustning, trafiksats och trafikregler.

Hastighetsreglage

Maskinens hastighet regleras steglöst med två pedaler. Vid färd framåt används pedal (1) och vid färd bakåt pedal (2).

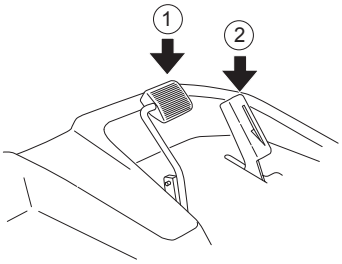

När framåtpedalen släpps, bromsar maskinen. Behövs ytterligare bromsverkan, kan bakåtpedalen också användas.

Hög- och lågfartsspärr (P 525D)

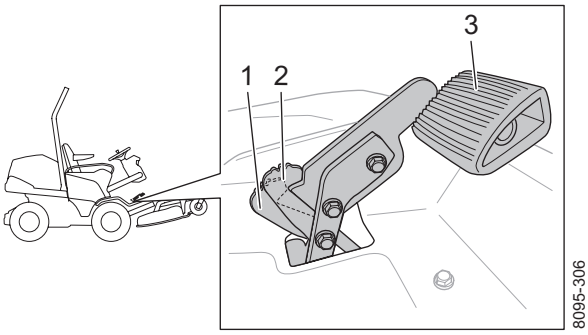

1 Spärr, lågfartsläge

2 Spärr fullfartsläge

3 Framåtpedal

Framåtpedalen har en spärr som kan manövreras med foten. När spärren ligger i högfartsläge (2) erhålls max hastighet. Rekomenderas vid transportkörning.

När spärren dras bakår, övergår pedalen till lågfartsläge vilket medför begränsad hastighet på maskinen (1). Lågfartsläge är att föredra för bästa ergonimi under arbete vid lägre hastigheter exempelvis gräsklippning.

Kontroll av hastighetsreglage

- Kontrollera att fram- och bakåtpedalen kan manövreras fritt.
- Kontrollera att maskinen bromsar in när framåtpedalen släpps.
- Kontrollera att spärren återgår till högfartsläge genom att lyfta upp framåtpedalen med foten.

Parkeringsbroms

Parkeringsbromsen aktiveras genom att föra handtaget framåt.

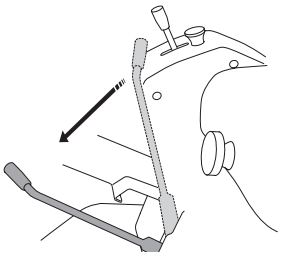

Kontroll av parkeringsbroms

Kontrollera att parkeringsbromsen är rätt justerad genom att ställa maskinen i ett nerförslut.

- Aktivera parkeringsbromsen.
- Om maskinen inte står stilla skall parkeringsbromsen justeras.

ROPS (Roll Over Protective Structure)

ROPS är en skyddsbåge som minskar skaderisken om maskinen skulle välta. Använd ROPS och säkerhetsbälte vid körning i sluttningar.

Bågen går att fälla ner.

- Ta bort de två sprintarna som håller bågen och fäll den bakåt.

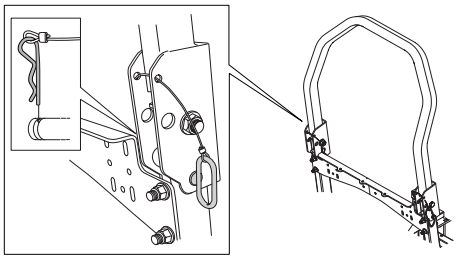

VARNING! Används bågen nerfälld ska säkerhetsbälte INTE användas.

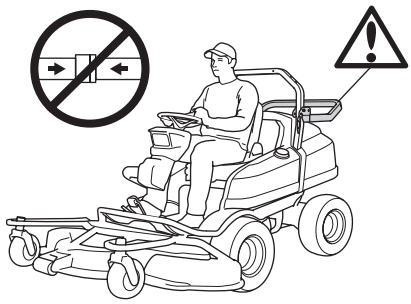

VARNING! Används bågen uppfälld ska säkerhetsbälte användas.

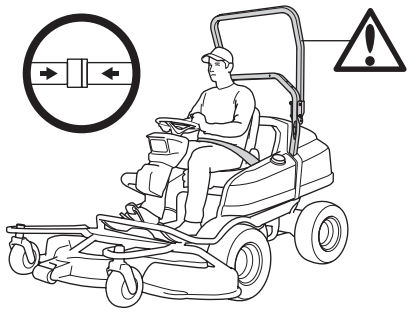

Kontroll av ROPS

- Kontrollera att ROPS sitter fast och är oskadad.

Säkerhetsbälte

Säkerhetsbältet skyddar föraren från skador i händelse av krock eller vältning.

Bältet får endast användas när bågen (ROPS) är uppfälld eller då maskinen är utrustad med hytt.

När säkerhetsbältet inte används ska det spännas fast runt stolsryggen och dras åt.

Kontroll av säkerhetsbälte

- Kontrollera regelbundet att säkerhetsbältet är helt och sitter ordentligt fast.

Motvikt

Om maskinen används med hytt ska motvikt alltid användas. Motvikten ökar maskinens stabilitet.

Kontroll av motvikt

Kontrollera regelbundet att motvikten är korrekt monterad och sitter stadigt på plats.

Ljuddämpare

Ljuddämparen är konstruerad för att ge så låg ljudnivå som möjligt samt för att leda bort motorns avgaser från användaren.

VARNING! Använd aldrig en maskin utan eller med defekt ljuddämpare. En defekt ljuddämpare kan öka ljudnivån och brandrisken avsevärt. Ha verktyg för brandsläckning tillgängliga.

VARNING! Ljuddämparen innehåller kemikalier som kan vara cancerframkallande. Undvik kontakt med dessa kemikalier ifall ljuddämparen skulle gå sönder.

Ljuddämparen blir mycket het under och efter användning, även när den går på tomgång. Var uppmärksam på brandrisken, speciellt vid hantering nära brandfarliga ämnen och/eller gaser.

Kontroll av ljuddämpare

- Kontrollera att ljuddämparen sitter fast och är oskadad.

Skyddskåpor

VARNING! Kontrollera alltid att skydden är korrekt monterade innan maskinen startas.

Skyddskåpor på maskinen skyddar användaren från kylfläkten, remdrivningen och varma ytor.

Kontroll av skyddskåporna

- Kontrollera skyddskåporna så att de inte har sprickor eller andra skador. Byt ut skadade kåpor.

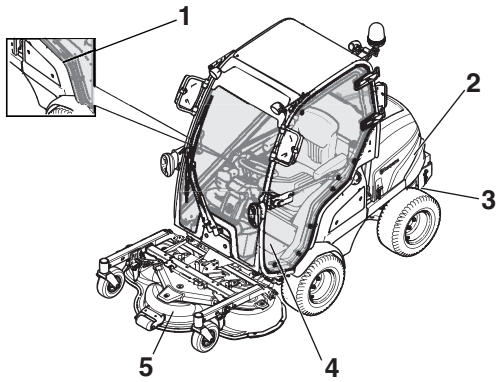

1 Sidokåpa

2 Motorkåpa

3 Transmissionskåpa

4 Servicelucka

5 Remkåpor (3 st.)

Säkerhet vid montering och inställningar

VARNING! Motorn avger kolmonoxid som är en färglös, giftig gas. Använd inte maskinen i slutna utrymmen.

- Lämna aldrig maskinen utan uppsikt med motorn igång. Stäng alltid av knivarna, dra till parkeringsbromsen, stoppa motor och ta ur nyckeln innan du lämnar maskinen.
- Låt aldrig barn eller andra personer som inte utbildats i handhavande av maskinen, använda eller underhålla den. Lokala föreskrifter kan reglera användarens ålder.
- Elektriska stötar kan orsaka skador. Vidrör ej några kablar när motorn är igång. Prova ej tändningssystemet med fingrarna.

VARNING! Motorn och avgassystemet blir mycket varma under drift. Risk för brännskador vid beröring.

- Maskinen är testad och godkänd endast med av tillverkaren levererad eller rekommenderad utrustning.

Klippaggregat

Maskinen kan utrustas med 4 olika klippaggregat. Combi 132 och Combi 155 med 7 stegs, manuell klipphöjdsjustering och Combi 132 X och Combi 155X med steglös, hydraulisk klipphöjdsjustering.

Klippaggregatets detaljer - Combi 132, Combi 155

Detaljer som omnämns är:

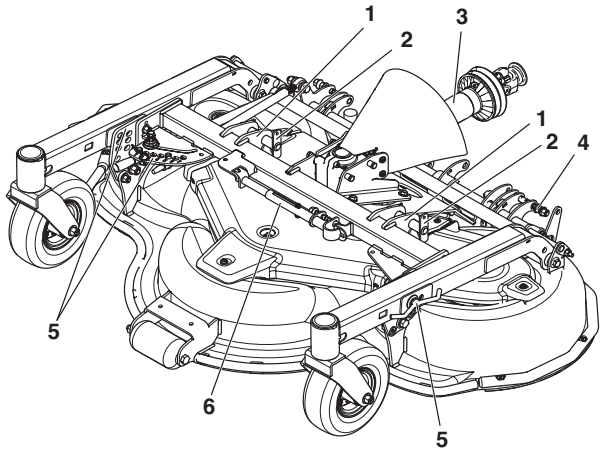

1 Infästningspunkt

2 Bult

3 Kardanaxel

4 Fjädrande spärr för länk

5 Klipphöjdsreglage

6 Servicestag

Klippaggregatets detaljer - Combi 132 X, Combi 155 X

Detaljer som omnämns är:

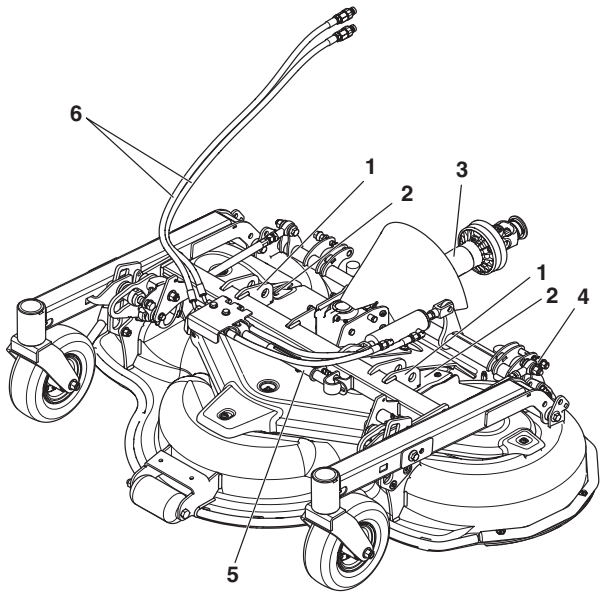

1 Infästningspunkt

2 Bult

3 Kardanaxel

4 Fjädrande spärr för länk

5 Servicestag

6 Hydraulslangar

Montering av klippaggregat

1 Kör fram maskinen till klippaggregatet.

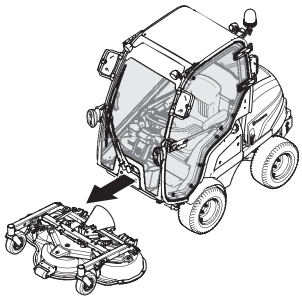

2 Sänk lyftarmarna till klippaggregatets infästningspunkter.

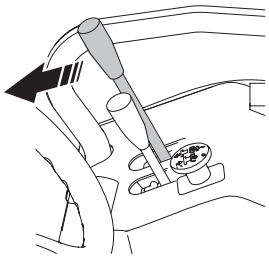

VARNING! Är hjälpsystemet inkopplad kommer lyftarmarna röra sig med stor kraft om någon kommer åt lyftspaken. lakttag försiktighet så att handen ej kläms.

Risk för klämskador.

3 Aktivera parkeringsbromsen och stäng av motorn.

4 Sätt dit bulten till länkleden och dess sprintar på båda sidor av klippaggregatet.

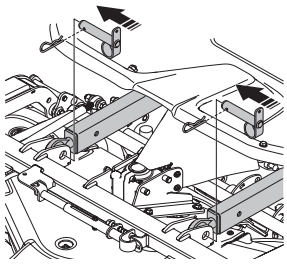

5 Sätt dit kardanaxeln på klippaggregatet. Kardanaxeln är märkt med en pil som indikerar vilken riktning kardanaxeln ska kopplas mot kraftuttaget på maskinen. Skjut bak ringen så frigörs snabbkopplingen och kardanaxeln kan skjutas på axeltappen.

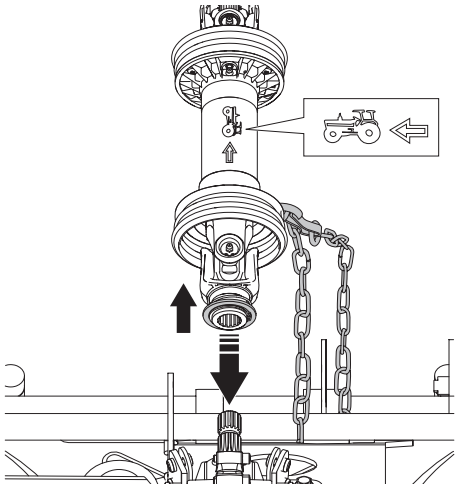

6 Säkra den främre låskedjan till kardanskyddet runt tvärröret.

7 Se till att gummiskyddet viks över främre kardanknuten.

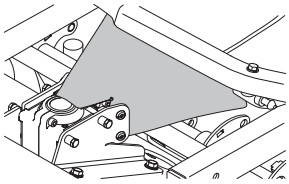

8 Ta bort serviceluckan.

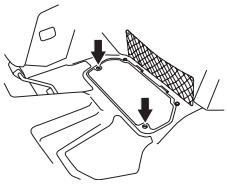

9 För mer information, se avsnitt ”Demontering av åkgräsklipparens kåpor”.

10 Koppla in kardanaxelns bakre del i kraftuttaget på maskinen.

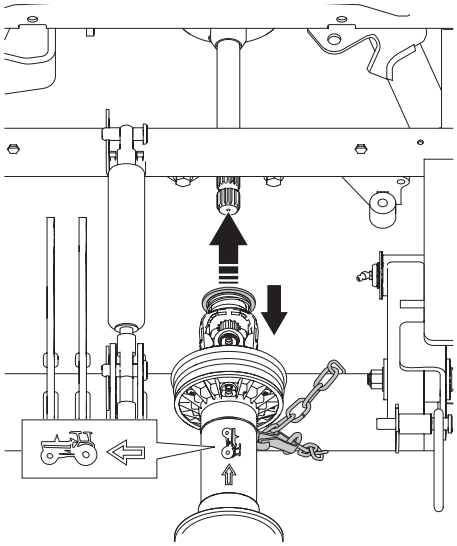

11 Sätt dit låskedjan till kardanskyddet runt lyftbalken.

12 Sätt tillbaka serviceluckan

13 Starta motorn och lyft aggregatet halvvägs

14 Stäng av motorn.

15 Montera dit lyftöglorna som hänger på lyftarmarna. Dra ut spärren och peta in lyftöglan. En på varje lyftarm.

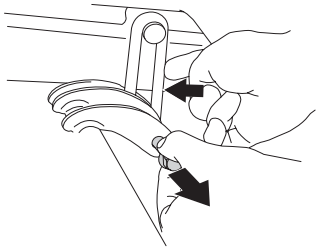

16 Kontrollera och justera klippaggregatets tiltvinkel. För mer information, se avsnitt ”Justering av klipphöjd och tiltvinkel”.

Montering av klippaggregat - Combi 132 X, Combi 155 X

17 Följ instruktionerna för ”Montering av klippaggretag” punkt 1-16

18 Dra hydraulslangarna från klippaggregatet genom öglan.

19 Koppla hydraulslangarna från klippaggregatet till snabbkopplingarna på maskinen.

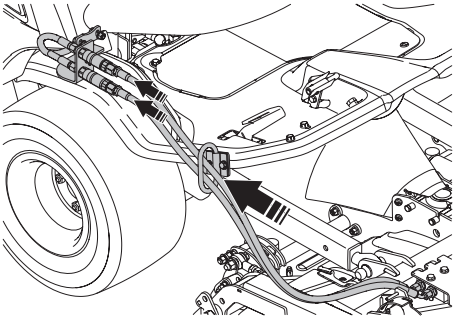

20 Kontrollera att hydraulslangarna är rätt kopplade genom att justera klipphöjden med klipphöjdsreglaget på maskinen. För mer information, se avsnitt ”Klipphöjd - Combi 132 X, Combi 155X”.

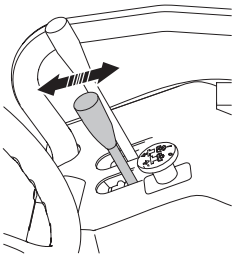

21 Välj funktion på klipphöjdsreglaget (höj, sänk) genom hydraulslangarnas placering i snabbkopplingarna på maskinen. Växla höj- och sänkfunktion genom att växla plats på hydraulslangarna.

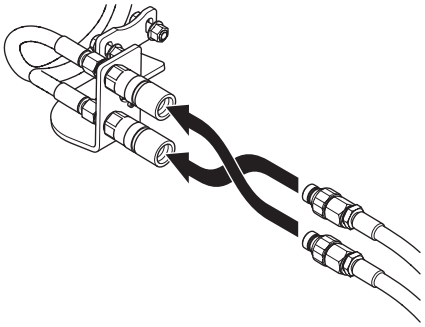

Demontering av klippaggregat

VARNING! Lämna aldrig kardanaxeln i maskinen med ena änden lossad. Om motorn startas kan skador uppstå.

1 Placera maskinen på ett plant underlag och aktivera parkeringsbromsen.

2 Koppla bort hydraulslangarna från snabbkopplingarna på maskinen. **(Combi 132 X, Combi 155 X)**

3 Höj klippaggregatet halvvägs.

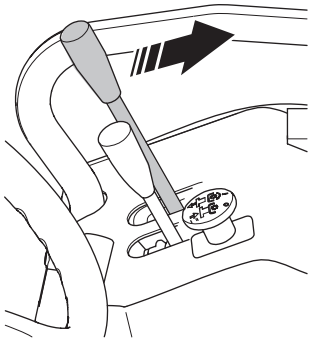

4 Stäng av motorn.

5 Ta bort lyftöglorna från klippaggregatet.

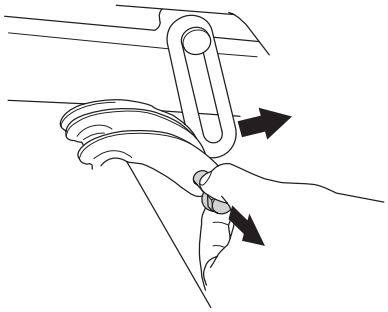

6 Starta motorn och sänk ner klippaggregatet till lägsta läget. Klippaggregatet hänger nu löst i bakkant.

7 Stäng av motorn.

8 Ta bort serviceluckan.

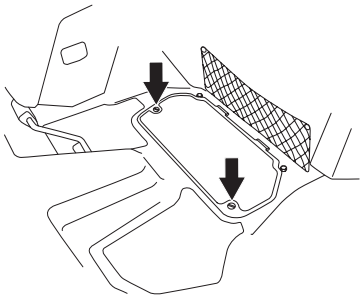

9 Skjut bak ringen så frigörs snabbkopplingen och kardanaxeln kan dras av från axeltappen. Tag bort kardanaxeln helt. Lyft bort låskedjorna.

10 Tag bort sprintarna från bultarna samt ta bort bultarna från länklederna.

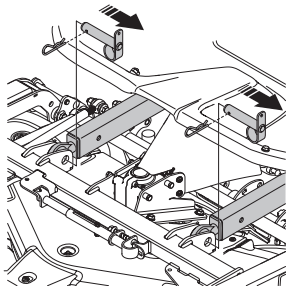

VARNING! Är hjälpfunktionen inkopplad kommer lyftarmarna röra sig med stor kraft när sprintarna lossas. Iakttag försiktighet så att handen ej kläms.

Inställning av sitsen

VARNING! Iakttag försiktighet så att handen ej kläms eller skadas på låskrokarna när sitsen fälls tillbaka.

VARNING! Justera inte sitsens inställningar under körning. Risk för osäker manövrering.

Sitsen kan justeras i längsled. Vid justering förs spaken under sitsens framkant uppåt, därefter kan sitsen föras framåt eller bakåt till önskat läge.

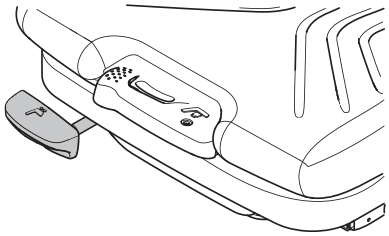

Sitsens fjädring kan anpassas efter förarens vikt. Vikten ställs in genom att fälla ut spaken i framkant på stolen och pumpa upp eller ner.

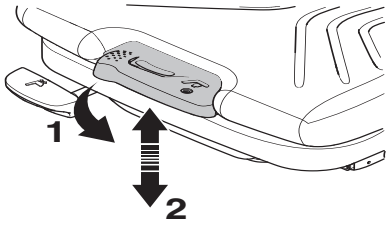

Ryggstödslutningen justeras med reglaget på sätets högra sida.

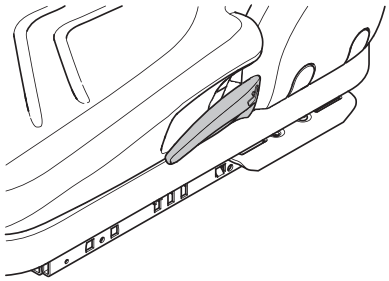

Svankstödet justeras med vredet på sätets baksida.

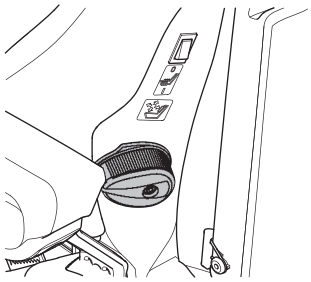

Sitsen har en ledad infästning i framkant och kan fällas framåt. För att fälla sitsen framåt måste vreden bakom sätet lossas.

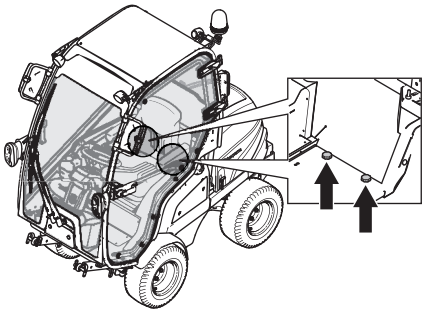

VIKTIGT! När sitsen fälls tillbaka **måste** vreden och brickorna monteras ordentligt på plats.

Inställningar av hjälplyftsystem

Hjälplyftssystemet minskar marktrycket från klippaggregatets pivothjul och för över det till maskinens framhjul.

Effekten av hjälplyftsystemet kan justeras genom att flytta gasfjädern uppåt eller neråt.

- Maximal effekt fås när gasfjädern placeras i översta hålet.

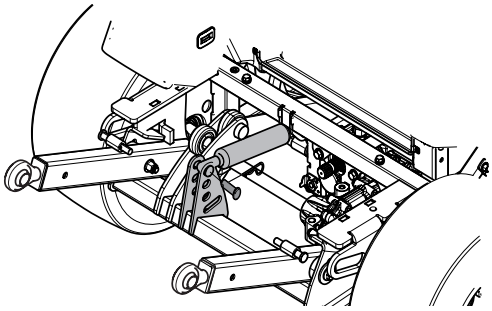

- Ingen effekt erhålls i slitsen längst ner.
- Vid användning av klippdäck skall gasfjädern vara monterad i översta hålet.

Demontering av dörrar

1 Öppna förardörren.

2 Lossa gasfjädern genom att dra bajonettfattningen bakåt och lossa kulleden.

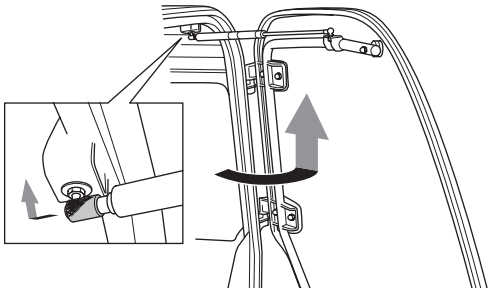

3 Öppna dörren 90 grader.

4 Ta ett stadigt grepp om hela dörren och lyft av dörren rakt upp.

VARNING! Hantera dörren mycket varsamt!

5 Öppna nödutgången med handtaget från insidan av hytten.

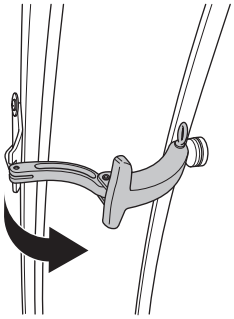

6 Öppna dörren 90 grader.

7 Ta ett stadigt grepp om hela dörren och lyft av dörren rakt upp.

Montering sker i omvänd ordning.

Demontering av hytt

VARNING! Om maskinen används utan hytt måste ROPS vara monterad.

1 Demontera dörrarna. För mer information, se avsnitt ”Demontering av dörrar”.

2 Öppna motorkåpan. För mer information, se avsnitt ”Demontering av åkgräsklipparens kåpor”.

3 Koppla ur elen mellan hytten och batteriet genom att lossa kontakten som går från hytten till batteriet.

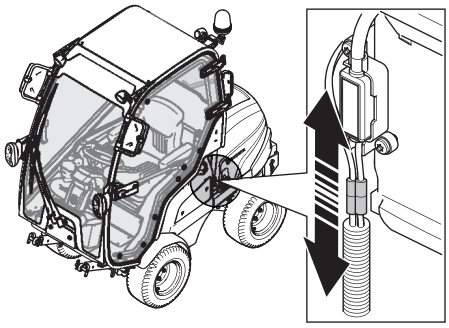

4 Demontera sidokåpan. För mer information, se avsnitt ”Demontering av åkgräsklipparens kåpor”.

5 Demontera den skyddande täcklucka genom att skruva bort de 4 skruvarna.

6 Lossa kabelstammen från fästet på säkringsboxen.

7 Dra ut kontakten ur anslutningen.

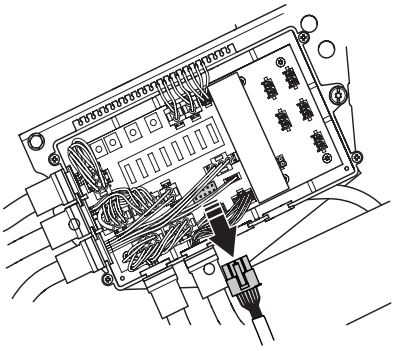

8 I säkringsboxen finns en lös gummitätning. Montera gummitätningen i den tomma slitsen.

9 Koppla bort värmeslangarna.

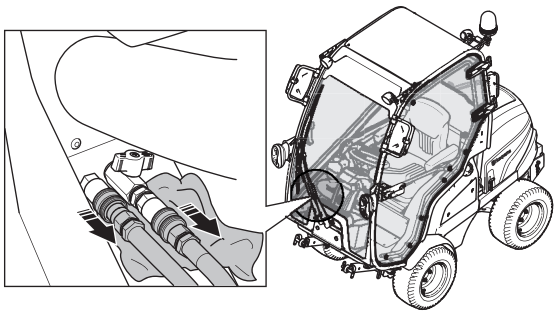

OBS! Slangarna kan läcka kylarvätska vid frånkoppling. Placera en trasa under slangarna för att undvika att vätskan rinner ut i hytten.

10 Demontera skruv och bricka på båda sidorna bakom sätet.

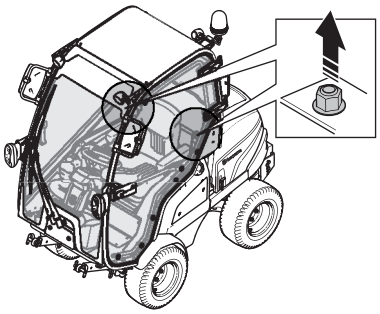

11 Demontera skruv och bricka bakom värmeslangarna.

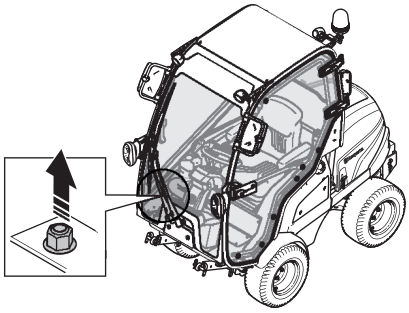

12 Demontera skruv och bricka vid förardörren.

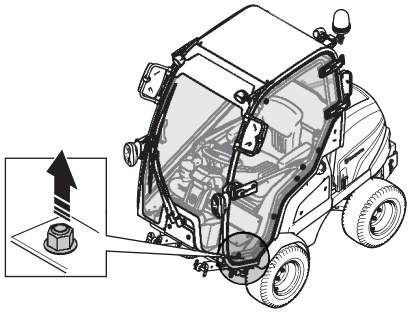

13 Fäll sätet framåt.

14 Fästena för den främre arbetsbelysningen fungerar även som hyttens lyftpunkter.

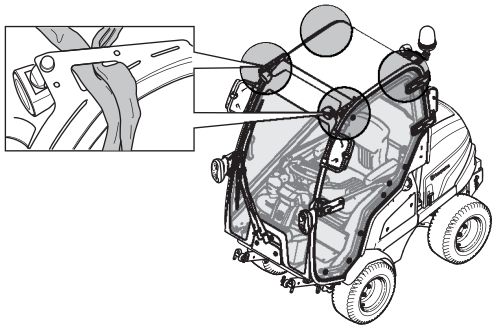

15 Fäst lyftband i lyftpunkterna.

16 Dra ytterligare ett lyftband genom hyttens bakre del.

17 Använd spännbanden för att försiktigt lyfta hytten några centimeter uppåt. Hytten ska nu hänga fritt några centimeter ovanför maskinen.

OBS! Se till att pinnbultarna inte skadas.

18 Skjut hytten framåt i maskinens färdriktning för att frigöra hytten från maskinen.

19 Lyft av hytten.

20 Placera hytten enligt instruktioner under avsnitt ”Transport och förvaring”.

21 Montera ROPS (Roll Over Protective Structure). För mer information, se avsnitt ”Montering av ROPS (Roll Over Protective Structure)”.

Montering sker i omvänd ordning.

OBS! Iaktag försiktighet så att inte kablarna kläms vid montering av hytten.

Montering av ROPS (Roll Over Protective Structure) - Tillbehör

1 Lyft upp bågen och placera den över stålfästena bakom sitsen.

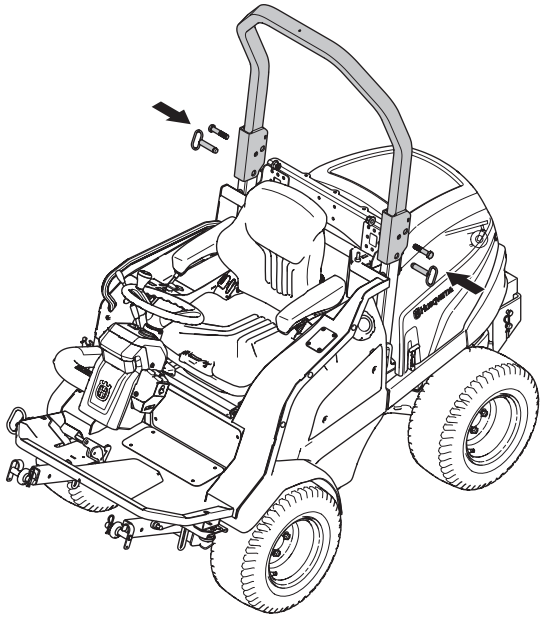

2 Fäst bulten i det översta hålet.

3 Skruva fast bulten ordentligt. Bulten ska dras med ett moment av 47 Nm.

4 Montera sprinten i nedre hålet.

Nedfällning av ROPS (Roll Over Protective Structure) - Tillbehör

1 Ta bort sprinten.

2 Fäll ner bågen över motorkåpan.

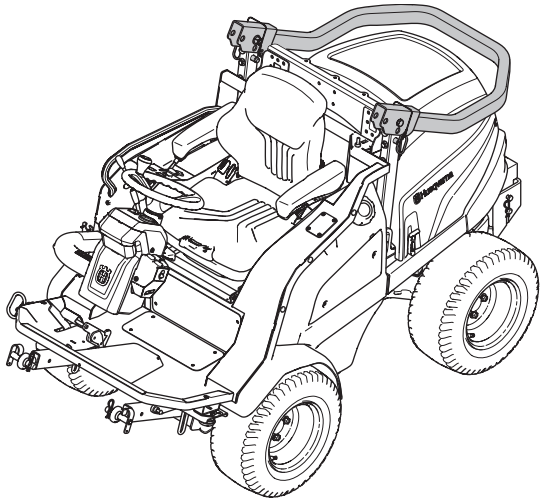

3 Fäst sprinten i hålet i mitten.

BRÄNSLEHANTERING

Allmänt

VARNING! Att köra en motor i ett instängt eller dåligt ventilerat utrymme kan orsaka dödsfall genom kvävning eller kolmonoxidförgiftning. Använd inte maskinen i slutna utrymmen.

Bränsle och bränsleångor är mycket brandfarliga och kan ge upphov till allvarliga skador vid inandning och hudexponering. Var därför försiktig vid hantering av bränsle och sörj för god luftventilation vid bränslehantering.

Motorns avgaser är heta och kan innehålla gnistor vilka kan orsaka brand. Starta därför aldrig maskinen inomhus eller nära eldfängt material!

Rök inte och placera heller inte något varmt föremål i närheten av bränsle.

Drivmedel

- Fyll på med diselbränsle. Bensin får under inga omständigheter användas.
- Använd bränsle med cetantal över 45. Max RME-inblandning 5% i mineraloljebaserade bränslen.

Vinterbränsle

Vid körning i sträng kyla kan driftstörningar på grund av paraffinutfällning uppstå om man kör på standardbränsle. För att motverka detta, säljs i aktuella klimatområden vinterbränsle. I vissa regioner säljs olika bränsle sommar- och vintertid. Fråga din bränsleleverantör och använd endast vinterbränsle under 0°C (+32°F).

Tankning

VARNING! Disel är mycket brandfarligt. Iakttag försiktighet och tanka utomhus.

Torka rent runt tanklocket.

Drag åt tanklocket noga efter tankning. Om locket inte dras åt ordentligt kan locket vibrera så att det lossnar. Då kan bränsle rinna ut ur bränsletanken. Bränslet utgör då en brandrisk.

Flytta maskinen minst 3 m från tankningsstället innan du startar.

Bränslenivån i tanken visas av givaren som sitter på uppe på tanken.

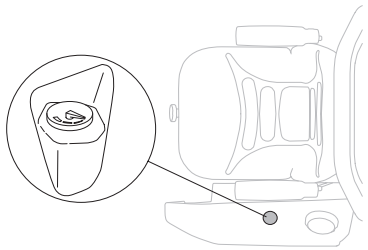

- Låt motorn svalna, innan du fyller på bränsle.
- Kontrollera bränslenivån före varje användning och lämna plats för bränslet att utvidgas, eftersom värmen från motorn och solen i annat fall kan få bränslet att utvidgas så att det rinner över.

Dieselmotorns insprutningssystem är mycket känsligt och kan skadas av minsta förorening. Iaktag största möjliga bränslehygien. Använd endast rena kärl.

- Torka rent runt tanklocket. Föroreningar i tanken orsakar driftstörningar.
- Öppna tanklocket sakta vid bränslepåfyllning så att eventuellt övertryck sakta försvinner.
- Torka bort eventuellt spill. Material som förorenas av bränsle måste flyttas till en säker plats.
- Hantera olja, oljefilter, bränsle och batteri varsamt, av miljöhänsyn. Följ de lokala återvinningsbestämmelserna.

Starta aldrig maskinen:

- Om du spillt bränsle på dig själv eller dina kläder, byt kläder. Tvätta de kroppsdelar som varit i kontakt med bränsle. Använd tvål och vatten.
- Om du spillt bränsle eller motorolja på maskinen. Torka av allt spill och låt bensinresterna avdunsta.
- Om maskinen läcker bränsle. Kontrollera regelbundet efter läckage från tanklock och bränsleledningar.
- Om inte tanklocket är ordentligt åtdraget efter tankningen.

Transport och förvaring

- Förvara och transportera maskinen och bränslet så att eventuellt läckage och ångor inte riskerar att komma i kontakt med gnistor eller öppen låga, exempelvis från elmaskiner, elmotorer, elkontakter/strömbrytare eller värmepannor.
- Vid förvaring och transport av bränsle ska för ändamålet speciellt avsedda och godkända behållare användas.
- Förvara maskinen och bränslet på ett sådant sätt att det inte finns någon risk att läckande bränsle eller bränsleångor kan åstadkomma skada.

Bränsle som får stå i långa perioder (30 dagar eller mer) kan avsätta klibbiga avlagringar och störa motorns funktion. Bränslestabilisator är ett acceptabelt alternativ när det gäller att undvika klibbiga avlagringar under förvaring.

- Tillsätt stabilisator till bränslet i tanken eller förvaringsbehållaren.
- Använd alltid det blandningsförhållande som anges av tillverkaren av stabilisatorn.
- Kör motorn i minst 10 minuter efter att ha tillsatt stabilisatorn.

VARNING! Ställ aldrig en maskin med bränsle i tanken inomhus eller i dåligt ventilerade utrymmen, där bränsleångor kan komma i kontakt med öppen eld, gnistor eller pilotlåga som i en värmepanna, varmvattenberedare, klädtork etc.

Hantera bränslet med försiktighet. Det är mycket lättantändligt, och vårdslös användning kan vålla svåra person- och egendomsskador.

Allmänna säkerhetsinstruktioner

- Läs alla instruktioner i denna bruksanvisning och på maskinen innan du startar den. Förvissa dig om att du förstår dem och följ dem sedan.

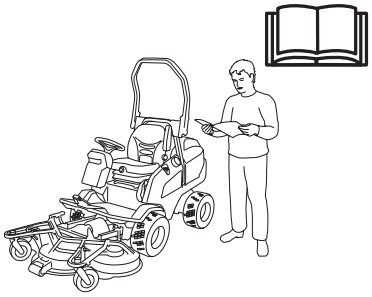

VARNING! Denna maskin alstrar under drift ett elektromagnetiskt fält. Detta fält kan under vissa omständigheter ge påverkan på aktiva eller passiva medicinska implantat. För att reducera risken för allvarliga eller livshotande skador rekommenderar vi därför personer med implantat att rådgöra med läkare samt tillverkaren av det medicinska implantatet innan denna maskin används.

VARNING! Denna maskin kan klippa av händer, fötter och slunga iväg föremål. Underlåtenhet att följa säkerhetsföreskrifterna kan leda till svåra skador.

- Lär dig hur du på ett säkert sätt skall använda maskinen och reglagen och lär dig hur man stannar snabbt. Lär dig också att känna igen säkerhetsdekalerna.
- Låt maskinen endast användas av vuxna som är förtrogna med den. Låt aldrig barn manövrera maskinen.
- Medtag aldrig passagerare. Maskinen är endast avsedd att användas av en person.

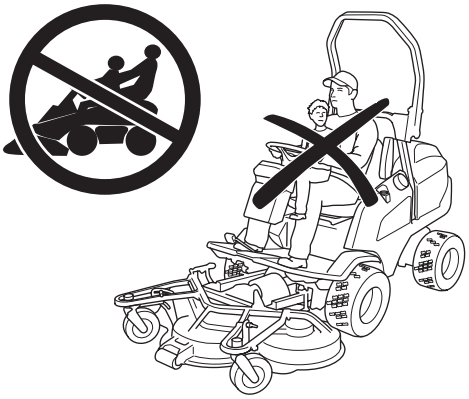

- Allvarliga olyckor kan inträffa om man inte är uppmärksam på barn i närheten av maskinen. Barn lockas ofta till maskinen och klipparbetet. Utgå aldrig ifrån att barn stannar kvar där du senast såg dem.

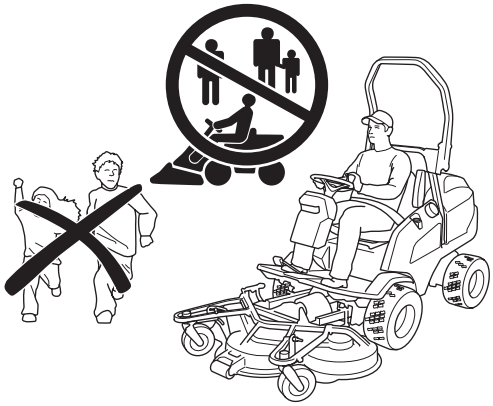

- Var på din vakt och stäng av maskinen om barn kommer in i arbetsområdet.
- Tänk på att föraren är ansvarig för faror eller olyckor.

Personlig skyddsutrustning

VARNING! Vid all användning av maskinen skall godkänd personlig skyddsutrustning användas. Personlig skyddsutrustning eliminerar inte skaderisken, men den reducerar effekten av en skada vid ett olyckstillbud. Be din återförsäljare om hjälp vid val av utrustning.

- Använd hörselskydd för att minimera risken för hörselskador.

- Bär aldrig löst sittande kläder, smycken eller dylikt som kan fastna i rörliga delar.
- Använd aldrig maskinen barfota. Bär alltid skyddsskor eller skyddsstövlar, helst med stålhätta.

Övrig skyddsutrustning

- Se till att ha första förband nära till hands när du använder maskinen.
- Brandsläckare

Säkerhet vid arbete

- Se till att ingen befinner sig nära maskinen när du startar motorn, kopplar in drivningen eller kör.
- Rensa området från föremål som stenar, leksaker, trådar etc som kan fångas upp av knivarna och slungas iväg.

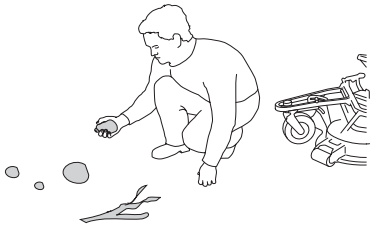

- Se upp för utkastet och rikta det inte mot någon.
- Titta alltid nedåt och bakåt före och under bakåtkörning. Håll uppsikt på både små och stora hinder.
- Sakta in innan du svänger.
- Stäng av knivarna när du inte klipper.
- Var försiktig när du rundar ett fast föremål, så att knivarna inte slår emot det. Kör aldrig över några främmande föremål.
- Använd maskinen endast i dagsljus eller under andra väl upplysta förhållanden. Håll maskinen på ett säkert avstånd från hål och andra ojämnheter i marken. Var uppmärksam på andra tänkbara risker.
- Använd aldrig maskinen om du är trött, om du har druckit alkohol, intagit andra droger eller om du använder vissa mediciner som kan påverka din syn, omdömesförmåga eller koordinering.
- Använd aldrig maskinen vid ogynnsamma väderleksförhållanden. Exempelvis tät dimma, i regn, fuktiga eller våta platser, hård vind, stark kyla, risk för åska, osv.
- Se upp för trafik när du arbetar nära en väg eller korsar den.

Instrumentpanel

På rattkonsol under ratten finns indikeringslampor.

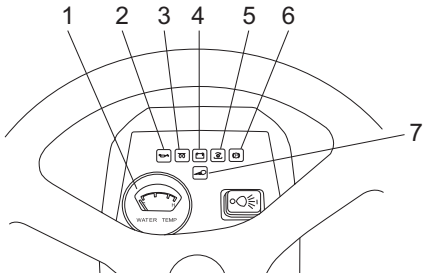

1 Temperaturgivare för kylvätska *

2 Oljetryck, kontrollera oljenivån och fyll på vid behov.

3 Indikerar glödning

4 Ladda batteriet.

5 Reglage för drivning av klippaggregatets knivar aktiverat

6 Parkeringsbromsen är aktiverad.

7 Strålkastarljus aktiverat

* Temperaturgivare för kylvätska. Motorn är vätskekyld. Om hög motortemperatur indikeras ska som första åtgärd motorns temperatur minskas genom att köra motorn på tomgång utan belastning. Stäng av kraftöverföringen Kontrollera kylvätskenivån och fyll på vid behov. Kontrollera även att kylarens rensgaller och kylaren är rena och inte är igensatta. Rensgaller sitter längst bak på maskinen och uppe på motorhuven.

Körning av åkgräsklipparen

VARNING! Se till att inte grenar kan påverka pedalerna vid klippning under buskar.

Lokalisera och markera stenar och andra fasta föremål för att undvika påkörning.

- Lossa parkeringsbromsen före körning

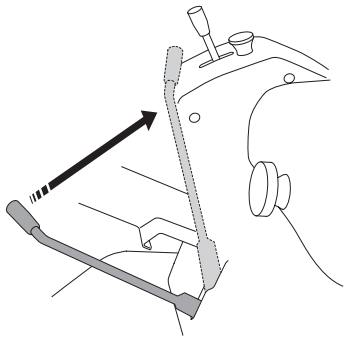

- Vid körning ska gasreglaget stå i läge för maximalt motorvarvtal, arbetsläge.

- Tryck försiktigt ner en av pedalerna tills önskad hastighet erhållits. Vid färd framåt används pedal (1) och vid färd bakåt pedal (2).

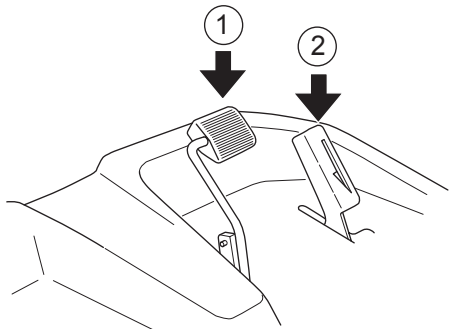

(P 525D)

Framåtpedalen har en spärr som kan manövreras med foten. När spärren ligger i högfartsläge (2) erhålls max hastighet. Då jämn, lägre fart önskas kan spärren för framåtpedalen dras bakåt med foten. För mer information, se avsnitt ”Hastighetsreglage”.

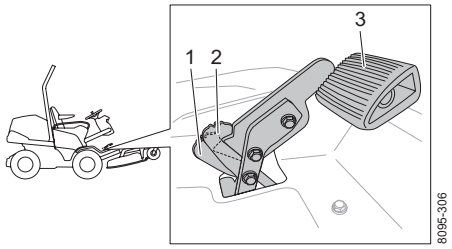

VARNING! Kör aldrig åkgräsklipparen i terräng som lutar mer än 10°. Klipp sluttningar uppåt och nedåt, aldrig på tvären. Undvik plötsliga riktningsförändringar.

Inställning av klipphöjd

Klipphöjden kan justeras i sju olika lägen.

Välj önskad klipphöjd (1-7) med klipphöjdsinställningarna. Ställ vreden horisontellt så att de inte hakar i buskar och dylikt. För mer information, se avsnitt ”Justering av klipphöjd och tiltvinkel”.

Spak för hydraullyft av aggregat

Spaken används för att ställa klippaggregatet i transport- eller klippläge när hydraultryck finns.

Spaken har fyra olika lägen.

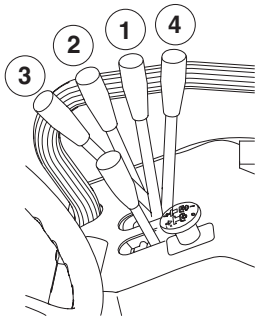

1 Neutralläge eller transportläge

2 Sänker klippaggregatet med fjäderretur till neutralläge

3 Flytläge där spaken stannar. Aggregatet sänks då ned till automatiskt flytläge, vilket innebär att klippaggregatet följer markkonturen.

4 Lyfter klippaggregatet med fjäderretur till neutralläge.

Klippläge

- Sänk klippaggregatet genom att direkt föra spaken framåt till flytläge där spaken stannar kvar. (3)

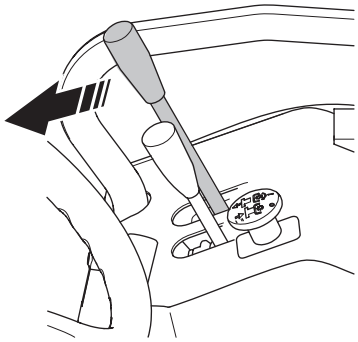

- Starta drivningen för knivarna, genom att dra upp reglaget för drivning av klippaggregatet.

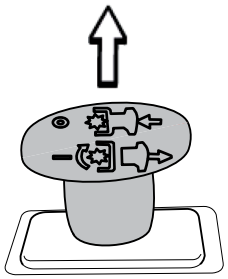

Funktionsknapp för tillbehör med extra hydraulik

Knappen har olika funktioner beroende på anslutet tillbehör. Knappen fungerar enbart för tillbehör med extra hydraulfunktion. För mer information, se tillbehörets medföljande bruksanvisning.

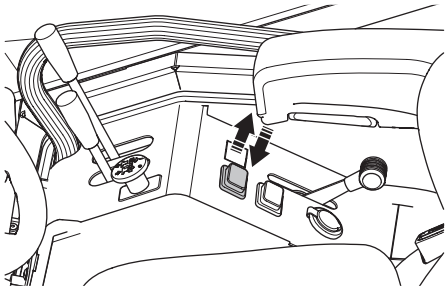

Transportläge

- Stoppa knivarna genom att trycka in reglaget för drivning av klippaggregatet.

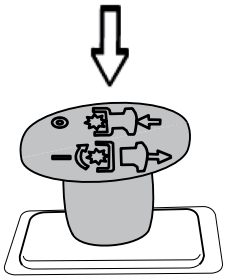

- Dra spaken för hydraullyft bakåt för att inta transportläge. Aggregatet höjs då upp. (1)

Inbromsning

- Släpp upp körpedalerna. Maskinen bromsas och stannas då med drivsystemet. Använd inte parkeringsbromsen som färdbroms.
- Snabbare inbromsning kan erhållas om man trycker på körpedalen för motsatt körriktning.

Körning i sluttningar

Körning i sluttningar är en av de operationer där risken är störst att föraren tappar kontrollen eller maskinen välter, vilket kan vålla svåra skador eller dödsfall. Alla sluttningar kräver extra försiktighet. Om du inte kan backa uppför sluttningen eller om du känner dig osäker, låt då bli att klippa den.

VIKTIGT! Kör inte i nedförslutning med upplyft aggregat.

Gör så här

- Avlägsna hinder som stenar, trädgrenar etc.
- Klipp uppåt och nedåt, inte i sidled.

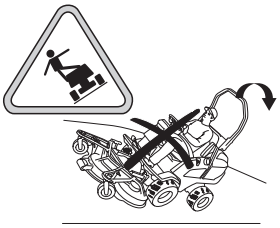

- Kör aldrig maskinen i terräng som lutar mer än 10°.
- Var extra försiktig med eventuell tillbehörsutrustning, som kan förändra maskinens stabilitet.
- Undvik att starta eller stanna i en sluttning. Om däcken börjar slira, stäng av knivarna och kör sakta nerför sluttningen.
- Kör alltid jämnt och långsamt i sluttningar.
- Använd alltid ROPS (Roll Over Protective Structure) och säkerhetsbälte vid körning i sluttningar.

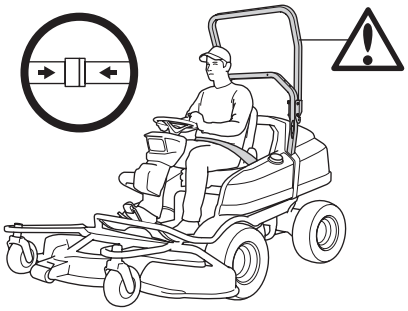

- Gör inga plötsliga förändringar av hastighet eller riktning.
- Undvik onödiga svängar i sluttningar, och om det är nödvändigt, sväng då sakta och gradvis nedåt, om möjligt. Kör sakta. Använd små rattutslag.
- Se upp för och undvik att köra över fåror, gropar och upphöjningar. I ojämn terräng kan maskinen lätt välta. Högt gräs kan dölja hinder.
- Klipp inte nära kanter, diken eller bankar. Maskinen kan plötsligt slå runt om ett hjul kommer över kanten av ett stup eller ett dike, eller om en kant ger vika.
- Klipp inte vått gräs. Det är halt, och däcken kan tappa greppet, så att maskinen glider.
- Försök inte stabilisera maskinen genom att sätta foten i marken.
- Vid rengöring av underredet får maskinen aldrig köras nära kant eller dike.
- Håll vid klippning avstånd till buskar och andra föremål.
- Följ tillverkarens rekommendationer om hjulvikter eller motvikter för att öka stabiliteten av maskinen.

VIKTIGT! Vissa kombinationer av tillbehör kräver extra motvikt i bakvagnen. Kontrollera med din återförsäljare för rätt kombination.

Belysning och eluttag

Belysningen sätts av och på med strömbrytaren på instrumentpanelen.

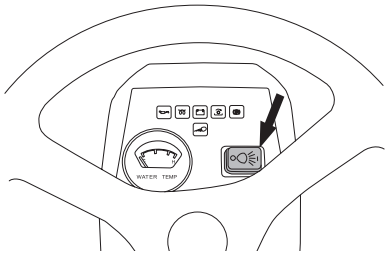

Till eluttaget kan till exempel en värmesits eller en mobiltelefonladdare anslutas.

Eluttaget sätts av och på med strömbrytaren på reglagepanelen.

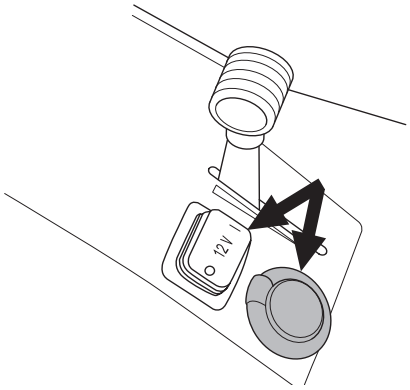

Eluttaget fungerar även när tändningen är avstängd. Glöm ej att stänga av eluttaget eller ta ut strömförbrukaren när maskinen inte används.

Spänningen är 12 volt

Reglage - Hytt

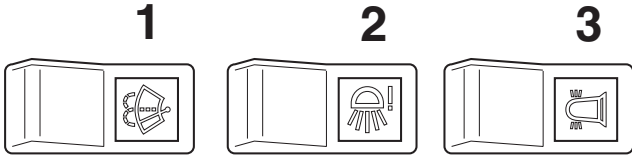

1 Vindrutetorkare med spolning
2 Arbetsbelysning - bak
3 Roterande varningsljus
4 Innerbelysning

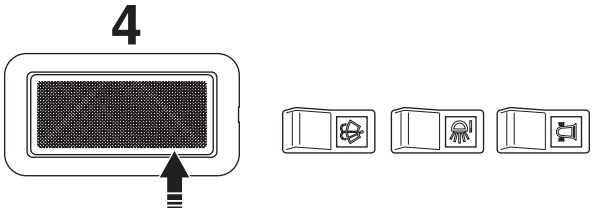

OBS! Innerbelysningen går att ha tänd utan att tändningen på maskinen är påslagen vilket gör att batteriet laddas ur snabbare. Kom ihåg att släcka belysningen i hytten när du lämnar maskinen.

Innerbelysningen tänds och släcks genom att trycka på lampans respektive ände.

Reglage - Styrkonsoll

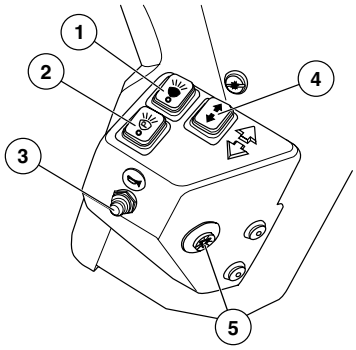

1 Halvljus
2 Parkeringsljus
3 Signalhorn
4 Blinkers
5 Varningsblinkers

Halvljus

Arbetsbelysningen fram och halvljusen är sammankopplade så att endast en typ av belysning är tänd åt gången.

Är arbetsbelysningen tänd och halvljuset aktiveras kommer arbetsbelysningen automatiskt att släckas. Släcks sedan halvljuset så tänds arbetsbelysningen igen.

Blinkers

Blinkersljuset blinkar endast under en kortare period. För att förlänga blinkandet måste blinkersen återaktiveras. Avaktivera blinkersen manuellt genom att åter trycka på knappen.

Värme- och fläktsystem

Maskinen är utrustad med ett värmesystem som gör det möjligt att reglera temperaturen i hytten.

Värmen justeras med reglaget på vattenslangarna i hytten.

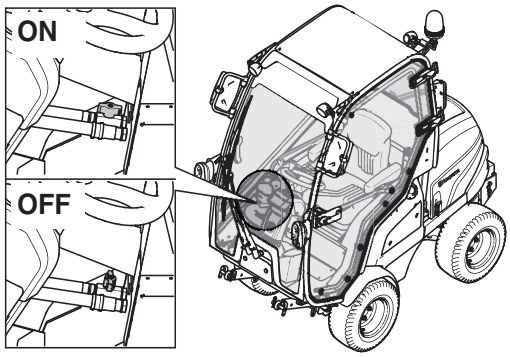

Fläktsystemet fungerar som uppvärmning i hytten samt avfrostare för vindrutan.

Luftflödet kan justeras med hjälp av reglaget på fläktsystemet övre del.

0 - Av
1 - Minimumflöde
2 - Medelflöde
3 - Maximumflöde

Luftcirkulationen i hytten justeras med spjället på fläktsystemets nedre del.

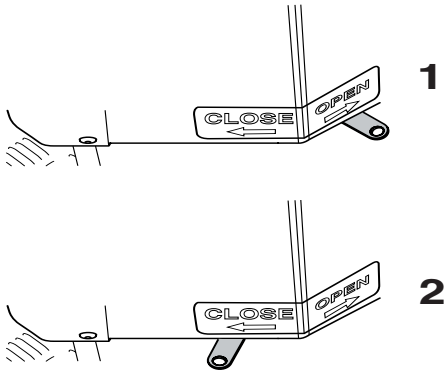

1 Recirkulationsspjäll - öppet
2 Recirkulationsspjäll - stängt

För att uppnå bästa värmeeffekt vid lägre temperaturer (under 0°C), ska friskluftsintaget blockeras och spjället vara fullt öppet. För mer information, se avsnitt ”Byte av fläktsystemets inloppsfilter”.

Transport och förvaring

VIKTIGT! Parkeringsbromsen räcker inte för att låsa fast maskinen vid transport. Se till att spänna fast maskinen väl på transportfordonet.

- Maskinen är tung och kan vålla svåra krosskador. Var extra försiktig när den lastas av eller på en bil eller ett släpfordon.
- Använd ett godkänt släpfordon för att transportera maskinen.
- Kontrollera och följ lokala vägtrafikbestämmelser innan du transporterar eller kör maskinen på någon väg.

För säkring av maskinen på släpfordonet används två godkända spännband och fyra kilformade hjulklotsar.

- Aktivera parkeringsbromsen och surra spännbanden runt främre och bakre fästet.

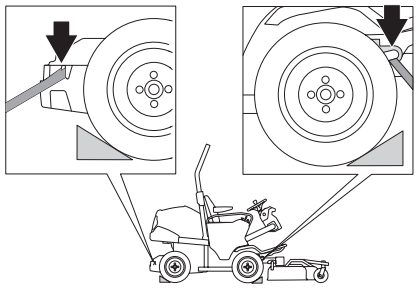

- Säkra maskinen genom att spänna banden bakåt respektive framåt på släpfordonet.
- Placera hjulklotsarna framför och bakom bakhjulen.

Transport och förvaring av hytten

VARNING! Hantera hytten mycket varsamt!

- Hytten är tung och kan vålla svåra krosskador. Var extra försiktig när hytten monteras eller demonteras.
- Förvara hytten säkert och skyddat från obehöriga. Se till att den står stabilt och inte kan tippa.
- Förvara utrustningen i ett låsbart utrymme så att den är oåtkomlig för barn och obehöriga.
- Stabilisera hytten med hjälp av stöd för att skydda mot skador.

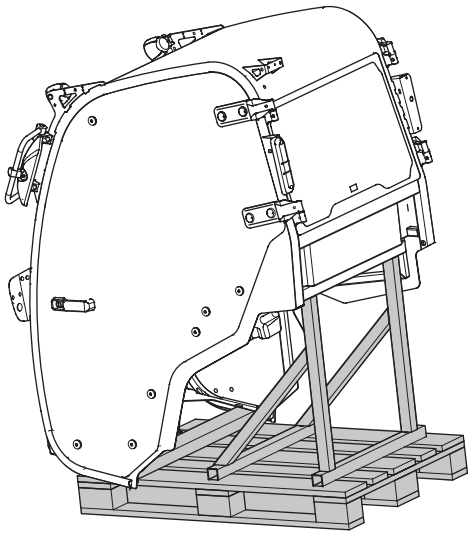

Transport med avstängd motor

För att åkgräsklipparen ska kunna flyttas med avstängd motor måste hydraultrycket släppas.

Hydraultrycket öppnas och sluts med hjälp av en bypass-ventil.

Bypass ventiler

Om man försöker köra maskinen utan hydraultryck kommer den inte att förflytta sig. Är den ena ventilen öppen förlorar man drivningen på den axeln.

P 520D och P 525D har två ventiler, en ventil för framaxeln och en för bakaxeln.

Bypass-ventil bakaxel

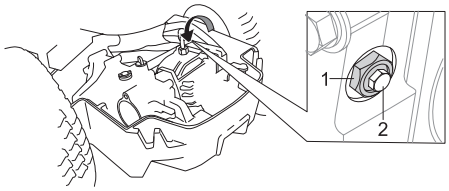

- Hydraultrycket släpps genom att öppna kontramuttern (1) 1/4-1/2 varv motsols och sedan bypass-ventilen (2) 2 varv.
- Hydraultrycket sluts genom att stänga ventilen. Stäng ventilmuttern (2) ordentligt innan kontramuttern (1) skruvas fast.

Bypass-ventil framaxel

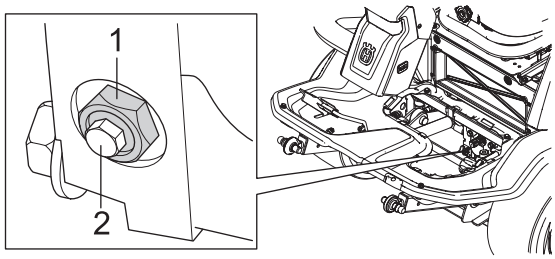

- Hydraultrycket släpps genom att öppna kontramuttern (1) 1/4-1/2 varv motsols och sedan bypass-ventilen (2) 2 varv.
- Hydraultrycket sluts genom att stänga ventilen. Stäng ventilmuttern (2) ordentligt innan kontramuttern (1) skruvas fast.

Vinterförvaring

Vid klippsäsongens slut bör åkgräsklipparen genast göras i ordning för förvaring, likaså om den skall stå oanvänd längre tid än 30 dagar.

För transport och förvaring av bränsle, se avsnitt ”Bränslehantering”.

För att göra åkgräsklipparen klar för förvaring, följ dessa steg:

- Rengör åkgräsklipparen noggrant, särskilt under klippaggregatet.
- Bättra eventuella lackskador för att undvika rostangrepp.
- Inspektera åkgräsklipparen med avseende på slitna eller skadade delar och dra åt eventuella lösa skruvar och muttrar.
- Byt olja i motorn, omhändertag spilloljan.
- Fyll bränsletanken.
- Smörj alla smörjnipplar, leder och axlar.
- Tag bort batteriet. Gör rent, ladda och förvara det på en sval plats.
- Förvara åkgräsklipparen rent och torrt och täck över den som ett extra skydd.

Skydd

För att skydda din maskin vid förvaring eller transport finns ett kapell. Kontakta din återförsäljare för en demonstration

Före start

- Läs säkerhetsinstruktionerna och informationen om reglagens placering och funktioner före start.
- Utför daglig skötsel före start enligt Skötselschema.

VIKTIGT!

Luftintagsgallret i motorkåpan får inte blockeras av t. ex. klädesplagg, löv, gräs eller smuts. Motorns kylning försämras. Risk för svåra motorskador.

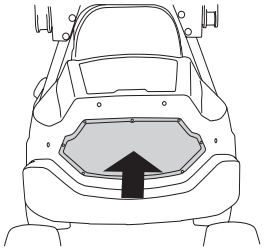

VARNING! Ändra inte maskinens säkerhetsanordningar och kontrollera regelbundet att de fungerar.

- Lokalisera och markera stenar och andra fasta föremål för att undvika påkörning.
- Undvik att klippa en våt gräsmatta. Klippresultatet blir då sämre.
- Börja med hög klipphöjd och minska tills önskat klippresultat erhålls.
- Klippresultatet blir bäst med högsta tillåtna motorvarvtal, se tekniska data, (knivarna roterar snabbt) och låg hastighet (åkgräsklipparen rör sig långsamt). Är gräset inte alltför långt och tättväxande kan körhastigheten höjas utan att klippresultatet märkbart försämras.
- Finaste gräsmattan erhålls om den klipps ofta. Klippningen blir jämnare och det avklippta gräset blir jämnare fördelat över ytan. Den totala tidsåtgången blir inte större eftersom högre körhastighet kan väljas utan att klippresultatet blir sämre.
- När BioClip-funktion används är det extra noga att klippintervallet inte är för långt.
- Spola rent klippaggregatet med vatten undertill efter varje användning, använd ej högtryckstvätt. Klippaggregatet skall då ställas i serviceläge.

Starta motorn

1 Se till att bypass-ventilerna är stängda.

2 Aktivera parkeringsbromsen.

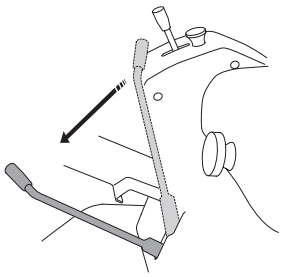

3 Stoppa knivarna genom att trycka in reglaget för drivning av klippaggregatet.

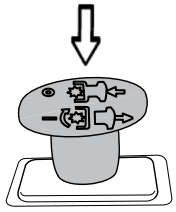

Motorn kan inte startas om inte parkeringsbromsen är aktiverad och drivningen av klippaggregatet är aktiverad.

4 För gasreglaget till halvgas.

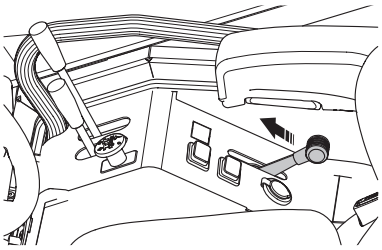

5 Vrid tändningsnyckeln till glödningsläge och håll den där tills indikeringslampan på instrumentpanelen släcks.

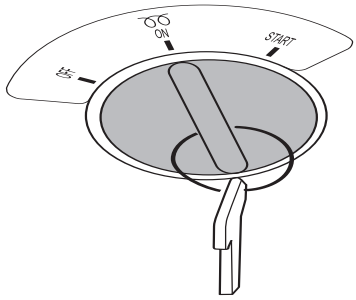

6 Vrid tändningsnyckeln till startläge.

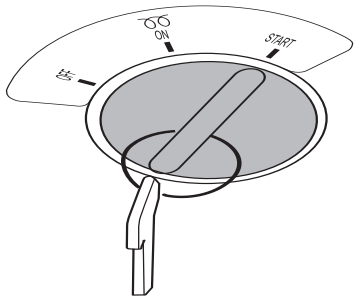

7 När motorn startar, släpp då genast tillbaka tändningsnyckeln till neutralläge.

8 Ställ in önskat motorvarvtal med gasreglaget.

Låt motorn gå på måttligt varvtal “halvgas” 3-5 minuter innan den belastas hårt.

VIKTIGT!

Kör inte startmotorn längre tid än ca 15 sekunder åt gången. Om motorn inte startar så vänta ca 15 sekunder innan nästa startförsök görs.

VARNING! Kör aldrig motorn inomhus, i slutna eller dåligt ventilerade utrymmen. Motoravgaser innehåller giftig kolmonoxid.

Start i kyla

Om motorn inte startar på grund av kyla, upprepa glödningen och gör ett nytt startförsök. Startgas eller eter får inte användas.

För mer information om vinterbränsle, se avsnitt ”Bränslehantering”.

För att få upp motorns arbetstemperatur vid lägre temperaturer (under 0°C) kan hälften av kylaren blockeras.

VIKTIGT! Vid temperaturer under 0° C måste maskinen varmköras under minst 10 minuter så att hydrauloljan och transmissionen blir varm. Man riskerar annars att transmissionen går sönder och att transmissionens livslängd minskar.

Vid temperaturer under 0° C måste maskinen varmköras under minst 10 minuter så att hydrauloljan och transmissionen blir varm. Man riskerar annars transmissionens livslängd minskar eller hydraulsystemet skadas.

Start av motor med svagt batteri

VARNING! Bly-syra-batterier alstrar explosiva gaser. Undvik gnistor, öppen eld och rökning nära batterier. Bär alltid skyddsglasögon i närheten av batterier.

Om batteriet är för svagt för att starta motorn, bör det laddas.

Om startkablar används för nödfallsstart, följ nedanstående procedur:

VIKTIGT! Din gräsklippare är utrustad med ett 12-volts system med negativ jord. Det andra fordonet måste också ha ett 12-volts system med negativ jord. Använd inte ditt Rider batteri att starta andra fordon med.

Anslutning av startkablar

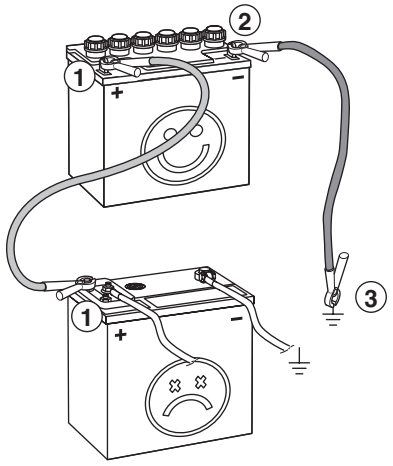

VARNING! Anslut aldrig den negativa polen från de fulladdade batteriet till, eller i närheten av, den negativa polen på det tomma batteriet. Vätgas kan förekomma, vilket medför explosionsrisk.

1 Anslut vardera änden av den röda kabeln till den POSITIVA polen (+) på vardera batteriet, och var noga med att inte kortsluta någon ände mot chassit.

2 Anslut ena änden av den svarta kabeln till den NEGATIVA polen (-) på det batteri som är fulladdat.

3 Anslut den andra änden av den svarta kabeln till en god CHASSIJORD, på avstånd från bränsletanken och batteriet.

Ta bort kablarna i omvänd ordning

- SVART kabel lossas först från chassit och sedan från det fulladdade batteriet.
- RÖD kabel sist från båda batterierna.

VIKTIGT!

Använd aldrig Boost laddare / Start Booster.

Använd endast konventionella batteriladdare. Koppla alltid ur laddaren innan du startar motorn. Så kallade Boost laddare / Start Boosters ska aldrig användas. Dessa enheter ökar ofta spänningen (istället för strömstyrkan) för att framkalla den kraft som behövs för att starta motorn. Den ökade spänningen kan skada elsystemet.

Inbromsning

VARNING! Använd aldrig bakåtpedalen för att bromsa maskinen när klippaggregatet inte är monterat. Risk för att maskinen tippar.

Släpp upp körpedalerna. Maskinen bromsas och stannas då med drivsystemet. Använd inte parkeringsbromsen som färdbroms.

Snabbare inbromsning kan erhållas om man trycker på körpedalen för motsatt körriktning.

Stoppa motorn

Parkera alltid maskinen på ett jämnt underlag med motorn avstängd.

Låt gärna motorn gå på tomgång en minut för att få normal arbetstemperatur innan den stoppas, om den fått arbeta hårt.

1 Stoppa knivarna genom att trycka in reglaget för drivning av klippaggregatet.

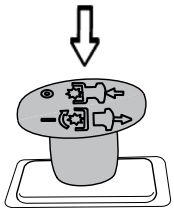

2 Lägg i parkeringsbromsen genom att föra handtaget framåt.

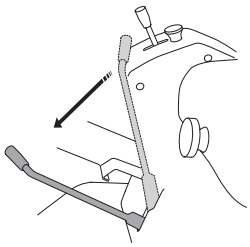

3 Lyft upp klippaggregatet med hydrauliska lyftspaken.

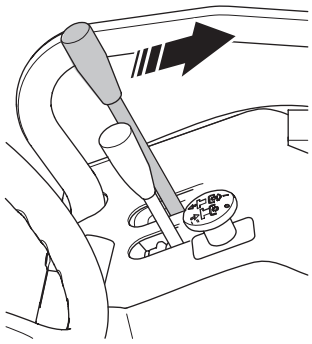

4 För gasreglaget till läge MIN.

5 Vrid tändningsnyckeln till läge ”OFF”.

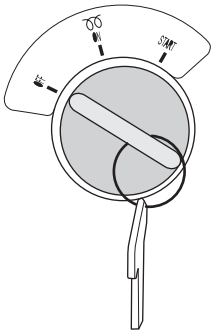

Skötselschema

VARNING! Inga serviceåtgärder får göras på motor eller klippaggregat om inte:
Motorn stoppats.
Parkeringsbromsen är ilagd.
Tändningsnyckeln tagits ur.
Klippaggregatet är frikopplat.

Här följer en lista över den skötsel som skall utföras på åkgräsklipparen. För de punkter som inte finns beskrivna i denna bruksanvisning, uppsök en auktoriserad serviceverkstad.

Skötsel	Daglig skötsel		Skötselintervall i timmar					
	Före start	Efter avslutat arbete	10	40	100	200	400	800
Kontrollera säkerhetssystemet	X							
Kontrollera eventuellt bränsle- och oljeläckage.	O							
Kontrollera motorns oljenivå	X		X					
Kontrollera kylvätskenivå och frostskydd.	X		X					
Kontroll av transmissionens oljenivå	X		X					
Kontrollera och rengör motorns kylluftintag, rengör kylaren.		X	X					
Rengöring		X						
Rengör och smörj splines i hjulnaven.							O	
Starta motor och knivar, lyssna efter missljud		O						
Kontrollera skruvar och muttrar		O						
Rengör under klippaggregatet		X						
Smörj gasreglagevajern				X				
Smörj knivaxlarna				X				
Kontroll av luftfilter			X					
Kontrollera däckens lufttryck.			X					
Smörj enligt smörjschema, se under rubrik ”SMÖRJNING”				X	X			
Rengör noggrant kring motorn				X				
Rengör noggrant kring transmission				X				
Rengör luftfiltret och töm partikelsamlaren				X				
Kontroll av knivar				X				
Byt bränslefilter.					X			
Byt motorolja och oljefilter[1].					X			
Kontrollera att fram- och bakhjul är synkroniserade.					O			
Byt hydrauolja[4] och hydrauloljefilter[3,4].							O	
Kontrollera oljenivå i vinkelväxeln, fyll på vid behov.						X		
Kontrollera remmarnas spänning och kondition (generatorrem, kraftuttagsrem, klippaggregatsrem).					X			
Kontrollera batteriets kondition, rengör vid behov.				X				
Kontrollera hjulmuttrarna.						O		
Kontrollera parkeringsbroms						X		
Byt luftfilter[2].						X		
Byt remmarna (kraftuttagsrem och klippaggregatsrem).							X	
Byt olja i vinkelväxeln.							X	
Byte av pump- och generatorrem								X
Byt kylarvätska (50% glycol).							X	
Service hos auktoriserad serviceverkstad					O			

[1]Första bytet efter 25 timmar. Vid körning med tung belastning eller vid höga omgivningstemperaturer, byt var 50:e timme. [2] Vid dammiga förhållanden ska rengöring och byte ske oftare. [3]Första bytet efter 25 timmar. [4]Utförs av auktoriserad serviceverkstad.

X = Finns beskrivet i denna bruksanvisning

O = Finns inte beskrivet i denna bruksanvisning

VIKTIGT! När maskinen är i drift står slangarna under högt tryck. Försök inte att koppla eller lossa slangar när hydraulsystemet är i drift. Detta kan medföra allvarliga personskador.

Allmänt

Service

Lågsäsongen är den lämpligaste tiden att utföra service eller översyn av maskinen för att säkerställa en hög funktionssäkerhet under högsäsongen.

Vid beställning av reservdelar skall åkgräsklipparen inköpsår samt modell-, typ- och serienummer anges.

Originalreservdelar skall alltid användas.

En årlig kontroll av en auktoriserad serviceverkstad är ett bra sätt att få din åkgräsklippare att ge maximalt utbyte nästa säsong.

Rengöring

Rengör maskinen direkt efter användning. Det är mycket lättare att spola bort klipprester innan de torkat fast.

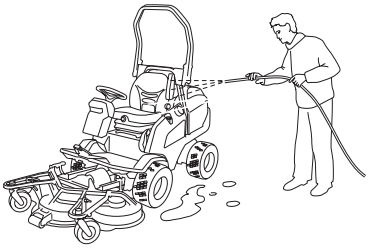

Oljesmuts kan lösas upp med kallavfettningsmedel. Duscha på ett tunt lager.

Spola med normalt vattenledningstryck.

Rikta inte strålen mot elkomponenter eller lagringar.

Spola inte mot heta ytor som motor och avgassystem.

Efter rengöring rekommenderas att man startar motorn och kör klippaggregatet en stund, så att kvarvarande vatten blåses bort.

Smörj maskinen vid behov efter rengöring. Utför gärna en extrasmörjning när lagringar utsatts för avfettningsmedel eller vattenstrålen.

VIKTIGT!

Undvik spolning med högtryckstvätt eller ångtvätt.

Risken är stor att vatten tränger in i lagringar och elanslutningar. Korrosionsangrepp kan förorsakas, som leder till driftstörningar. Tillsats av rengöringsmedel förvärrar som regel skadorna.

Kontroll av motorns kylluftintag

- Kontrollera att kylargallret är fritt från löv, gräs och smuts.

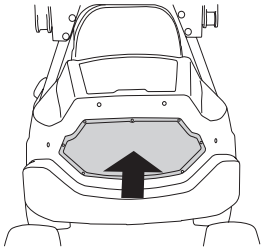

Rengöring av kylarens cellpaket

Rengör kylaren med tryckluft. Använd tryckluft som blåses från motorrummet genom cellpaketet och bakåt.

- Fäll upp motorkåpan.
- Vid behov ta bort hela motorkåpan. För mer information, se avsnitt ”Demontering av åkgräsklipparens kåpor”.

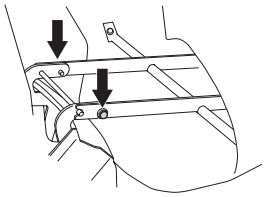

Rengöring av luftfilter

Om motorn känns svag eller går ojämnt kan orsaken vara att luftfiltret är igensatt. Vid körning med smutsigt luftfilter kan motorn få luftunderskott så att inte miljökraven uppfylls och motorn inte lämnar full effekt.

Tömning av partikelsamlaren

- Pressa ihop så att gummiflikarna öppnas och partiklarna kan rinna ut.

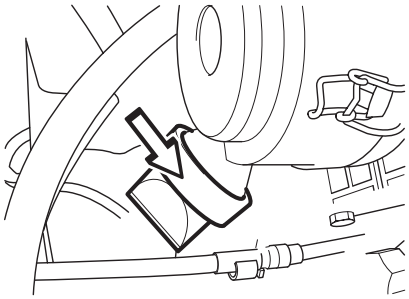

Rengöring av filterkåpan

- Lossa på de två snäppen som håller filterkåpan och ta bort den.

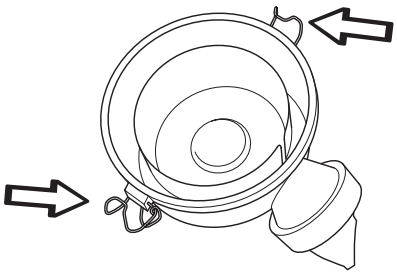

- Gör rent insidan av locket. Kan tvättas med tvål-vatten och blåsas med tryckluft när locket är borttaget.
- Sätt tillbaka luftfilterkåpan, se till att partikelsamlaren hamnar neråt.

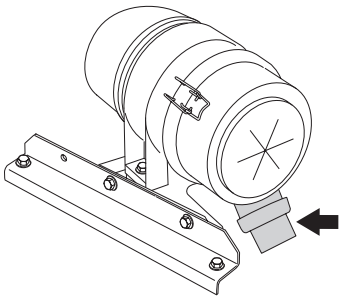

Rengöring av motor och ljuddämpare

Håll motorn och ljuddämparen rena från klipprester och smuts. Klipprester indränkta i bränsle eller olja på motorn innebär ökad brandrisk och försämrar kylningen.

Låt motorn kallna före rengöring. Är smutsen blandad med olja, lös upp den med avfettningsmedel annars bara vatten och borste.

Klipprester kring ljuddämparen torkar snabbt och utgör en brandrisk. Borsta eller spola bort dem när ljuddämparen är kall.

Demontering av åkgräsklipparens kåpor

VARNING! Kontrollera alltid att skydden är korrekt monterade innan maskinen startas.

Motorkåpa

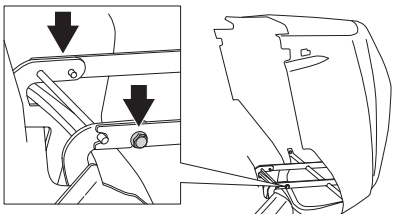

- Lossa gummistropparna på sidan av kåpan och fäll upp motorkåpan.
- Vid eventuellt behov kan motorkåpan lyftas bort genom att ta bort bultarna.

Sidokåpa

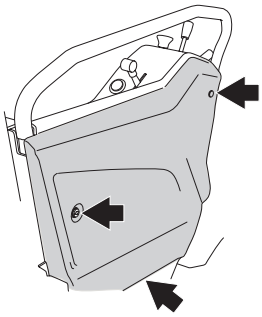

- Lossa skruvarna som håller sidokåpan och lyft bort den.

Servicelucka

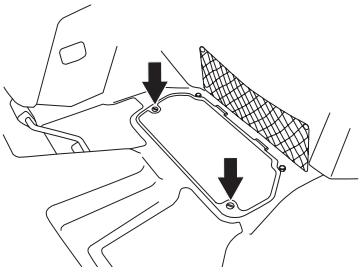

I fotplattan finns en servicelucka.

- Lossa skruvarna och lyft bort luckan.

Täckplåt

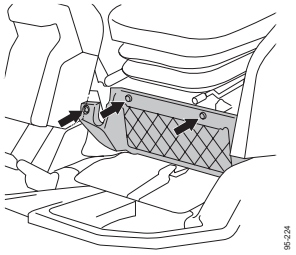

- Lossa skruvarna och ta bort täckplåten.

Transmissionskåpa

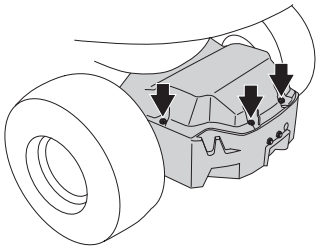

- Lossa skruvarna och lyft bort transmissionskåpan.

Justering av pump- och generatorrem

- Lossa undre fästskruven och övre justerskruven några varv.

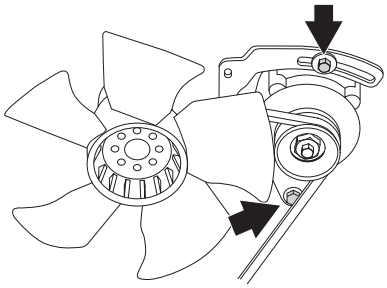

- Spänn remmen genom att dra generatorn utmed spåret. Remmen ska kunna tryckas in ca 1 cm med tummen utan alltför hårt tryck.
- Skruva åt justerskruven ordentligt.

Byte av pump- och generatorrem

- Lossa undre fästskruven och övre justerskruven några varv.

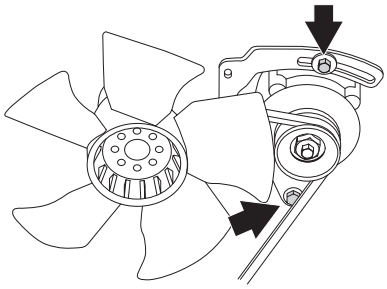

- Ta av den gamla remmen och sätt dit den nya remmen.
- Spänn remmen genom att dra generatorn utmed spåret. Remmen ska kunna tryckas in ca 1 cm med tummen utan alltför hårt tryck.

Justering av parkeringsbroms

Kontrollera att parkeringsbromsen är rätt justerad genom att ställa maskinen i ett nerförslut.

Aktivera och spärra parkeringsbromsen.

Om maskinen inte står stilla skall parkeringsbromsen justeras enligt följande.

1 Ställ maskinen i plant läge.

2 Kontrollera att parkeringsbromsen inte är aktiverad.

3 Ställ in spel 1 mm mellan hölje och justerskruv när man drar i höljet.

Justera med muttrarna på justerskruven.

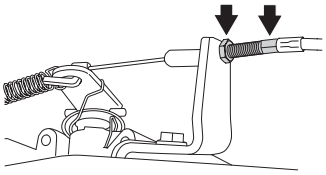

4 Dra åt muttrarna måttligt, så att inte justerskruven skadas.

5 Efter utförd justering ska parkeringsbromsen åter kontrolleras.

VARNING! Dåligt justerad parkeringsbroms kan medföra nedsatt bromsförmåga.

Byte av lampor

För information av lamptyp, se Tekniska Data.

Halvljus, parkeringsljus, blinkers

Skruva ur de 4 skruvarna som håller lampinsatsen.

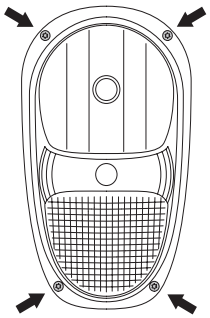

Halvljus

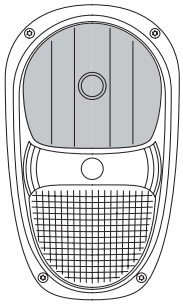

- Lossa kablarna från lampan.
- Lossa lampan genom att hålla ner den fjädrande låsningen.

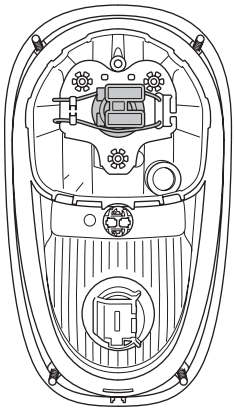

- Sätt i den nya lampan.
- Montera tillbaka kablar och lampinsats.

Parkeringsljus

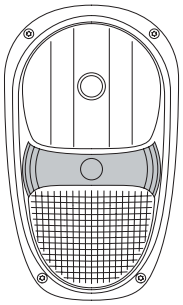

- Lossa kablarna från lampan.
- Lyft ur lamporna ur insatsen.
- Sätt i den nya lampan.
- Montera tillbaka kablar och lampinsats.

Blinkers

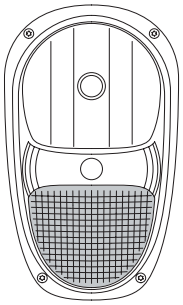

- Lossa kablarna från lampan.
- Lossa lampan ur lampinsatsen genom att vrida lampan motsols.

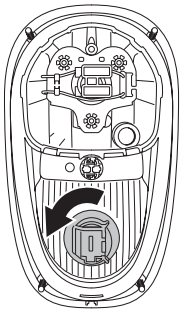

- Sätt i den nya lampan.
- Montera tillbaka kablar och lampinsats.

Arbetsbelysning - fram

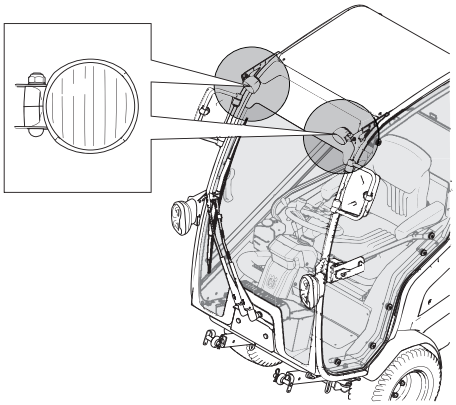

- Lossa kablarna från lampan.
- Lossa lampan ur lampinsatsen genom att vrida lampan motsols.

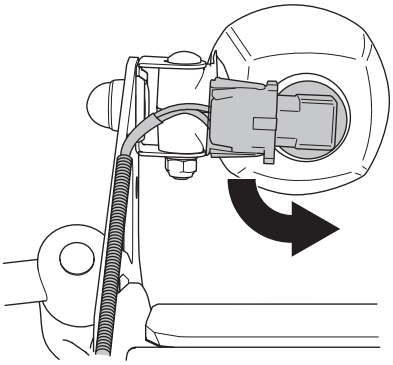

Arbetsbelysning - bak

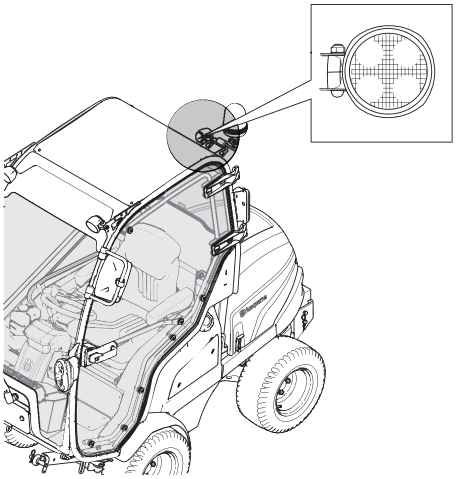

- Ta bort hela kontaktstycket och byt lampan.

Baklyktor

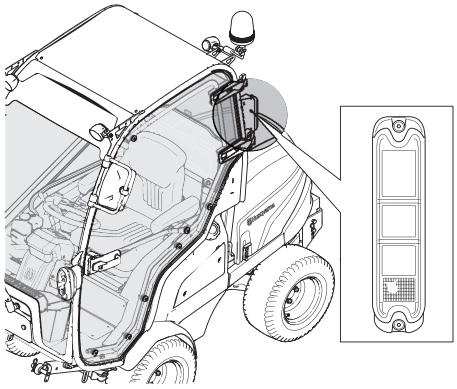

- Ta bort hela kontaktstycket och byt lampan.

Roterande varningsljus

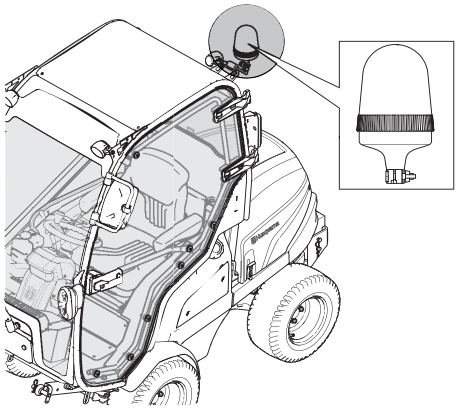

- Ta bort hela kontaktstycket och byt lampan.

Huvudsäkring

Maskinen har en smältsäkring av högeffekttyp som är placerad i en dosa på ovansidan av batteriets pluspol.

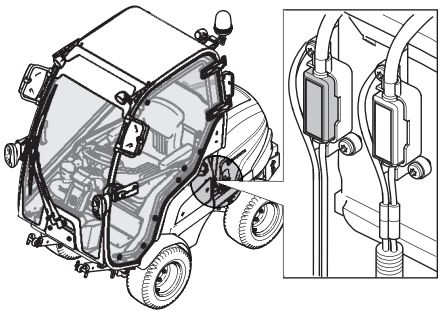

En matarsäkring för elkopplingsboxen är placerad på framsidan av batterilådan i motorrummet.

Övriga säkringar sitter i elkopplingsboxen bakom höger sidokåpa.

Utlöst säkring indikeras av att bygeln är avbränd. Dra säkringen ur hållaren vid byte.

Säkringen är till för att skydda elsystemet.

Använd samma typ av säkring vid byte. Om den löser ut igen kort tid efter bytet beror detta på en kortslutning, som måste åtgärdas innan maskinen åter tas i drift.

Säkringar - hytt

Hyttens huvudsäkring sitter placerad på framsidan av batterilådan i motorrummet.

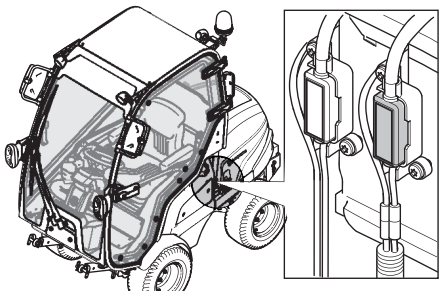

- Öppna motorkåpan. För mer information, se avsnitt ”Demontering av åkgräsklipparens kåpor”.
- Utlöst säkring indikeras av att bygeln är avbränd. Dra säkringen ur hållaren vid byte. Använd samma typ av säkring vid byte.

Under kåpan som till styrservohuset finns trafiksatsens säkringar.

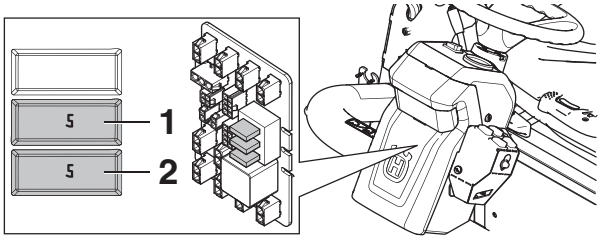

1 Signalhorn - 5 Amp.

2 Parkeringsljus - 5 Amp.

- För att få bättre åtkomst till styrservohuset måste luftfördelaren skruvas bort. Luftfördelaren sitter längst ner på vindrutan på insidan av hytten. Demontera genom att lossa de 4 skruvarna och lyft bort luftfördelaren.

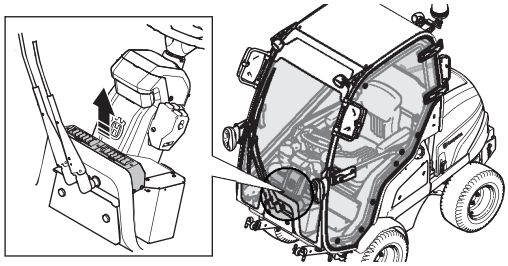

- Skruva ur de två skruvarna som håller kåpan till styrservohuset.
- Utlöst säkring indikeras av att bygeln är avbränd. Dra säkringen ur hållaren vid byte. Använd samma typ av säkring vid byte.

Säkringar i hyttens tak.

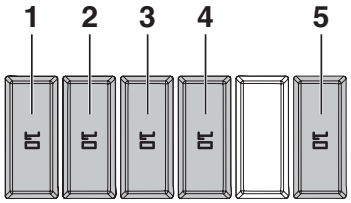

1 Vindrutetorkare - 10 Amp.

2 Fläkt - 10 Amp.

3 Arbetsbelysning - bak - 10 Amp.

4 Halvljus - 10 Amp.

5 Arbetsbelysning - fram - 10 Amp.

Serviceläge för klippaggregat

För att ge god åtkomst vid rengöring, reparation och service av aggregatet kan detta ställas i serviceläge. Serviceläge innebär att aggregatet är uppfällt och spärrat i vertikalt läge.

Placering i serviceläge

1 Ställ maskinen i plant läge. Aktivera parkeringsbromsen.

2 Höj klippaggregatet halvvägs.

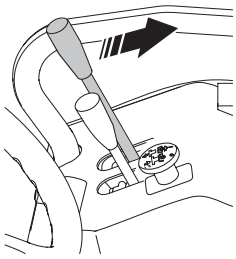

3 Stäng av motorn.

VARNING! Lämna aldrig kardanaxeln i maskinen med ena änden lossad. Om motorn startas kan skador uppstå.

4 Ta bort lyftöglorna från klippaggregatet.

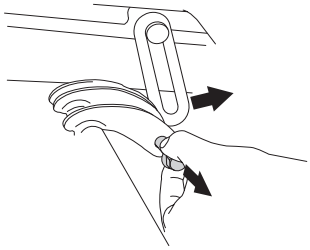

5 Sänk ner klippaggregatet till lägsta läget. Klippaggregatet hänger nu löst i bakkant.

6 Tag bort kardanaxeln helt. Lyft bort låskedjorna.

7 Koppla bort hydraulslangarna från snabbkopplingarna på maskinen. **(Combi 132 X, Combi 155 X)**

8 Ta bort servicestaget från klippaggregatet.

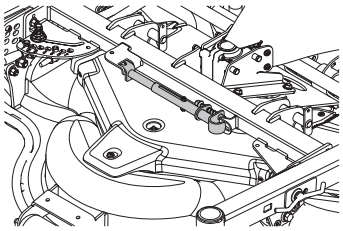

Är det första gången servicestaget tas bort, ta bort säkerhetsremmen från staget och placera det i förvaringsfacket under sätet.

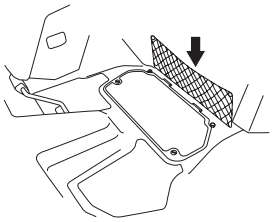

9 Montera servicestaget på fästpunkten under fotplåten. Fästpunkten är markerad med röd färg.

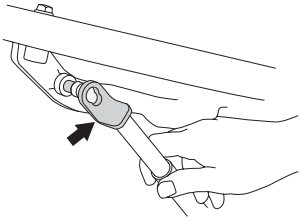

10 Montera stagets andra ände i klippaggregatets tvärrör. Dra ut sprinten och för staget över tvärröret till den position som är markerad med röd färg.

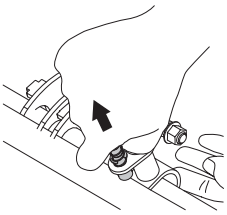

11 Släpp sprinten så att den låser över tvärröret.

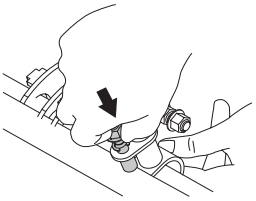

12 Starta motorn och lyft klippaggregatet till serviceläge.

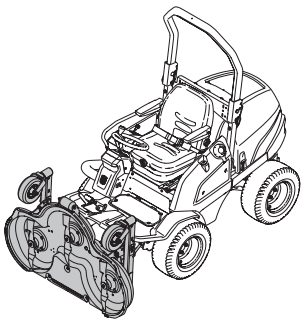

13 Säkra klippaggregatet med säkerhetsremmen som ligger i förvaringsfacket under sätet.

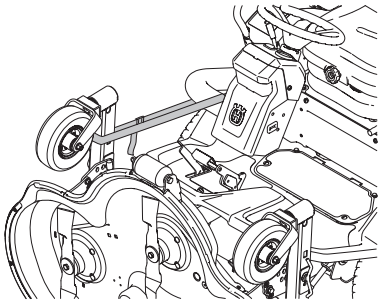

Återgång från serviceläge

1 Ta bort säkerhetsremmen och lägg den i förvaringsfacket.

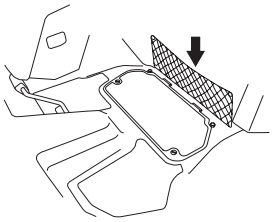

2 Sänk ner klippaggregatet till lägsta läget.

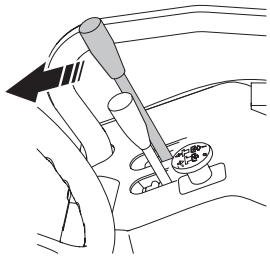

3 Ta bort servicestaget och placera det på klippaggregatet.

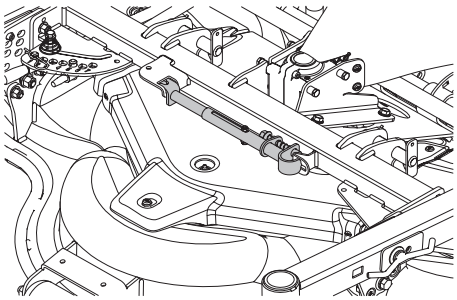

4 Sätt dit kardanaxeln på klippaggregatet. Säkra den främre låskedjan till kardanskyddet runt tvärröret.

5 Starta motorn. Höj klippaggregatet halvvägs.

6 Montera dit lyftöglorna som hänger på lyftarmarna. Dra ut spärren och peta in lyftöglan. En på varje lyftarm.

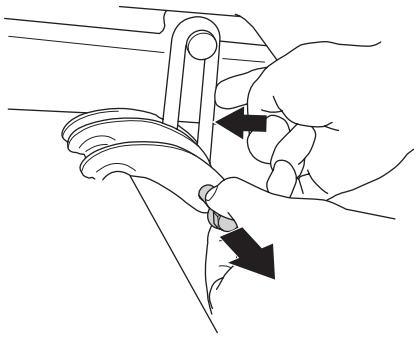

7 Sänk ner klippaggregatet.

Justering av klipphöjd och tiltvinkel.

När ett klippaggregat monteras behövs en justering av klipphöjden och tiltvinkeln

Justeringen måste göras i nämnd ordning.

Utgångsläge:

1 Kontrollera däckens lufttryck. Däckens lufttryck skall vara 1,5 bar / 150 kPa / 22 PSI för alla hjulen

2 Ställ åkgräsklipparen på ett jämnt underlag.

3 Klippaggregatet ska vara fullt nedsänkt på plant underlag.

Klipphöjd - Combi 132, Combi 155

VARNING! Håll obehöriga på avstånd. Du är ansvarig för att djur och åskådare inte befinner sig inom arbetsområdet.

1 Ställ maskinen i plant läge. Aktivera parkeringsbromsen.

2 Höj klippaggregatet halvvägs.

3 Stäng av motorn. Justera klipphöjden genom att lossa vredet och välja önskad klipphöjd. Klipphöjden (1-7) indikeras på insidan av justeringsplåten. Vredet placeras i olika hål beroende på vald klipphöjd. Ställ in samma höjd på alla tre inställningspunkterna.

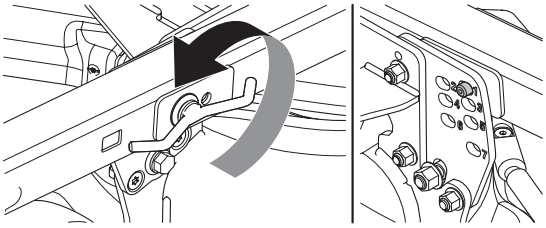

4 Dra åt klipphöjdsinställningsvreden för hand.

5 Justera reglaget på klippaggregatet. Ta bort låssprinten och dra reglaget till önskat läge. Ställ in samma höjd på alla tre inställningspunkterna.

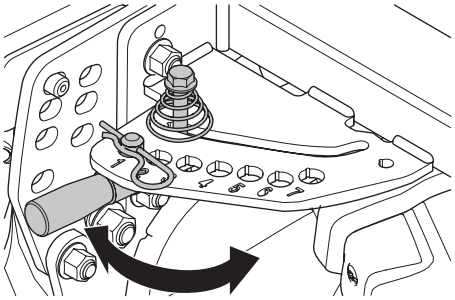

Höjdintervallen är mellan 7 olika lägen.

Intervall	Ungefärlig klipphöjd mm/tum
1	30 / 1,18
2	40 / 1,57
3	52 / 2,04
4	64 / 2,51
5	76 / 2,3
6	93 / 3,66
7	112 / 4,4

Tiltvinkel - Combi 132, Combi 155

- Ställ åkgräsklipparen på ett jämnt underlag.
- Kontrollera däckens lufttryck. Däckens lufttryck skall vara 1,5 bar / 150 kPa / 22 PSI för alla hjulen
- Mät avståndet mellan marken och aggregatets kant, framtill och baktill på kåpan.

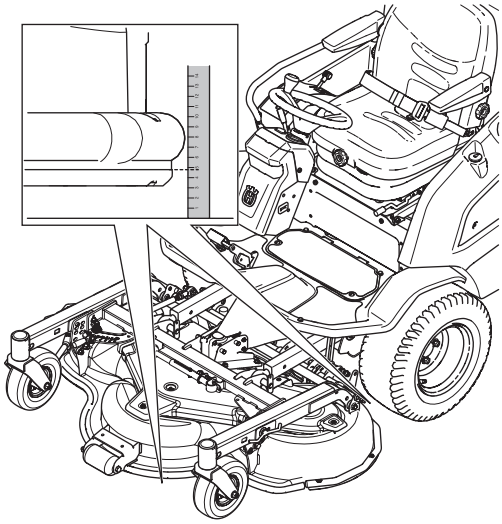

- Klippaggregatets bakkant skall ligga 6-9 mm (1/4"-3/8") högre än aggregatets framkant.
- Om nödvändigt, lossa kontramuttern och vrid justerstaget. Förläng staget för att höja bakkanten på klippaggregatet.

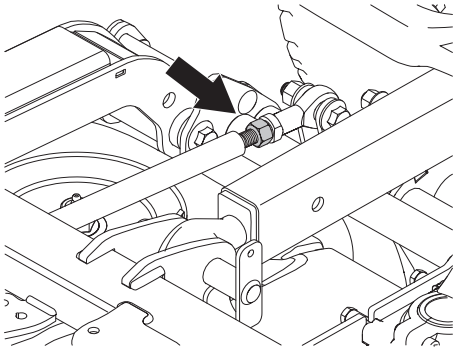

- Dra åt kontramuttern mot kulleden.

Klipphöjd - Combi 132 X, Combi 155 X

VARNING! Håll obehöriga på avstånd. Du är ansvarig för att djur och åskådare inte befinner sig inom arbetsområdet.

1 Ställ maskinen i plant läge. Aktivera parkeringsbromsen.

2 Ställ klippaggregatet på lägsta klipphöjd och sänk ner klippaggregatet.

3 Justera klipphöjden genom att föra spaken framåt eller bakåt. Höjden justeras steglöst.

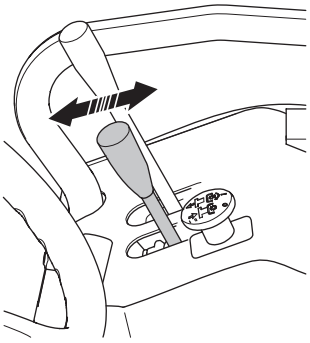

4 Den valda klipphöjden indikeras på klippaggregatet.

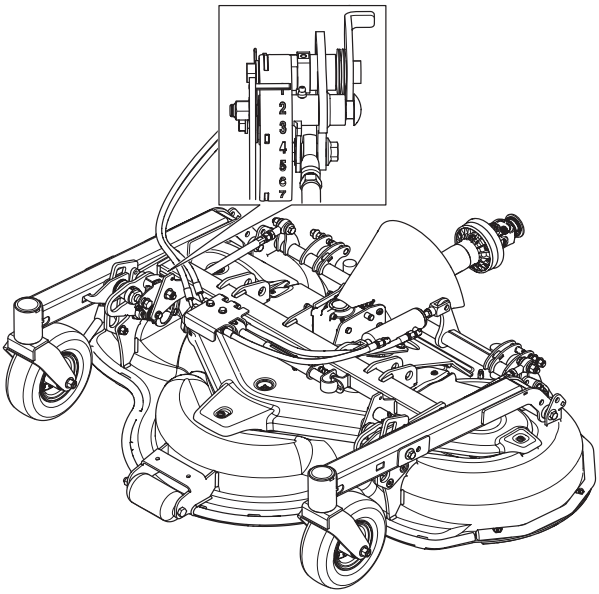

Justerspakens höj- och sänkfunktion beror på hydraulslangarnas placering i snabbkopplingarna på maskinen.

- Testa justerspakens funktion genom att trycka ner knappen på spaken och föra den framåt och bakåt.
- Växla höj- och sänkfunktion genom att växla plats på hydraulslangarna.

Tiltvinkel - Combi 132 X, Combi 155 X

- Ställ åkgräsklipparen på ett jämnt underlag.
- Kontrollera däckens lufttryck Däckens lufttryck skall vara 1,5 bar / 150 kPa / 22 PSI för alla hjulen
- Mät avståndet mellan marken och aggregatets kant, framtill och baktill på båda sidor av kåpan.

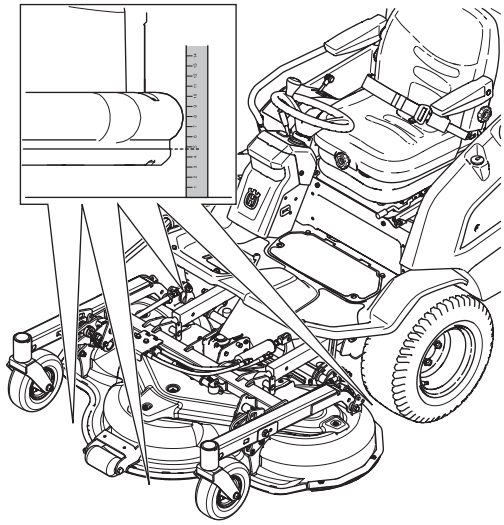

- Klippaggregatets bakkant skall ligga 6-9 mm (1/4"-3/8") högre än aggregatets framkant.
- Om nödvändigt, lossa kontramuttern och vrid justerskruven på båda sidor av klippaggregatet. Förläng staget för att höja framkanten på klippaggregatet.

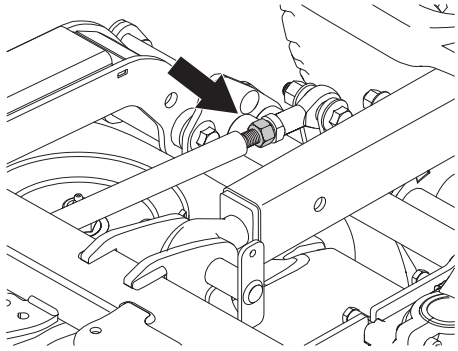

- Dra åt kontramuttern mot kulleden.

Byte av klippaggregatets remmar

VARNING! Skydda händerna med handskar. Klämrisk vid arbete med remmen.

På dessa klippaggregat med krocksäkra knivar drivs knivarna av en kilrem. Gör på följande sätt för att byta kilremmen:

1 Ta bort skruvarna till remkåporna och lyft bort dem.

2 Använd servicestaget för att avlasta fjädern och släppa remspänningen.

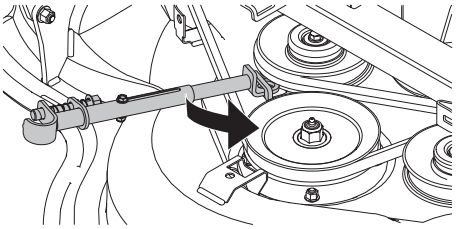

3 Kräng av remmen från remhskivorna.

4 Montera remmen runt remskivorna. Remdragningsschema finns som dekal på klippaggregatet under remkåpan.

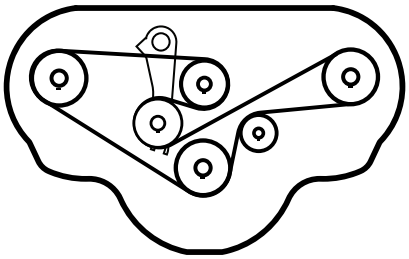

5 Montera kåporna.

Kontroll av knivar

För att uppnå bästa klippresultat är det viktigt att knivarna är oskadade och välslipade.

Kontrollera att knivarnas fästskruvar är dragna. Skruvarna ska dras med ett moment av 84 Nm.

VIKTIGT! Obalans hos en eller flera knivar, orsakad av skada eller dålig balansering efter slipning kan ge upphov till vibrationer i maskinen.

Efter slipning av knivar bör dessa balanseras.

Vid påkörning av hinder som förorsakar haveri bör skadade knivar bytas.

Byte av knivar

- Ställ aggregatet i serviceläge, se Placering i serviceläge.
- Ta bort redskapsramen.
- Lås kniven med en träkloss. Lossa knivbulten och ta bort knivbult, brickor och kniv.

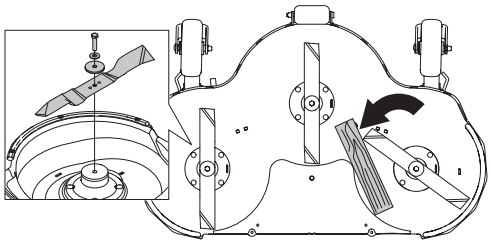

- Montering sker i omvänd ordning.
- Kniven ska monteras med de vinklade knivändarna riktade upp mot kåpan.

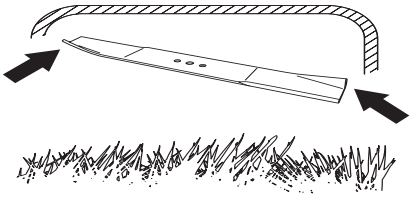

- Åtdragningsmoment **80-84 Nm (8,15-8,56 kpm/59-62 lbft).**

VARNING! Skydda händerna med handskar vid arbete med knivarna.

VIKTIGT! Var alltid försiktig och använd sunt förnuft. Undvik situationer som du anser dig otillräckligt kvalificerad för. Om du efter att ha läst dessa instruktioner fortfarande känner dig osäker angående tillvägagångsätt, skall du rådfråga en expert innan du fortsätter. Kontakta en auktoriserad serviceverkstad.

Originalreservdelar skall alltid användas. För mer information, se avsnitt ”Tekniska data”.

Borttagning av BioClip-plugg

För att ändra ett Combi-aggregat från BioClip-funktion till klippaggregat med bakutkast tar man bort BioClip-pluggen, som sitter under aggregatet med tre skruvar.

1 Ställ aggregatet i serviceläge, se Placering i serviceläge.

2 Ta bort de tre skruvarna som håller BioClip-pluggen och ta bort pluggen.

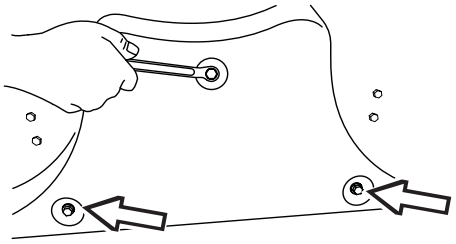

3 Tips: Montera tre st helgängade skruvar M8x15 mm i skruvhålen för att skydda gängorna.

4 Ställ tillbaka aggregatet i normalläge.

Montering av BioClip-pluggen sker i omvänd ordningsföljd.

Justering av kraftuttagsremmarna

1 Dra åt skruven (4) tills hylsan bottnar mot ramfästet. Dra åt kontrmuttern (3) samtidigt som skruven (4) hålls emot.

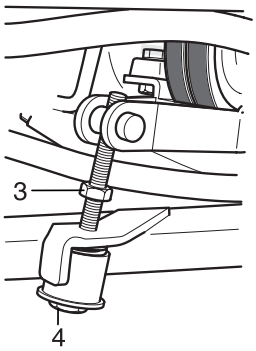

Byte av kraftuttagsremmarna

VARNING! Skydda händerna med handskar. Klämrisk vid arbete med remmen.

Byt alltid remmarna parvis.

1 Förhindra start genom att ta ur tändningsnyckeln innan du gör några justeringar eller utför underhåll.

2 Fäll förarsitsen.

3 Ta bort skyddsplåten över hydraulpumpens drivaxel.

4 Skruva bort bultarna (1) i kopplingen som håller ihop drivaxeln med hydraulpumpen och ta bort distansringen (2) från kopplingen.l Drivaxeln skall låsas med någon form av verktyg t ex. en stor U-nyckel eller mejsel.

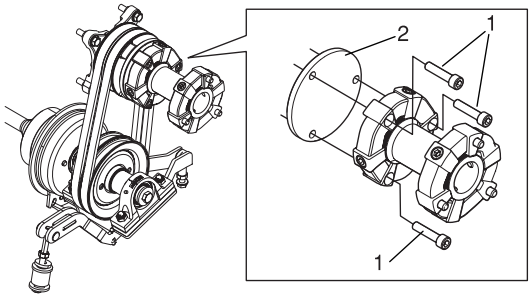

5 Lossa kontramuttern (3) och den undre skruven (4) tills den är helt frigjord från remspännaren.

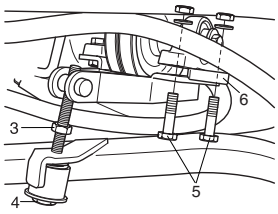

6 Ta bort bakre lagerbrickans skruvar (5) och ta bort distansbrickan (6).

7 Klipp/kräng av de gamla remmarna.

8 Kräng på de nya remmarna genom spalten mellan distansringen och hydraulpumpen.

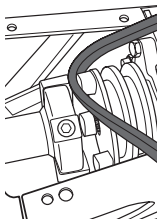

9 För in den nedre delen av remmen mellan lagerbryggan och fästet.

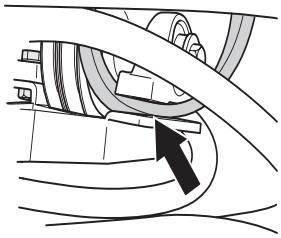

10 Kräng först remmen på pumpremskivan och sedan på den nedre remskivan. Gör om samma procedur med den andra remmen.

11 Montera distansbrickan (6) till lagerbryggan och skruva fast lagerbryggan med tillhörande skruvar (5). Åtdragningsmoment 47 Nm.

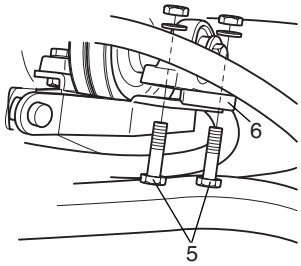

12 Montera tillbaka distansringen (2) och skruva fast hudraulpumpen med drivaxeln. Åtragningsmoment för skruvarna (1) är 47 Nm.

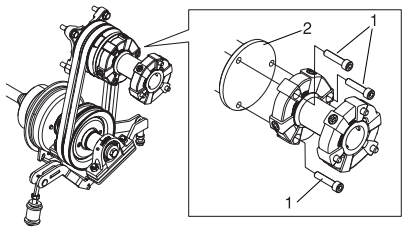

13 Montera remspännarskruven med fjäder och hylsa. Dra åt skruven (4) tills hylsan bottnar mot ramfästet. Dra åt kontrmuttern (3) samtidigt som skruven (4) hålls emot.

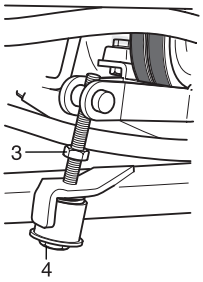

14 Kontrollera remspänningen efter de första 25 timmarna efter rembytet.

Byte av kylvätska

Rätt kylvätskenivå är viktigt för att kylsystemet ska fungera ordenligt. Därför ska kylvätskanivån kontrolleras regelbundet.

Kylvätskan ska vara synlig när påfyllningslocket är borttaget.

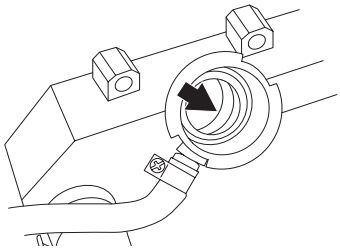

Upprepade kylvätskeförluster tyder i första hand på läckage. Då bör kylsystemet kontrolleras av fackman. Det räcker inte med att bara fylla på kylvätska.

Om motorn kokar kan kylvätskan minska. Öppna kylarlocket och låt kylvätskan svalna. Låt motorn svalna innan påfyllning sker.

Kylsystemet får inte fyllas med saltvatten, detta förorsakar korrisionsskador på motorn.

Byt kylvätskan om den är missfärgad eller grumlig

Kylsystemet måste då noggrant renspolas.

Använd endast frostskyddsmedel på glykolbas som är godkänd enligt norm BS 6580:1992 eller ASTMD 3306-89 eller AS 2108-1977 (angivet på förpackningen).

Frostskyddsmedlet måste vara avsett för lättmetallmotorer.

Din husqvarna leverantör kan tillhandahålla rätt typ av frostskyddsmedel.

Använd frostskyddsmedel året runt och även i klimat som inte innebär frostrisk.

Frostskyddsmedlet innehåller tillsatser som skyddar motorns kylsystem mot korrosion

Kylvatten och frostskydd bör bytas minst vart annat år.

VARNING! Öppna inte locket snabbt vid varm motor utan att först släppa ut övertrycket med locket delvis lossat. Risk för brännskador. Använd skyddshandskar och skyddsglasögon.

VARNING! Frostskyddsvätskan och kylvätskan är hälsovårdliga. Vid lagring förvara dem i märkt behållare oåtkomligt för barn och djur.

- Vid tömning lossa nedre slangen till kylaren.

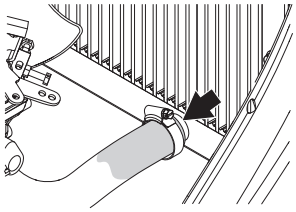

- Ta bort påfyllningslocket.

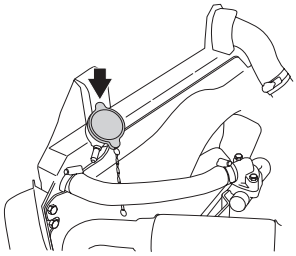

Fyll endast på med frostskyddsmedel och vatten som blandats enligt nedanstående tabell.

Propylenglykol (MPG)	Vatten	Fryspunkt
60 %	40 %	-47 °C / -53 °F
50 %	50 %	-37 °C / -35 °F
40 %	60 %	-25 °C / -13 °F

VIKTIGT! Fyll aldrig kall kylvätska i en varm motor. Risk för omfattande motorskador.

- Kontrollera kylvätskenivån när motorn körts några minuter efter påfyllning. Det kan ha funnits luft i systemet som släppts ut.

Kontroll av ljuddämpare

VARNING! Under användning samt en stund efter användning är ljuddämparen mycket varm. Rör inte ljuddämparen om den är varm!

Ljuddämparen är konstruerad för att ge så låg ljudnivå som möjligt samt för att leda bort motorns avgaser från användaren.

- Kontrollera regelbundet att ljuddämparen är hel och att den sitter ordentligt fast.

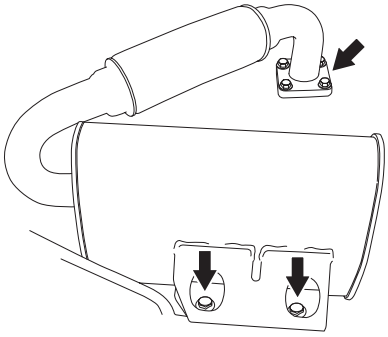

Kontroll av däckens lufttryck

Däckens lufttryck skall vara 1,5 bar / 150 kPa / 22 PSI för alla hjulen för bästa bärförmåga.

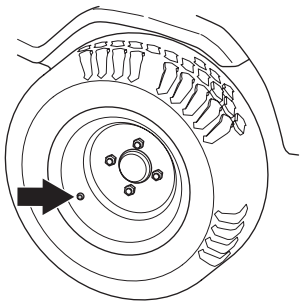

VIKTIGT! Olika lufttryck i framdäcken medför att knivarna klipper gräset olika högt.

Kontrollera batteriet

VARNING! Bly-syra-batterier alstrar explosiva gaser. Undvik gnistor, öppen eld och rökning nära batterier.

Bär alltid skyddsglasögon i närheten av batterier.

Maskinen är försedd med ett underhållsfritt batteri. Batteriet har ett serviceöga som visar olika färger.

- Vitt = Ladda batteriet
- Grönt = OK.
- Rött = Byt batteri.

Rengör batteri och hållare med tvål/vattenlösning.

Kasserat eller utbytt batteri ska hanteras som miljöfarligt avfall.

Byte av bränslefilter

P520 D, P525 D har två bränslefilter. Ett förfilter och ett huvudfilter.

Byt ut bränslefiltren var 100:e timme (minst en gång per säsong) eller oftare om det är igensatt.

Förfiltret sitter under batterilådan och byts på följande sätt.

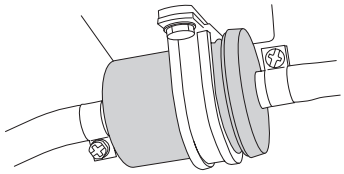

1 Fäll upp motorkåpan.

2 Lossa slangklämmorna

3 Flytta slangklämmorna bort från filtret. Använd en plattång.

4 Dra loss filtret från slangändarna.

5 Tryck in det nya filtret i slangändarna.

6 Flytta tillbaka slangklämmorna mot filtret.

Huvudfiltret har en pappersinsats som byts på följande sätt.

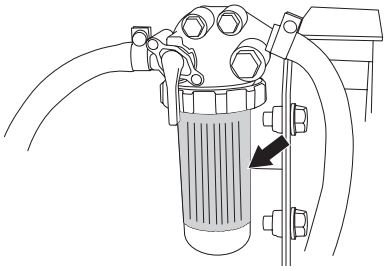

1 Öppna motorkåpan.

2 Skruva loss filterkåpan och lossa pappersfiltret.

Byte av luftfilter

VARNING! Avgassystemet är varmt. Låt det svalna innan byte av luftfilter påbörjas.

Om motorn känns svag eller går ojämnt kan orsaken vara att luftfiltret är igensatt. Det är därför viktigt att med jämna mellanrum byta luftfiltret (se Skötsel/Skötselschema för rätt serviceintervall).

Byte av luftfilter utförs på följande sätt:

1 Fäll upp motorkåpan.

2 Lossa på de två snäppen som håller filterkåpan och ta bort den.

VIKTIGT!

Kör aldrig motorn med luftfiltret borttaget.

Dåligt filtrerad insugsluft är en huvudfaktor till motorslitage. Byt luftfilter enligt serviceschema eller oftare vid dammiga förhållande

Filtren skall inte inoljas. De skall monteras torra.

3 Ta ut filterpatronen ur filterhuset.

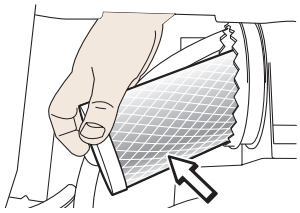

4 Torka rent luftfilerhuset invändigt. Vid behov får torktrasan fuktas med kristallolja eller bränsle. Vatten eller tryckluft får inte användas.

5 Gör rent filtret genom att knacka det försiktigt mot en hård yta. Använd inte tryckluft för att rengöra filtret. Byt filtret om det fortfarande är smutsigt.

6 Sätt dit en ny luftfilterpatron med hålet inåt och tryck den i läge.

7 Sätt tillbaka luftfilterkåpan, se till att partikelsamlaren hamnar neråt.

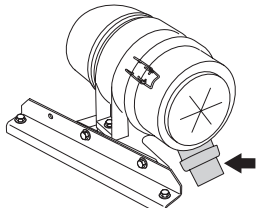

Byte av fläktsystemets inloppsfilter

1 Lossa vreden.

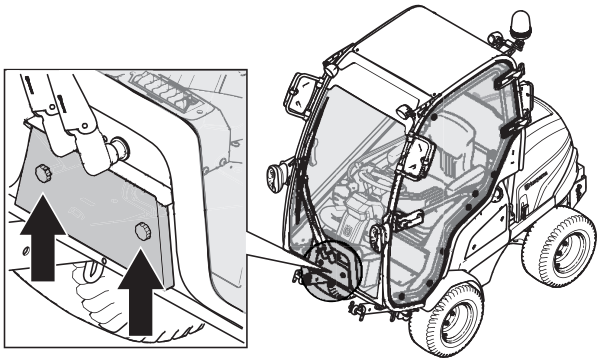

2 Dra ut filterhållaren.

3 Ta bort filtret från filterhållaren och borsta försiktigt bort smuts. Byt filter vid behov.

Klippaggregatets vinkelväxel

Kontroll av oljenivå

Kontrollera oljenivån när klippaggregatet är i nedre läget.

- För ner en ren metallsticka (ca Ø3 mm) genom påfyllningspluggen. Sänk ner stickan tills den når botten av växelhuset (ca 90 mm).

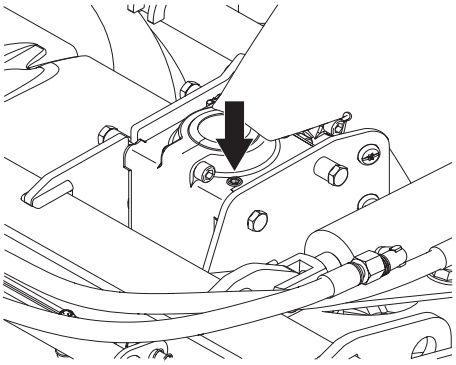

- Dra upp metallstickan och läs av oljenivån. Oljenivån skall ligga mellan 18-22 mm från pinnens ände.
- Fyll på transmissionsolja SAE 80W/90 vid behov.

OBS! För hög oljenivå ökar risken för oljeläckage.

Byte av olja

- Töm vinkelväxeln genom påfyllningspluggen med en pump försedd med en plastslang som når i husets botten.

  Alternativ: Ta bort klippaggregatet och plastkåporna. Ställ klippaggregat på högkant och töm vinkelväxeln genom plugg.
- Fyll vinkelväxeln med 80 ml transmissionsolja SAE 80W/90

Kontroll av motorns oljenivå

Kontrollera oljenivån i motorn när åkgräsklipparen står i horisontellt läge. Kontollera inte oljenivån med motorn igång. Stäng av motorn.

- Fäll upp motorkåpan.
- Lossa mätstickan, dra upp den och torka av den.
- För sedan ner mätstickan igen, **utan att skruva i den.**
- Dra upp mätstickan och läs av oljenivån.

Oljenivån skall ligga mellan markeringarna på mätstickan.

- Om nivån närmar sig ADD-märket, fyll då olja upp till FULL-märket på mätstickan.

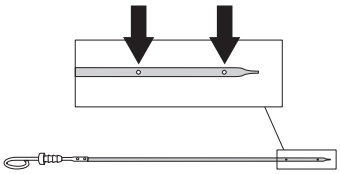

Oljepåfyllningen sitter på ventilkåpan.

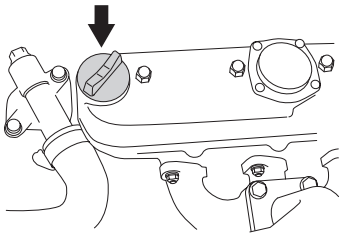

- Dra åt mätstickan ordentligt innan motorn startas.
- Starta och kör motorn på tomgång i ca 30 sekunder.
- Stäng av motorn. Vänta 30 sekunder och kontrollera oljenivån.
- Fyll vid behov så att oljan kommer upp till märket FULL på mätstickan.

Följande oljeklasser rekommenderas:

- API Service Klass: CH4 eller ACEA E5 eller högre.

Välj en olja med viskositet enligt temperaturområdena i bilden:

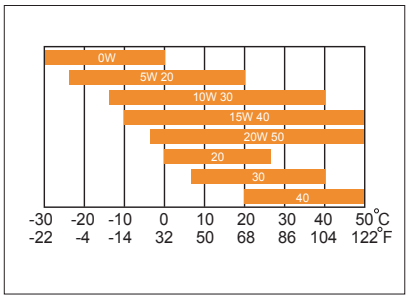

Blanda inte olika oljetyper.

Byte av motorolja

VARNING! Motoroljan kan vara mycket varm om den tappas av direkt efter stopp. Låt därför motorn svalna något först.

Motoroljan skall bytas första gången efter 25 timmars körtid. Därefter skall byte ske var 100:e körtimma.

1 Fäll upp motorkåpan.

2 Placera ett kärl under motorns avtappningsplugg.

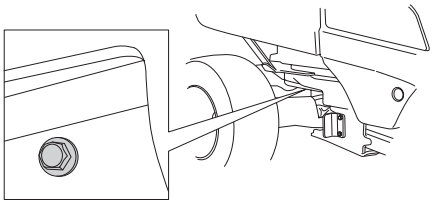

3 Ta bort mätstickan. Ta bort avtappningspluggen på motorn.

4 Låt oljan rinna ut i kärlet.

5 Montera avtappningspluggen och dra åt den.

6 Byt oljefilter vid behov.

7 Fyll vid behov så att oljan kommer upp till märket FULL på mätstickan.

8 Kör motorn varm, kontrollera därefter att det inte förekommer något läckage vid oljepluggen.

9 Kontrollera oljenivån i motorn, efterfyll vid behov.

VIKTIGT! Använd motorolja är hälsoskadlig och får inte hällas ut på marken eller i naturen utan skall lämnas till verkstaden eller anvisad plats för omhändertagning. Undvik hudkontakt, tvätta med tvål och vatten vid eventuellt spill.

Byte av oljefilter

VARNING! Motoroljan kan vara mycket varm om den tappas av direkt efter stopp. Låt därför motorn svalna något först.

Oljefiltret sitter på höger sida av motorn.

- Fäll upp motorkåpan.
- Placera ett lämpligt kärl att samla upp oljan i.
- Vrid det gamla oljefiltret moturs för att ta bort det. Vid behov använd en filteravdragare.

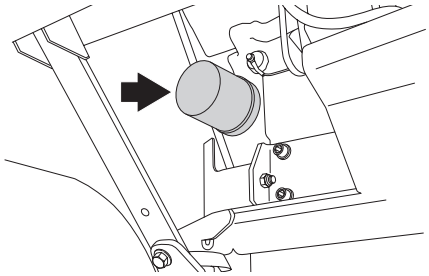

- Rengör oljefiltrets fäste.
- Smörj lätt på det nya oljefiltrets gummipackning med ny olja.
- Montera oljefiltret genom att vrida det medurs. Vrid med handkraft tills gummipackningen ligger an. Dra då åt ytterligare ett halvt varv.
- Starta motorn och låt den gå i ungefär 3 minuter. Stoppa den sedan och titta efter eventuellt läckage.
- Kontrollera oljenivån i motorn, efterfyll vid behov.

VIKTIGT! Använd motor- och transmissionsolja är hälsoskadlig och får ej hällas ut på marken eller i naturen.

Utbytta filter ska lämnas till verkstad eller annan anvisad plats för omhändertagning.

Undvik hudkontakt, tvätta med tvål och vatten vid eventuellt spill.

Kontroll av hydraulsystemets oljenivå

Oljebyte och filterbyte utförs av auktoriserad serviceverkstad, beskrivs i verkstadshandboken.

Ingrepp i systemet ställer särskilda krav på renlighet och systemet måste avluftas innan maskinen tas i bruk.

- Fäll upp sätet.
- Ta bort påfyllningslocket. Nivån ska vara 40-60 mm från silens överkant.

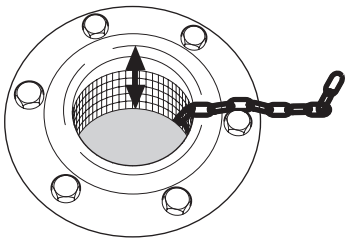

- Fyll vid behov på med olja helsyntet 10W/50 API SM eller bättre

Kontroll av oljenivå i transmissionens växellådor

- Kontrollera med oljemätsticka att olja finns i transmissionen.

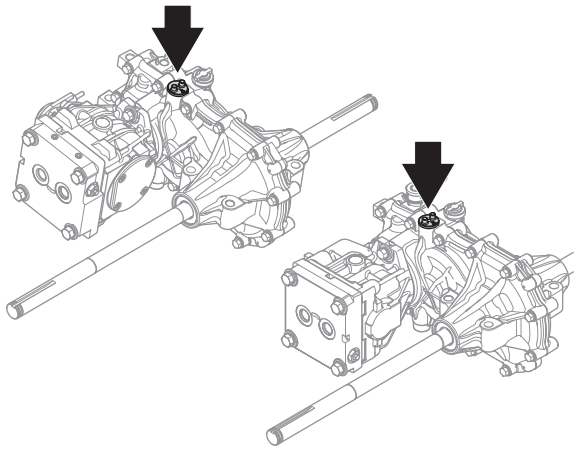

- Oljenivån skall ligga mellan markeringarna på mätstickan.

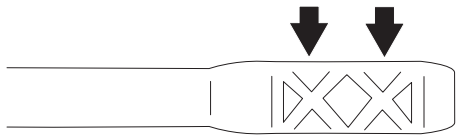

- Fyll vid behov på med olja helsyntet 10W/50 API SM eller bättre

Smörjschema

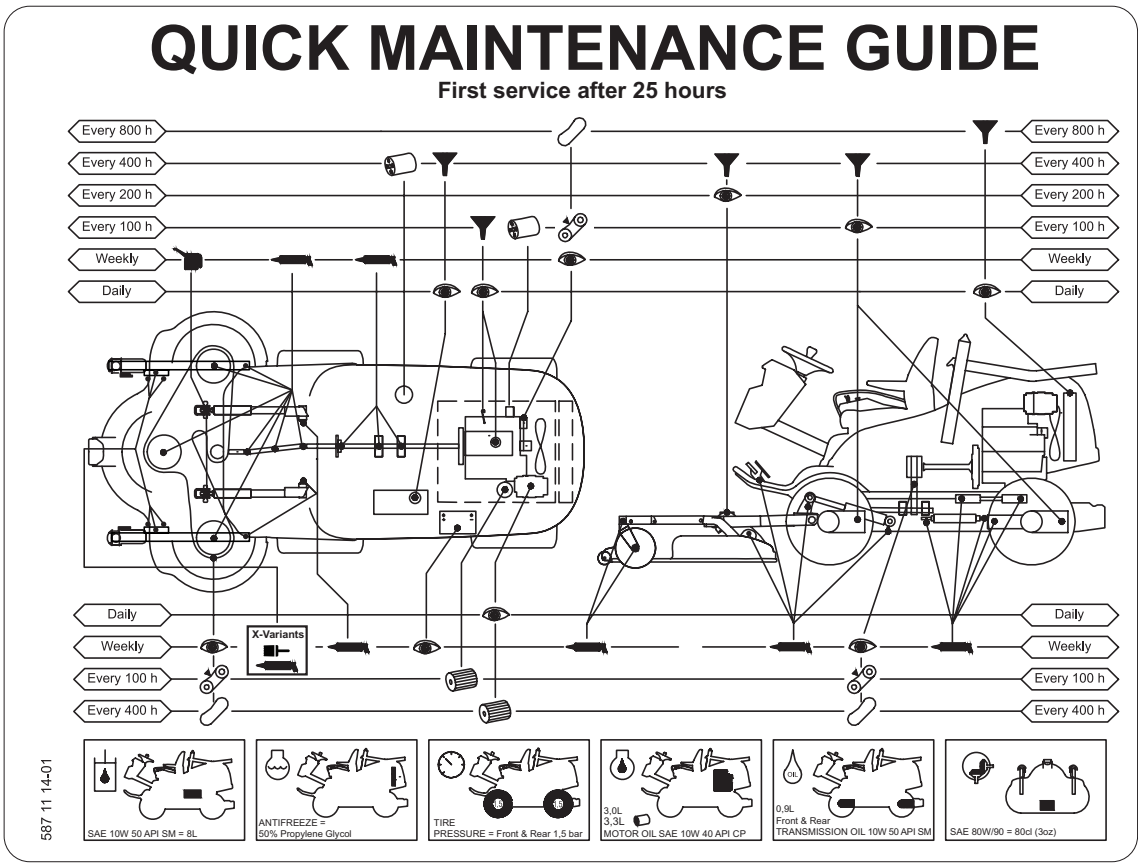

Symbolförklaring i smörjschema

Filterbyte

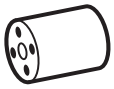

Oljebyte

Nivåkontroll

Smörjnippel

Oljekanna

Kontrollera remmar, kondition och remspänning

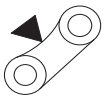

Rembyte

Allmänt

Ta ur tändningsnyckeln för att förhindra oavsiktliga rörelser under smörjningen.

Vid smörjning med oljekanna bör oljekannan vara fylld med motorolja.

Vid smörjning med fett kan, där ej annat anges, fett 503 98 96-01 eller annat chassi- eller kullagerfett med bra korrosionsskydd användas.

Vid daglig användning av åkgräsklipparen skall smörjning utföras två gånger per vecka.

Torka bort överflödigt smörjmedel efter smörjning.

Det är viktigt att inget smörjmedel kommer i kontakt med kilremmarna eller remskivornas drivytor. Om så sker kan man försöka att rengöra med sprit. Fortsätter remmen att slira efter spritrengöring måste remmen bytas ut.

Bensin eller andra petroleumprodukter får inte användas för rengöring av kilremmar.

Tillbehör

Smörjning eller annan skötsel av tillvalsutrustning eller tillbehör, beskrivs inte i denna beskrivning. Givetvis behöver även denna utrustning vårdas. Se bruksanvisningarna för respektive tillbehör för instruktioner.

Pivothjullagringar

4 nipplar (hjul och pivotaxellagring), smörj med smörjspruta tills fett tränger fram.

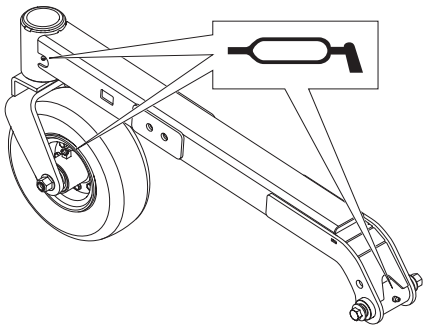

Kardanaxelns knutar

- Ta bort serviceluckan.
- Lossa kardanaxelns båda snabbkopplingar och ta bort kardanaxeln.
- Kardanaxeln har två smörjnipplar, en nippel på främre respektive bakre knut. Smörj med fettspruta tills fett tränger fram.

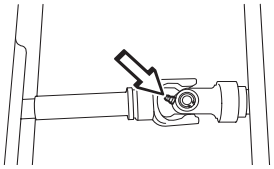

- Smörj även teleskopskarven på kardanaxeln med fett.

Klippaggregatfäste

- Smörj kulleder och axlar med olja.

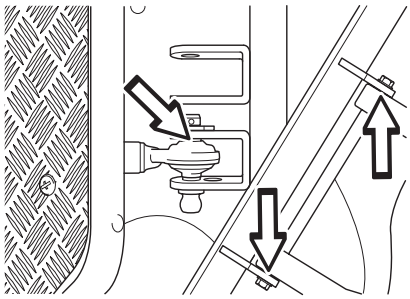

Lyftarmarnas bakre lagringar

- Ta bort serviceluckan. För mer information, se avsnitt ”Demontering av åkgräsklipparens kåpor”.
- 2 smörjnipplar, en på varje sida. Smörj med fettspruta tills fett tränger fram.

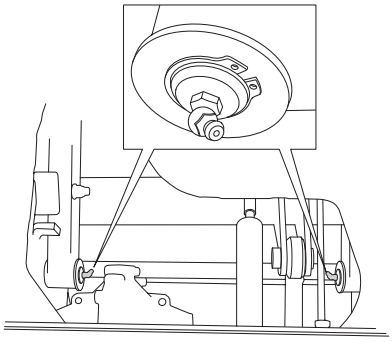

Lyftcylinder

- Ta bort serviceluckan.
- 2 smörjnipplar, en på varje sida. Smörj med fettspruta tills fett tränger fram.

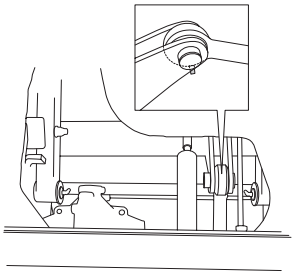

Drivaxelns främre stödlager

- Smörj med fettspruta tills fett tränger fram.

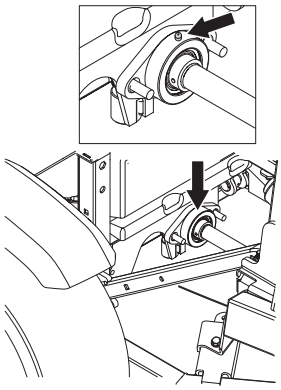

Drivaxelns bakre stödlager

- 2 st smörjnipplar. Smörj med fettspruta tills fett tränger fram.

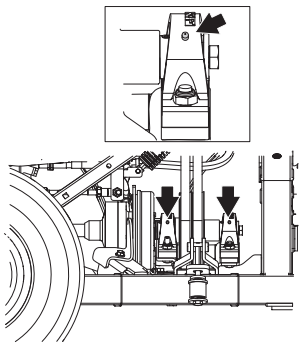

Styrcylinder

Styrcylindern har 2 smörjnipplar en på varje ände.

- Smörj med fettspruta tills fett tränger fram.

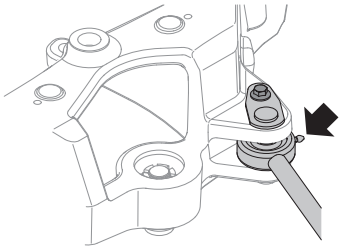

Ledlager

- Lyft upp maskinen under ledlagret. Detta gör att fettet lättare tränger in till rätt smörjpunkt i lagret. (1)
- Smörj ledlagret i midjan. Smörj med fettspruta tills fett tränger fram. (2)

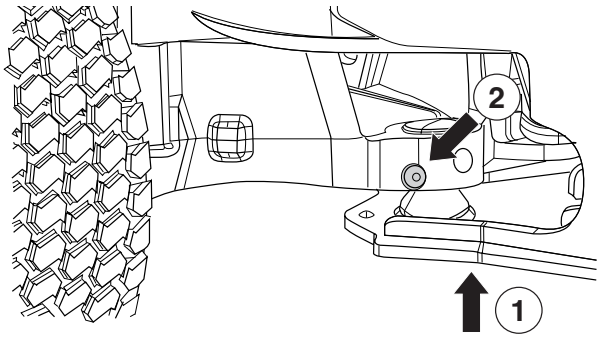

Länkstag

2 smörjnipplar, en på varje sida.

- Smörj med fettspruta tills fett tränger fram.

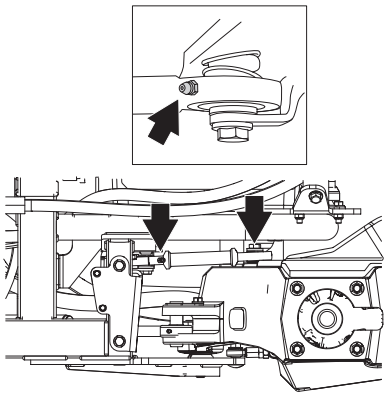

Vreden till klipphöjdsinställningen

- Smörj främre och bakre vreden med olja.

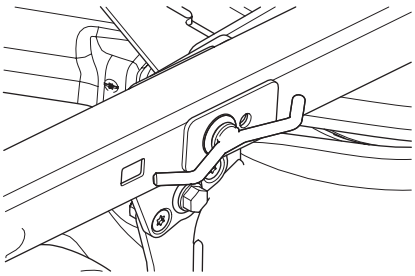

Förarsits

- Fäll upp sätet.
- Smörj spaken till längsjusteringen med olja.
- Smörj glidskenorna till längsjusteringen med fett. Dra sitsen fram och tillbaka och smörj på båda sidor.

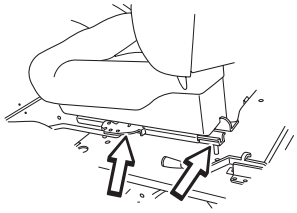

Smörjning av vajrar

- För undan vajerns gummiskydd under smörjningen.
- Smörj vajrarnas båda ändar och för reglagen till fulla ändlägen vid smörjning.
- Sätt tillbaka gummiskydden på vajrarna efter smörjningen.

Vajrar med hölje kommer att kärva om de inte smörjs regelbundet. När en vajer kärvar kan driftstörningar uppstå, t ex tjuvbromsning. Om en vajer kärvar, ta bort vajern och häng den lodrätt. Smörj med tunn motorolja upptill, tills det att oljan tränger ut nertill.

Ett tips: Fyll olja i en liten plastpåse och tejpa den så att den tätar mot höljet och låt vajern hänga lodrätt i påsen över natten. Misslyckas man att smörja upp vajern måste den bytas ut.

Gas- och chokevajrar, spaklagringar

- Ta bort höger sidokåpa till spakstället (3 skruvar) och öppna motorkåpan.
- Smörj vajrarnas fria ändar med oljekanna, även vid motorn.
- För reglagen till sina ändlägen och smörj igen.

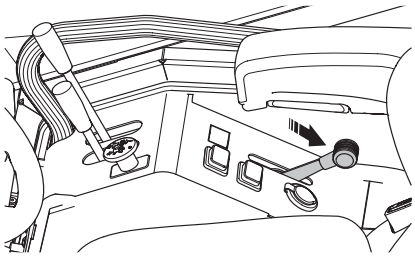

- Sätt tillbaka spakställets sidokåpa.

Smörj parkeringsbromsvajer

- För undan gummiskyddet och smörj vajern med olja.

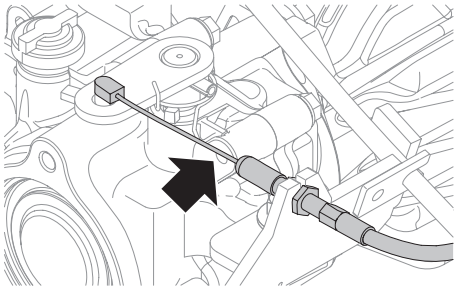

Felsökningsschema

Problem	Orsak
Motorn startar inte	Bränsle saknas i bränsletanken
	Luft i bränslesystemet
	Fel bränsle påfyllt
	Glödsystemet ur funktion
	Allvarlig motorskada
Startmotorn drar ej runt motorn	Batteriet urladdat
	Dålig kontakt vid batteripolernas kabelanslutningar, tändningslåset eller startmotorn
	Kraftuttag (PTO) aktiverad
	Luft i bränslesystemet
	Säkring på eller vid batteriet trasig (kontrollera 2 st)
	Startlåset trasigt
	Defekt startmotor
	Parkeringsbromsen är ej aktiverad
	Trasig eller felaktigt justerad P-bromsbrytare
Motorn går ojämnt	Felaktig överströmningsventil
	Igensatt bränslefilter
	Luftfiltret igensatt
	Bränsletankens ventilation igensatt
	Lågt matartryck
	Lossad bränsletryckledning (spridarrör)
	Felaktig insprutare
	Felaktig insprutningspump
	Felaktig matarpump
	Fel bränsle påfyllt
	Allvarlig motorskada
Onormal avgasrök	
Svart rök	Fel bränslemängd från insprutningspump
	Felaktig insprutare
	Felaktig timing av insprutningspump
	Luftfiltret igensatt
Blå rök	För hög motoroljenivå
	Allvarlig motorskada
Vit rök	Cylinderlockspackning trasig
	Cylinderlocket sprucket
	För hög motoroljenivå
Motorn känns svag	Luftfiltret igensatt
	Luft i bränslesystemet
	Igensatt bränslefilter
	Felaktig överströmningsventil
	Lågt matartryck
	Felaktig matarpump
	Felaktig timing av insprutningspump
	Allvarlig motorskada
Motorn blir överhettad	Motorn överbelastad
	För låg kylvätskenivå
	Luftintag eller kylflänsar igensatta
	Fläkten skadad
	För lite eller ingen olja i motorn
	Felaktigt kylarlock
	Kylvätskepumpens drivrem brusten

Felsökningsschema

Batteriet laddas inte	En eller flera celler i batteriet är trasiga
	Dålig kontakt vid batteripolernas kabelanslutningar
	Felaktig generator
	Generatorremmen brusten eller slirar
	Avbrott i ledningar till generatorn
	Bristfälligt batteriunderhåll
	Batteriet sulfaterat
Maskinen vibrerar	Knivarna sitter lösa
	Skadad kardanknut
	Motorn sitter lös
	Hydraulpumpen sitter löst
	Skadat stödlager för kraftuttagsaxel
	Vinkelväxel sitter lös
	Motorn går ej på alla cylindrar
	Remskiva loss eller sliten lagring i klippaggregatet
	Obalans hos en eller flera knivar, orsakad av skada eller dålig balansering efter slipning
Ojämnt klippresultat	Knivarna slöa
	Klippaggregatet snett inställt
	Långt eller vått gräs
	Gräsanhopning under kåpan
	Olika lufttryck i däcken på höger och vänster sida
	Olika lufttryck i däcken på pivothjulen
	För hög körhastighet
	För lågt motorvarvtal
	Remmen i klippaggregatet slirar
	Kraftuttagsremmen slirar
	För låg klipphöjd

TEKNISKA DATA

	P 520D	P 525D
Dimensioner		
Tjänstevikt utan klippaggregat, kg/lb	857/1889,3	907/1999,6
Däckdimension	18 x 8,5 x 8	20x10x10
Lufttryck bak - fram, kPa / bar / PSI	150/1,5/22	150/1,5/22
Motor		
Fabrikat / Modell	Kubota D902	Kubota D1105
Nominell motoreffekt, kW (se anm. 1)	14,5 @3000 rpm	18,7 @3000 rpm
Slagvolym, cm^3/cu.in	898 / 54.8	1123 / 68.5
Tomgångsvarvtal, r/min	1800 ± 50	1750 ± 50
Motorns maxvarvtal, r/min	3300	3200
Bränsle, diesel	min 45 Cetan 2,0-4,5 cSt @ 40° C 0,835-0,855 kg/l svavel<0,2w%	min 45 Cetan 2,0-4,5 cSt @ 40° C 0,835-0,855 kg/l svavel<0,2w%
Tankvolym, liter/USqt	25 / 6.6	25 / 6.6
Olja, klass API CD eller bättre	SAE 10W/40	SAE 10W/40
Oljevolym inkl filter, liter/USqt	3,3/3,5	3,3/3,5
Oljevolym exkl filter, liter/USqt	3,0/3,2	3,0/3,2
Start	Elstart	Elstart
Elsystem		
Typ	12 V, minusjordat	12 V, minusjordat
Batteri	12 V, 62 Ah	12 V, 62 Ah
Huvudsäkring, A	125	125
Matarsäkring kretskort, A	50	50
Lampor		
Halvljus	H7	H7
Parkeringsljus	W5W	W5W
Blinkers	PY21W	PY21W
Strålkastare	H9	H9
Baklyktor	LED lampor	LED lampor
Roterande varningsljus	LED lampor	LED lampor
Kylsystem		
Volym kylsystem, l/USqt	3,7/3,9	3,7/3,9
Frostskyddsvätska	≥ 50% propylenglykol (MPG)	≥ 50% propylenglykol (MPG)
Hydraulsystem		
Max arbetstryck, bar / psi	120 / 1740	120 / 1740
Max arbetsflöde l/min / USgal/min	12 / 3,17	12 / 3,17
Volym hydraultank, l/USqt	8/8,5	8/8,5
Volym hydraulsystem, l/USqt	13/13,7	13/13,7
Transmission		
Fabrikat	Kanzaki KTM 23	Kanzaki KTM 23
Olja, klass API SM, ACEA A3/B4	SAE 10W/50 Helsyntet	SAE 10W/50 Helsyntet
Oljevolym växellåda fram, l/USgal	0,9 / 0.24	0,9 / 0.24
Oljevolym växellåda bak, l/USgal	0,9 / 0.24	0,9 / 0.24
Max. hydraultryck, bar/psi	275/3989	275/3989
Drivning		
Hastighet framåt, km/h	0-15	0-18,5
Hastighet bakåt, km/h	0-12	0-14

Anm. 1: Motorns angivna märkeffekt är medelvärdet för nettoeffekten (vid det specificerade varvtalet) hos en typisk produktionsmotor för den motormodell som mätts enligt SAE-standard J1349/ISO1585. Massproducerade motorer kan avvika från detta värde. Den faktiska effekten hos den motor som är installerad i slutprodukten kommer att bero på driftshastigheten, omgivningens egenskaper och andra faktorer.

TEKNISKA DATA

Tekniska data avseende klippaggregat		
Klippaggregat	**Combi 132**	**Combi 155**
Klippbredd, cm/inch	132 / 52	155 / 61
Klipphöjder, mm/inch	30-112 / 1.18-4.4	30-112 / 1.18-4.4
Vikt, kg/lb	138 / 304	155 / 341,7
Vinkelväxelolja	SAE 80W/90, volym 0,4 l	SAE 80W/90, volym 0,4 l
Kniv		
Artikelnummer	5861988-10	5441758-10
Knivlängd, mm/inch	490 / 19,3	563 / 22.2

Tekniska data avseende ljud- och vibrationsnivåer				
	P 520D		**P 525D**	
	Combi 132	**Combi 155**	**Combi 132**	**Combi 155**
Bulleremissioner (se anm. 2)				
Ljudeffektnivå, uppmätt dB(A)	104	104	104	104
Ljudeffektnivå, garanterad dB(A)	105	104	105	105
Ljudnivåer (se anm. 3)				
Ljudtrycksnivå vid användarens öra, dB(A)	88	90	88	89
Vibrationsnivåer (se anm. 4)				
Vibrationsnivå i ratt m/s^2.	1,7	1,7	1,7	1,7
Vibrationsnivå i säte, m/s^2	0,7	0,7	0,7	0,7

Tekniska data avseende klippaggregat		
Klippaggregat	**Combi 132 X**	**Combi 155X**
Klippbredd, cm/inch	132 / 52	155 / 61
Klipphöjder, mm/inch	30-112 / 1.18-4.4	30-112 / 1.18-4.4
Vikt, kg/lb	148 / 326	163 / 359
Vinkelväxelolja	SAE 80W/90, volym 0,4 l	SAE 80W/90, volym 0,4 l
Kniv		
Artikelnummer	5861988-10	5441758-10
Knivlängd, mm/inch	490 / 19,3	563 / 22.2

Tekniska data avseende ljud- och vibrationsnivåer				
	P 520D		**P 525D**	
	Combi 132 X	**Combi 155 X**	**Combi 132 X**	**Combi 155 X**
Bulleremissioner (se anm. 2)				
Ljudeffektnivå, uppmätt dB(A)	104	104	104	104
Ljudeffektnivå, garanterad dB(A)	105	104	105	105
Ljudnivåer (se anm. 3)				
Ljudtrycksnivå vid användarens öra, dB(A)	88	90	88	89
Vibrationsnivåer (se anm. 4)				
Vibrationsnivå i ratt m/s^2.	1,7	1,7	1,7	1,7
Vibrationsnivå i säte, m/s^2	0,7	0,7	0,7	0,7

Anm. 2: Emission av buller till omgivningen uppmätt som ljudeffekt (L_{WA}) enligt EG-direktiv 2000/14/EG.

Anm. 3: Ljudtrycksnivå enligt ISO 5395. Redovisade data för ljudtrycksnivå har ett typiskt spridningsmått (standardavvikelse) på 1,2 dB(A).

Anm. 4: Vibrationsnivå enligt ISO 5395. Redovisade data för vibrationsnivå har ett typiskt spridningsmått (standardavvikelse) på 0,2 m/s^2 (Ratt) samt 0,8 m/s_2 (säte).

Åkgräsklipparens dimensioner

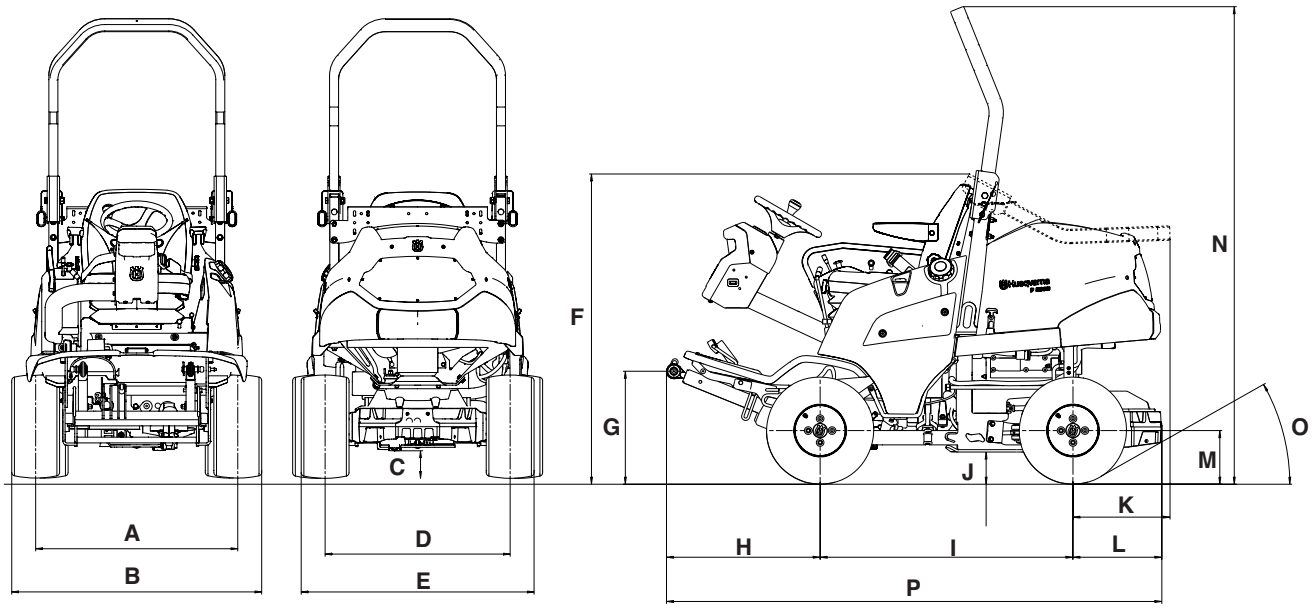

	P 520D	P 525D
A	897 mm	904 mm
B	1110 mm	1139 mm
C	120 mm	145 mm
D	821 mm	828 mm
E	1034 mm	1063 mm
F	1301 mm	1326 mm
G	474 mm	499 mm
H	644 mm	644 mm
I	1060 mm	1060 mm
J	135 mm	160 mm
K	407 mm	407 mm
L	373 mm	373 mm
M	225 mm	250 mm
N	2003 mm	2028 mm
O	29°	36°
P	2077 mm	2077 mm

Hyttens dimensioner

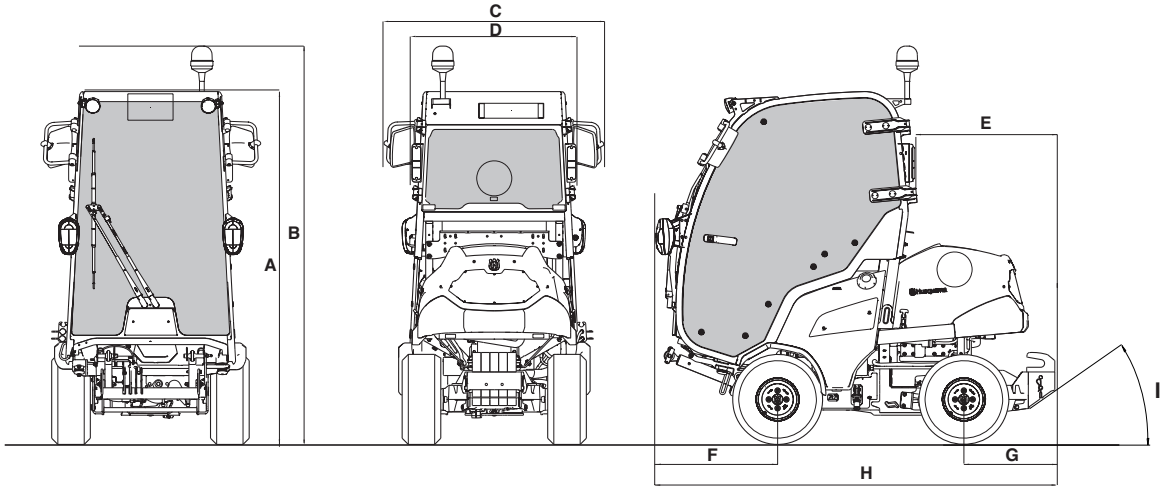

	P 520D	P 525D
A	1983 mm	2008 mm
B	2242 mm	2267 mm
C	1251 mm	1251 mm
D	883 mm	883 mm
E	800 mm	800 mm
F	692 mm	692 mm
G	518 mm	518 mm
H	2269 mm	2269 mm
I	29°	36°

Hyttstöd dimensioner

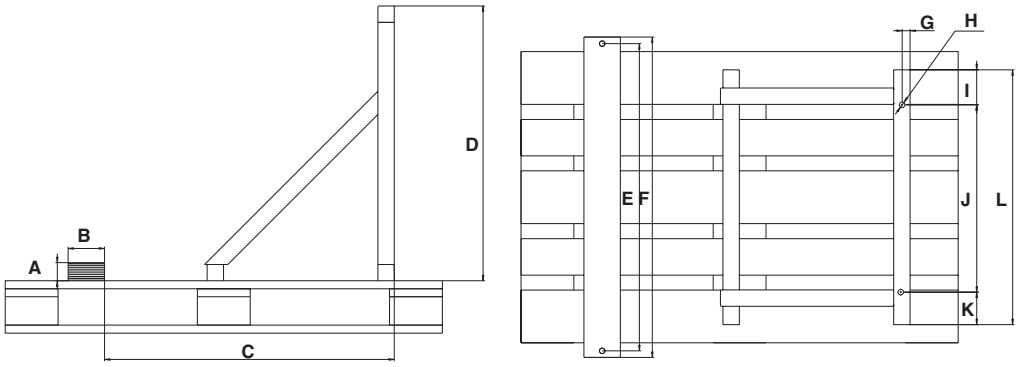

A	50 mm
B	100 mm
C	800 mm
D	755 mm
E	844 mm
F	880 mm
G	22,5 mm
H	(4x) Ø15
I	96 mm
J	515 mm
K	89 mm
L	700 mm

VIKTIGT! Då denna produkt är utsliten och inte längre används skall den återlämnas till återförsäljningen eller annan instans för återvinning.

VIKTIGT! För att kunna genomföra förbättringar kan specifikationer och utformning komma att ändras utan särskilt meddelande.

Observera att inga som helst rättsliga krav kan ställas med stöd av informationen i denna bruksanvisning.

Använd endast originaldelar vid reparationer. Om andra delar används, upphör garantin att gälla.

EG-försäkran om överensstämmelse (Gäller endast Europa)

Husqvarna AB, SE-561 82 Huskvarna, Sverige, tel: +46-36-146500, försäkrar härmed att åkgräsklipparna Husqvarna P 520D och P 525D från 2015 års serienummer och framåt (året anges i klartext på typskylten plus ett efterföljande serienummer) motsvarar föreskrifterna i RÅDETS DIREKTIV:

av den 17 maj 2006 ”angående maskiner” **2006/42/EG**.

av den 26 februari 2014 ”angående elektromagnetisk kompatibilitet” **2014/30/EU**.

av den 8 maj 2000 ”angående emission av buller till omgivningen” **2000/14/EG**.

Följande harmoniserade standards har tillämpats: **EN ISO 12100-2, ISO 5395**

Anmält organ: **0404, SMP Svensk Maskinprovning AB**, Box 7035, SE-750 07 Uppsala, Sverige, har utfärdat rapporter om bedömning av överensstämmelse enligt bilaga VI till RÅDETS DIREKTIV av den 8 maj 2000 angående emissioner av buller till omgivningen 2000/14/EG.

Certifikaten har nummer: **01/901/165 , 01/901/166 ,01/901/243 ,101/901/244**

Huskvarna, 16 september 2015

Claes Losdal, Utvecklingschef/Trädgårdsprodukter (Bemyndigad representant för Husqvarna AB samt ansvarig för tekniskt underlag.)

Bruksanvisning i original

1157845-01

2017-10-13