Navodila za uporabo

# P 520D – s kabino
# P 525D – s kabino

Natančno preberite navodila za uporabo in se prepričajte, da ste jih razumeli, predno začnete z uporabo stroja.

Slovene

## Simboli

Na stroju in v navodilih so spodnji simboli.

OPOZORILO! Površna in napačna uporaba lahko povzroči resne telesne poškodbe in celo smrt uporabnika ali navzočih oseb.

Natančno preberite navodila za uporabo in se prepričajte, da ste jih razumeli, predno začnete z uporabo stroja.

Pri delu vedno uporabljajte:

- Atestirane zaščitne slušalke

Izdelek je v skladu z veljavnimi CE predpisi.

Hitro

Počasi

Ustavi motor.

Gorivo

Pritisk olja

Nazaj

Naprej

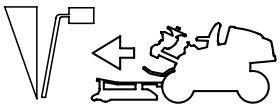

Začetna navodila

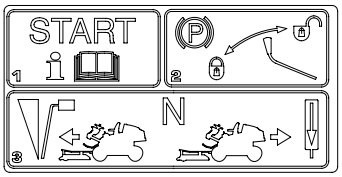


Vžig

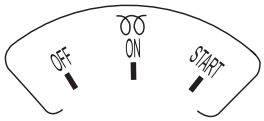


Parkirna zavora

Emisija hrupa v okolico v skladu z direktivo Evropske skupnosti. Emisija stroja je podana v poglavju Tehnični podatki in na nalepki.

Priklop kardanskega pogona

Izklop kardanskega pogona

Opozorilo: rotirajoči deli. Roke in noge držite proč.

Pazite, da se vaše roke in drugi telesni deli ne ujamejo med jermen in jermenico, saj jih lahko stisneta.

Krožna rezila Roke in noge držite proč od pokrova, ko je motor prižgan

Nikoli ne vozite po pobočju

Stroja ne uporabljajte v bližini oseb, še posebno otrok, ali živali

Na stroju ali opremi ni dovoljeno prevažati potnikov

# KAJ POMENIJO SIMBOLI

Vozite zelo počasi, če rezalna enota ni nameščena

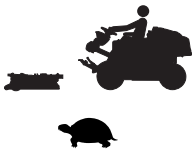

Nevarnost poškodb zaradi stisnjenja!

Nevarnost stisnjenja med ročici bremena in osnovno ploščo.

Če je okvir dvignjen, morate uporabiti varnostni pas.

Če je okvir spuščen, varnostnega pasu NE SMETE uporabljati.

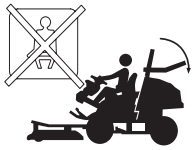

## Razlaga stopenj varnosti

Opozorila so razdeljena na tri stopnje.

### OPOZORILO!

**OPOZORILO! Se uporabi, če obstaja nevarnost resne poškodbe ali življenjske ogroženosti uporabnika ali povzročitve škode njegovi okolici ob neupoštevanju navodil v tem priročniku.**

### POMEMBNO!

POMEMBNO! Se uporabi, če obstaja nevarnost poškodb uporabnika ali povzročitve škode njegovi okolici ob neupoštevanju navodil v tem priročniku.

### POZOR!

POZOR! Se uporabi, če obstaja nevarnost povzročitve škode za material ali stroj ob neupoštevanju navodil v tem priročniku.

# Vsebina

**KAJ POMENIJO SIMBOLI**
Simboli ... 2
Razlaga stopenj varnosti ... 3
**VSEBINA**
Vsebina ... 4
**Dnevnik servisiranja**
Servisiranje pred dostavo ... 6
Po prvih 25 urah ... 6
**PREDSTAVITEV**
Spoštovani kupec! ... 7
Vožnja in prevoz na javnih cestah ... 7
Vleka ... 7
Uporabite ... 7
Zavarovanje kosilnice Rider ... 7
Kakovosten servis ... 8
**KAJ JE KAJ?**
Sestavni deli stroja ... 9
**ZAŠČITNA OPREMA STROJA**
Splošno ... 10
Kontaktni ključ ... 10
Varnostni tokokrog ... 10
Opozorilna lučka ... 10
Omejevalnik hitrosti ... 10
Parkirna zavora ... 11
Sistem za zaščito pri prevračanju (ROPS) ... 11
Varnostni pas ... 12
Protiutež ... 12
Dušilec ... 12
Zaščitni pokrovi ... 12
**MONTAŽA IN REGULIRANJE**
Varnost pri sestavljanju in nastavitve ... 13
Rezalna enota ... 13
Namestite rezalno glavo ... 13
Odstranjevanje rezalne enote ... 15
Nastavitev sedeža ... 15
Nastavitve pomožnega dvižnega sistema ... 16
Razstavljanje vrat ... 16
Razgradnja kabine ... 17
Namestitev strukture ROPS (zaščitna struktura proti prevračanju) ... 18
Spuščanje strukture ROPS (zaščitna struktura proti prevračanju) ... 18
**RAVNANJE Z GORIVOM**
Splošno ... 19
Pogonsko gorivo ... 19
Zimsko gorivo ... 19
Točenje goriva ... 19
Prevoz in shranjevanje ... 19
**DELOVANJE**
Splošna navodila za varnost ... 20
Osebna zaščitna oprema ... 20
Druga zaščitna oprema ... 20
Varnost pri delu ... 21
Instrumentna plošča ... 21
Vožnja kosilnice Rider ... 21
Luči in vtičnice ... 23
Krmilni elementi – kabina ... 23
Krmilni elementi – kontrolna plošča ... 24
Sistem gretja in ventilator ... 24
Prevoz in shranjevanje ... 24
Transport in skladiščenje kabine ... 25
Transport z izklopljenim motorjem ... 25
Obvodni ventili ... 25
**VŽIG IN IZKLOP**
Pred zagonom ... 26
Zagon motorja ... 26
Zagon motorja s šibkim akumulatorjem ... 27
Zaviranje ... 28
Ustavljanje motorja ... 28
**VZDRŽEVANJE IN SERVIS**
Urnik vzdrževanja ... 29
Splošno ... 30
Čiščenje ... 30
Preverjanje dovoda hladnega zraka v motorju ... 30
Čiščenje kompleta celic hladilnika. ... 30
Čiščenje zračnega filtra ... 30
Čiščenje motorja in dušilca ... 31
Odstranjevanje pokrovov stroja ... 31
Nastavitev črpalke in jermena alternatorja ... 31
Zamenjajte črpalko in jermen alternatorja. ... 31
Nastavitev parkirne zavore ... 32
Menjava žarnic ... 32
Glavna varovalka ... 33
Servisni položaj rezalne enote ... 34
Nastavitev višine reza in kota nagiba ... 36

# VSEBINA


Menjava jermenov rezalne enote ..... 37
Preverjanje rezil ..... 38
Menjava rezil ..... 38
Odstranjevanje vložka BioClip ..... 38
Namestitev jermenov kardanskega pogona ..... 38
Zamenjava jermenov kardanskega pogona ..... 38
Zamenjava hladilnega sredstva ..... 39
Pregledovanje dušilca ..... 40
Preverjanje tlaka v pnevmatikah ..... 40
Preverjanje akumulatorja ..... 40
Menjava filtra goriva ..... 41
Menjava zračnega filtra ..... 41
Zamenjava vhodnega filtra ventilatorskega sistema ..... 41
Kotni prenos rezalne enote ..... 42
Preverjanje ravni olja ..... 42
Menjava motornega olja ..... 42
Menjava oljnega filtra ..... 43
Preverite nivo olja hidravličnega sistema. ..... 43
Preverite nivo olja v menjalnikih za prenos moči. ..... 43
**Mazanje**
Plan mazanja ..... 44
Splošno ..... 44
Priključki ..... 44
Kolesni ležaji zgloba ..... 45
Spoji univerzalnih pogonskih gredi ..... 45
Nosilec rezalne enote ..... 45
Zadnji ležaji ročice bremena ..... 45
Dvižni valj ..... 45
Prednji podporni ležaji pogonske gredi ..... 45
Zadnji podporni ležaji pogonske gredi ..... 45
Krmilni valj ..... 45
Ležaj spoja ..... 46
Povezovalni opornik ..... 46
Gumbi za nastavitev višine reza ..... 46
Voznikov sedež ..... 46
Mazanje kablov ..... 46
Kabli plina in čoka, ležaji ročice ..... 46
Mazanje ožičenja parkirne zavore ..... 46
**Urnik odpravljanja težav**
**TEHNIČNI PODATKI**
Mere sedežne kosilnice ..... 51
Mere kabine ..... 52
Mere nosilca kabine ..... 53
ES-Izjava o skladnosti ..... 54

## Servisiranje pred dostavo

1 Akumulator polnite največ 4 ure pri največ 5 amperih. ☐

2 Preverite nivo hladilnega sredstva in sredstva proti zmrzovanju. ☐

3 Preverite in nastavite tlak v pnevmatikah (150 kPa, 1,5 bar, 21,8 PSI). ☐

4 Prepričajte se, ali je v kotnem prenosu rezalne enote prava količina olja. ☐

5 Preverite, ali je v motorju zadostna količina olja. ☐

6 Preverite, ali je olje v rezervoarju olja za menjalnik. ☐

7 Namestite rezalno enoto. ☐

8 Nastavite rezalno enoto.

Nastavite rezalno enoto, da bo zadnji rob približno 6–9 mm višji od prednjega roba. ☐

Opravite preizkus nastavitve višine kosišča. **– Combi 132 X, Combi 155 X** ☐

9 Univerzalno pogonsko gred namažite z mastjo. ☐

10 Priključite akumulator. ☐

11 Napolnite z gorivom in zaženite motor. ☐

12 Preverite, ali stroj morda ne obratuje v prostem teku. ☐

13 Preverite:

Prednji pogon. ☐

Vzvratni pogon. ☐

Delovanje rezil. ☐

Varnostno stikalo sedeža. ☐

Varnostno stikalo za parkirno zavoro. ☐

14 Stranki povejte o:

Zahteve in prednosti servisiranja kosilnice glede na servisni načrt ☐

Servisiranju in vplivu tega dnevnika na vrednost rabljenega stroja. ☐

Garancija za sistem prenosa je veljavna le v primeru, če je bila hitrost vrtenja sprednjih in zadnjih koles preverjena v skladu s servisnim urnikom. Po potrebi nastavite v skladu z vrednostmi v tabeli v navodilih za uporabo. To mora opraviti pooblaščena servisna služba. Če nastavitve ne opravite, se sistem poškoduje. ☐

Pri temperaturah pod 0 °C je treba kosilnico vsaj 10 minut ogrevati, da se hidravlično olje in menjalnik ogrejeta. Če tega ne storite, se lahko menjalnik pokvari, kar mu skrajša življenjsko dobo. ☐

Obsegu možnosti uporabe za BioClip. ☐

Celotnem dokazilu o prodaji itd. ☐

Servisiranje pred dostavo je bilo opravljeno. Večjih težav ni bilo. Potrjeno:

| |
|---|
| Datum: |
| Število prevoženih kilometrov: |
| Podpis: |
| Oznaka: |

## Po prvih 25 urah

1 Zamenjajte motorno olje in oljni filter. ☐

2 Zamenjava olja v menjalniku za prenos moči (spredaj in zadaj). ☐

3 Zamenjava filtra hidravličnega oljnega motorja ☐

4 V skladu z urnikom servisiranja preverite hitrosti vrtenja sprednjih in zadnjih koles. ☐

# PREDSTAVITEV

## Spoštovani kupec!

Zahvaljujemo se vam, da ste izbrali kosilnico Husqvarna Rider. Kosilnice Husqvarna Rider odlikuje posebna oblika z rezalno enoto, ki je vgrajena spredaj, in patentiranim zglobnim krmiljenjem. Kosilnice Rider so izredno zmogljive tudi na majhnih ali utesnjenih območjih. K zmogljivosti tega stroja prispevajo tudi krmilnik z majhnim razmikom in hidrostatični menjalnik, ki ga je mogoče upravljati s pedali.

Upamo, da vam bo ta uporabniški priročnik v pomoč. Če boste upoštevali navodila (glede delovanja, servisiranja, vzdrževanja itd.), boste precej podaljšali življenjsko dobo stroja, kakor tudi zvišali vrednost rabljenega stroja.

Pri prodaji kosilnice Rider poskrbite, da boste uporabniški priročnik predali novemu lastniku.

Servisna knjižica je priložena navodilom za uporabo. Servisna opravila in popravila morajo biti zabeležena. S podrobno zgodovino servisiranja boste zmanjšali stroške sezonskega vzdrževanja in vplivali na vrednost rabljenega stroja. Ob oddaji servisa v servisni delavnici predložite tudi servisno knjižico.

## Vožnja in prevoz na javnih cestah

Pred vožnjo po javnih cestah preverite veljavne prometne predpise. Pri transportu stroja na drugem vozilu vedno uporabite odobrene varnostne naprave in poskrbite, da je stroj varno pritrjen.

## Vleka

Če ima vaš stroj hidrostatični menjalnik, ga lahko vlečete le na kratkih razdaljah in pri nizki hitrosti, saj lahko v nasprotnem primeru poškodujete menjalnik.

Pri vlečenju mora biti menjalnik izklopljen; glejte navodila v poglavju Obvodni ventili.

## Uporabite

Kosilnica, na kateri lahko sedite, je namenjena košnji trave na odprtih in ravnih površinah. Poleg tega je na voljo tudi veliko dodatkov, ki jih priporoča proizvajalec, in omogočajo več načinov uporabe. Če potrebujete več informacij o dodatkih, ki so na voljo, se obrnite na prodajalca. Stroj lahko uporabljate le z opremo, ki jo priporoča proizvajalec. Vse druge vrste uporabe so nepravilne. K upoštevanju pogojev uporabe, servisa in popravil (kot to določi proizvajalec) spada tudi predvidena uporaba.

POMEMBNO! Garancija za sistem prenosa je veljavna le v primeru, če je bila hitrost vrtenja sprednjih in zadnjih koles preverjena v skladu s servisnim urnikom. Po potrebi nastavite v skladu z vrednostmi v tabeli v navodilih za uporabo. To mora opraviti pooblaščena servisna služba. Če nastavitve ne opravite, se sistem poškoduje.

Stroj lahko upravljajo, servisirajo in popravljajo samo osebe, ki so seznanjene z njegovimi značilnostmi in ustreznimi varnostnimi ukrepi.

Vedno morate upoštevati ukrepe za preprečevanje nesreč, vse druge splošno priznane ukrepe glede varnosti in medicine dela ter vse prometne predpise.

Proizvajalec ne odgovarja za morebitne poljubne spremembe na stroju, ki bi povzročile škodo ali poškodbo.

## Zavarovanje kosilnice Rider

Preverite zavarovalno kritje za vašo novo kosilnico Rider.

- Obrnite se na svojo zavarovalnico.
- Imeti morate popolno zavarovanje, ki vključuje: tretjo stranko, požar, škodo, krajo in odgovornost

## Kakovosten servis

Izdelki podjetja Husqvarna se prodajajo po vsem svetu, strankam pa je tako zagotovljena najboljša podpora in servisiranje. Prodajalec na primer stroj pregleda in nastavi še pred dostavo. Oglejte si certifikat v dnevniku servisiranja, ki ga najdete v tem priročniku.

POMEMBNO! Vsi servisni intervali so navedeni v servisni knjižici. Poskrbite za pravočasno izvajanje servisov.

Ko potrebujete nadomestne dele ali nasvet glede varnosti, določil garancije itd., se obrnite na:

| | |
|---|---|
| Ime: | Prodajalec: |
| Ta navodila za uporabo so priložena stroju s proizvodno številko (serijsko številko): | Menjalnik |
| PNC: | Motor |

Na ploščici za navedbe stroja najdete te informacije:

- Model stroja.
- Številka proizvajalca.
- Serijska številka stroja.

Pri naročanju nadomestnih delov navedite ime modela in serijsko številko.

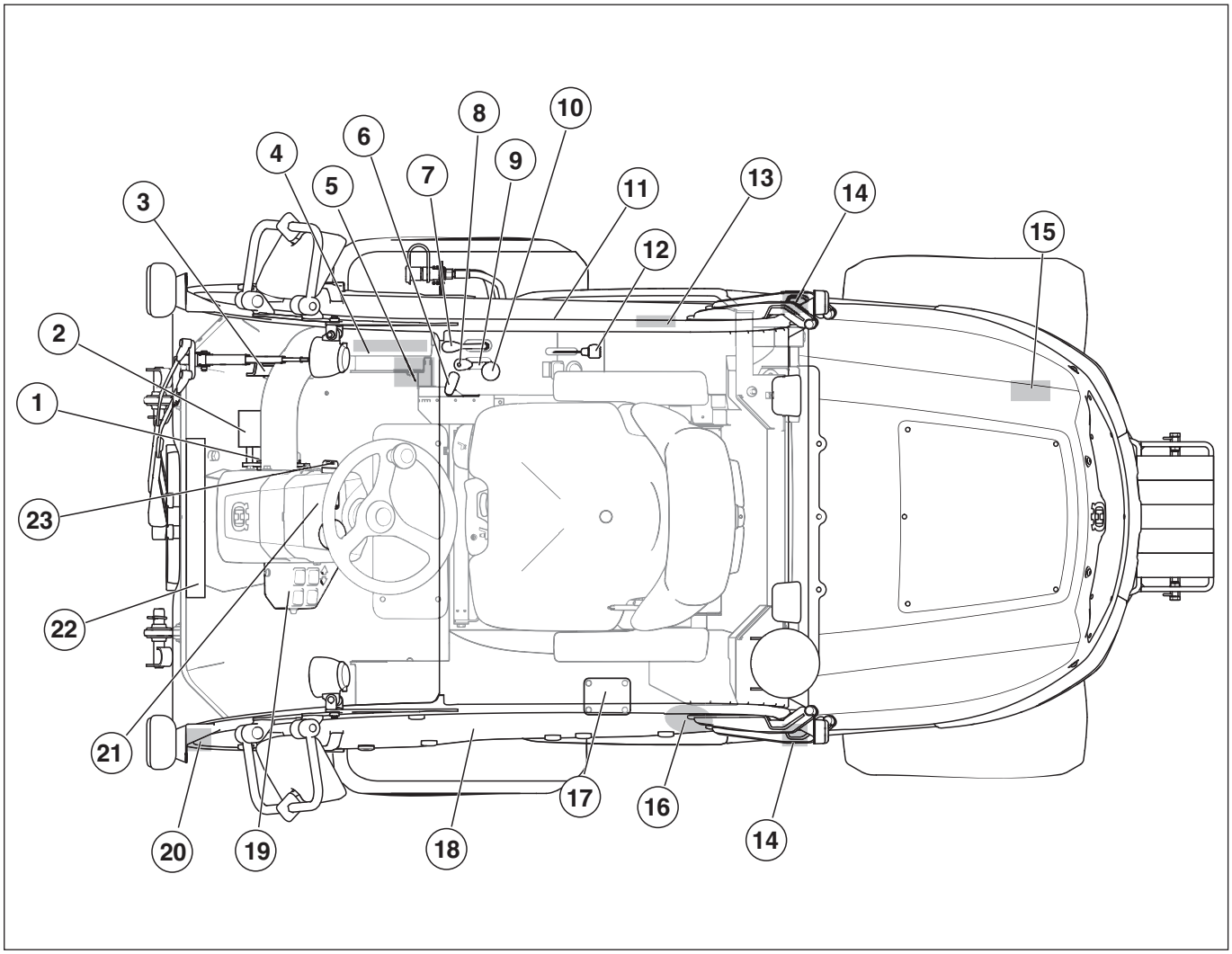


## Sestavni deli stroja

1 Zapaha za nizko in visoko hitrost
2 Omejevalnik hitrosti za vožnjo naprej
3 Omejevalnik hitrosti za vzvratno vožnjo
4 Krmilni elementi gretja
5 Posoda za tekočino za pranje vetrobranskega stekla
6 Parkirna zavora
7 Ročica za hidravlični dvig priključkov
8 Funkcijski gumb dodatno opremo s hidravličnim krogotokom
9 Regulator višine reza
10 Krmilnik za pogon rezalne enote
11 Zasilni izhod
12 Uravnavanje plina
13 Ploščica s serijsko številko izdelka
14 Ključavnica pokrova
15 Zadnja prema obvodnega ventila
16 Pokrov za gorivo
17 Indikator nivoja goriva
18 Voznikova vrata
19 Krmilni elementi – kontrolna plošča
20 Zapah za zračenje
21 Instrumentna plošča
22 Razdelilnik zraka
23 Ključavnica za vžig

## Splošno

**OPOZORILO! Nikoli ne uporabljajte stroja s pokvarjenimi varnostnimi detajli.**

**Če stroj ob pregledu ne izpolnjuje vseh opisanih pogojev, kontaktirajte svoj servis, da ga popravi.**

## Kontaktni ključ

Kontaktni ključ se uporablja za vklop ali izklop motorja skupaj z vsemi električnimi funkcijami razen električne vtičnice.

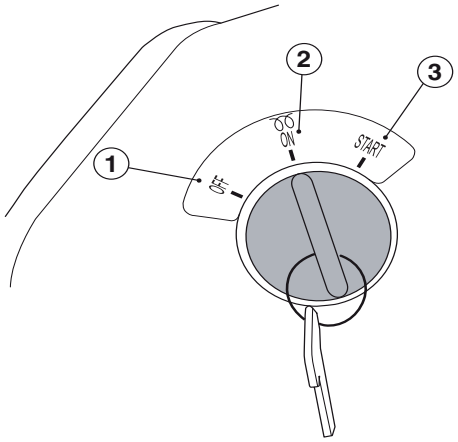


1 OFF (IZKLOP) – stroj je izklopljen

2 ON (VKLOP) – gretje žarilnih svečk in pogon

3 START (ZAGON) – povratni premik v kontaktni položaj

Kontaktni ključ je na desni strani armaturne plošče.

### Kontrola kontaktnega ključa

- Preverite kontaktni ključ pred zagonom in izklopom motorja. Glejte navodila v poglavju Vžig in izklop.
- Motor se mora zagnati, ko kontaktni ključ obrnete v položaj START (3).
- Motor se mora nemudoma izklopiti, ko kontaktni ključ obrnete v položaj OFF (1).

## Varnostni tokokrog

Stroj je opremljen z varnostnim tokokrogom, ki se sproži kadar koli voznik pri aktiviranih rezilih zapusti sedež. Varnostni tokokrog se sproži tudi, če parkirna zavora ni aktivirana, ko se voznik dvigne s sedeža.

Ko je varnostni krogotok aktiviran, je pogon rezil onemogočen. Kratka zakasnitev preprečuje, da bi se kosilnica zaustavila, če voznik na poskakuje na sedežu.

- Ko zaščitni tokokrog zaustavi pogon rezalne enote, morate za zagon rezil krmilnik potisniti in ga znova povleči navzven. Pogon rezil je mogoče zagnati le, če voznik sedi na sedežu.

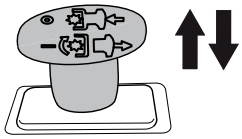

- Če želite izklopiti rezila, potisnite ročico navznoter.

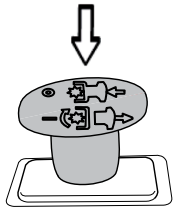

- Če želite vklopiti pogon rezil, ročico povlecite navzven.

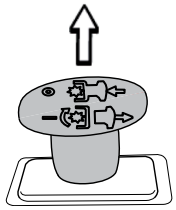

### Kontrola varnostnega tokokroga

- Stroj dnevno pregledujte, da se prepričate o delovanju varnostnega sistema – poskusite zagnati motor, ko eden od pogojev ni izpolnjen. Spremenite pogoje in poskusite znova.

## Opozorilna lučka

Kabina je opremljena z dvema vrstama opozorilnih lučk.

Varnostne utripalke, vsi smerniki stroja utripajo sočasno. Varnostne utripalke so namenjene opozarjanju voznikov drugih vozil na javnih cestah, da stroj miruje ali se premika počasneje od ostalega prometa.

Rotacijska opozorilna luč, opozorilna luč z utripajočo oranžno lučko na strehi kabine. Rotacijska opozorilna luč je namenjena opozarjanju na delov teku.

### Kontrola opozorilne lučke

Redno preverjajte brezhibno delovanje opozorilnih lučk in se prepričajte, da so čiste in niso razpokane.

#### Uporaba stroja brez kabine

Nacionalna in državna pravila in uredbe je treba upoštevati tudi pri uporabi kosilnice brez kabine. To se lahko na primer nanaša na zaščitno opremo, opremo za vožnjo v prometu in cestne predpise.

## Omejevalnik hitrosti

Hitrost stroja je mogoče stalno uravnavati z dvema pedaloma. Pedal (1) je namenjen vožnji naprej, pedal (2) pa vzvratni vožnji.

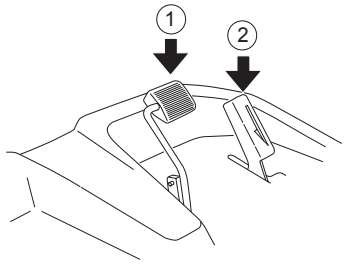


Stroj zavira, ko sprostite stopalko za vožnjo naprej. Če potrebujete običajno zaviranje, lahko uporabite tudi stopalko za vzvratno vožnjo.

## Zapaha za nizko in visoko hitrost (P 525D)

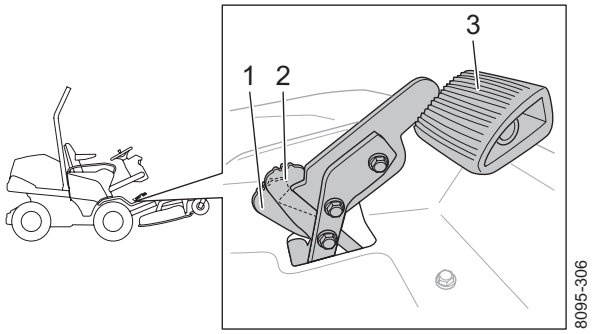


1 Zapah za nizko hitrost

2 Zapah za polno hitrost

3 Stopalka za vožnjo naprej

Pedal za vožnjo naprej ima zapah, ki ga lahko upravljate z nogo. Najvišja hitrost je dosežena z zapahom v položaju za visoko hitrost (2). Priporočeno za transport.

Stikalo se premakne v način za počasno hitrost, ko zapah povlečete nazaj, s čimer aktivirate omejitev hitrosti stroja (1). Za čim boljšo ergonomijo pri delu z nizko hitrostjo, na primer košnji, je priporočena nizka hitrost.

## Kontrola pedala za plin

- Preverite, ali se pedala za vožnjo naprej in vzvratno vožnjo premikata nemoteno.
- Prepričajte se, da stroj zavira, ko sprostite pedal za vožnjo naprej.
- Zapah premaknite v položaj za visoko hitrost, tako da pedal za vožnjo naprej dvignete z nogo.

# Parkirna zavora

Parkirno zavoro upravljate tako, da ročaj premaknete naprej.

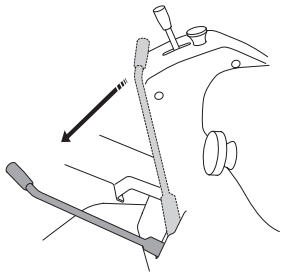

## Kontrola parkirne zavore

Kosilnico parkirajte na pobočju in se prepričajte, ali je parkirna zavora pravilno nastavljena.

- Uporabite parkirno zavoro.
- Če stroj ne ostane na mestu, je treba nastaviti parkirno zavoro.

# Sistem za zaščito pri prevračanju (ROPS)

Sistem za zaščito pri prevračanju (ROPS) je zaščitni okvir, ki zmanjšuje nevarnost poškodb pri prevračanju. Pri vožnji po pobočjih uporabljajte sistem za zaščito pri prevračanju in varnostni pas.

Okvir lahko spustite.

- Odstranite zatiča, ki držita okvir, in okvir zložite v smeri nazaj.

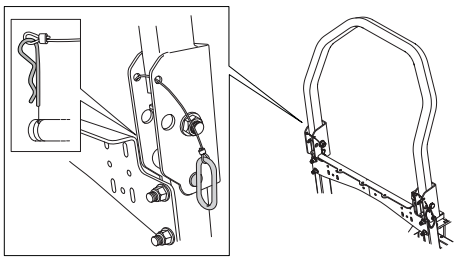

**OPOZORILO! Če je okvir spuščen, varnostnega pasu NE SMETE uporabljati.**

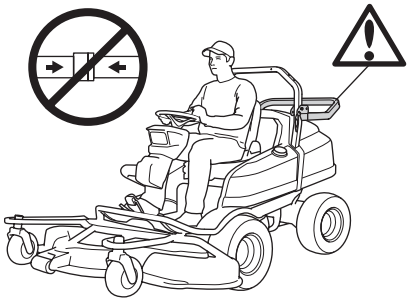

**OPOZORILO! Če je okvir dvignjen, morate uporabiti varnostni pas.**

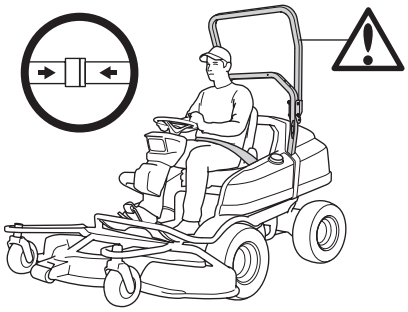

## Kontrola strukture ROPS

- Preverite, ali je struktura ROPS pravilno nameščena in ni poškodovana.

## Varnostni pas

Varnostni pas ščiti voznika pred poškodbami v primeru nesreč ali prevračanja vozila.

Pas je dovoljeno uporabljati le pri dvignjenem drogu (struktura ROPS) ali nameščeni kabini.

Ko varnostnega pasu ne uporabljate, ga morate oviti okrog hrbtišča stola in ga zategniti.

### Kontrola varnostnega pasu

- Redno preverjajte, da je varnostni pas brezhiben in je pravilno pritrjen.

## Protiutež

Če uporabljate stroj s kabino, mora biti obvezno nameščena protiutež. Protiutež izboljšuje stabilnost stroja.

### Kontrola protiuteži

Redno preverjajte pravilnost in čvrstost namestitve protiuteži na ustreznem mestu.

## Dušilec

Dušilec je zasnovan tako, da zmanjšuje hrup na najmanjšo možno mero in istočasno odvaja izpušne pline v smeri od uporabnika.

**OPOZORILO! Stroja nikdar ne uporabljajte brez dušilca ali s poškodovanim dušilcem. Poškodovan dušilec lahko zelo poveča nivo hrupa in nevarnost požara. Gasilni aparat držite na priročnem mestu.**

**OPOZORILO! Notranjost dušilca vsebuje snovi, ki so lahko rakotvorne. Če je dušilec poškodovan, se izogibajte stiku z njegovimi deli.**

**Dušilec se med uporabo in po njej, pa tudi med prostim tekom, zelo segreje. Zavedajte se nevarnosti požara, še posebno, če delate v bližini lahko vnetljivih materialov in/ali hlapov.**

### Pregledovanje dušilca

- Preverite, da je dušilec dobro pritrjen in da je nepoškodovan.

## Zaščitni pokrovi

**OPOZORILO! Pred zagonom stroja vedno preverite, ali so zaščitni pokrovi pravilno nameščeni.**

Zaščitni pokrovi stroja varujejo uporabnika pred hladilnim ventilatorjem, jermenskim pogonom in vročimi površinami.

### Kontrola zaščitnih pokrovov

- Preverite, ali so zaščitni pokrovi počeni ali drugače poškodovani. Poškodovane pokrove zamenjajte.

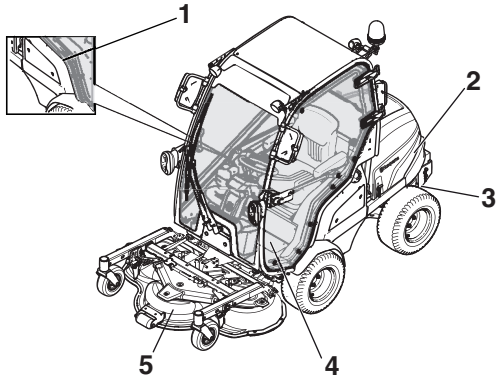


1 Stranski pokrov

2 Pokrov motorja

3 Zaščitni pokrov menjalnika

4 Servisna loputa

5 Pokrovi jermenov (3 kosi)

## Varnost pri sestavljanju in nastavitve

**OPOZORILO! Motor izloča ogljikov monoksid, brezbarven in strupen plin. Stroja ne uporabljajte v zaprtih prostorih.**

- Stroja nikoli ne pustite brez nadzora pri delujočem motorju. Preden stroj zapustite, vedno ustavite rezila, uporabite parkirno zavoro, ustavite motor in odstranite ključe.
- Nikdar ne dovolite, da stroj uporabljajo ali popravljajo otroci ali druge osebe, ki ga ne znajo uporabljati. Starost uporabnika je določena s krajevnimi zakoni.
- Električni udar lahko povzroči poškodbe. Med delovanjem motorja se ne dotikajte kablov. Vžigalnega sistema se ne dotikajte s prsti.

**OPOZORILO! Med uporabo stroja postaneta motor in izpušni sistem zelo vroča. Če se ju dotaknete, lahko dobite opekline.**

- Stroj je testiran in odobren za uporabo le z opremo, ki jo je priskrbel ali priporočil proizvajalec.

## Rezalna enota

Na stroj je mogoče namestiti 4 različna kosišča. Combi 132 in Combi 155 s 7-stopenjskim ročnim nastavljanjem višine reza in Combi 132X ter Combi 155X s spremenljivim hidravličnim nastavljanjem višine reza.

### Sestavni deli rezalne enote - Combi 132, Combi 155

Omenjeni sestavni deli so:

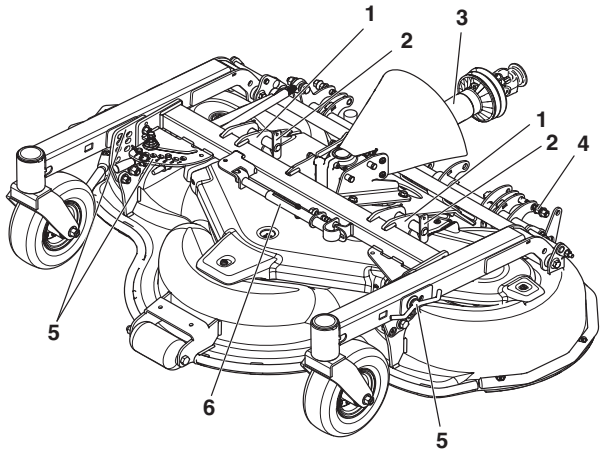


1 Točka pritrditve
2 Vijak
3 Kardanska pogonska gred
4 Vzmeten zapah za zglob
5 Regulator višine reza
6 Servisni nosilec

### Sestavni deli rezalne enote - Combi 132 X, Combi 155 X

Omenjeni sestavni deli so:

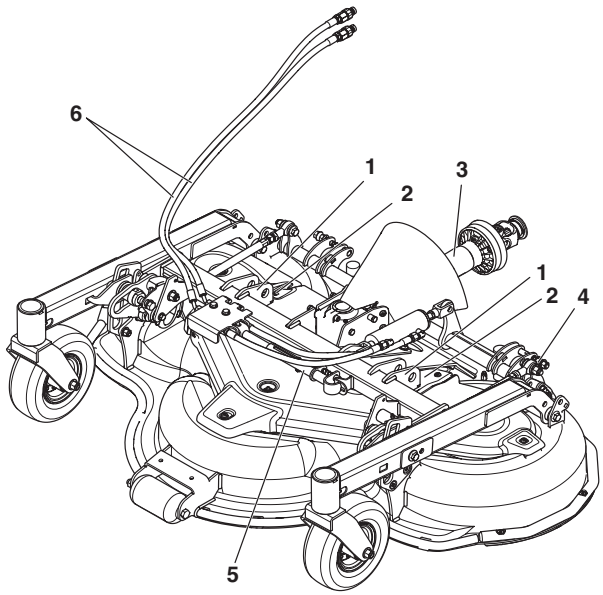


1 Točka pritrditve
2 Vijak
3 Kardanska pogonska gred
4 Vzmeten zapah za zglob
5 Servisni nosilec
6 Hidravlične cevi

## Namestite rezalno glavo

1 Stroj zapeljite do kosišča.

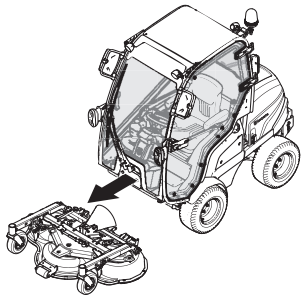

2 Spustite dvižne roke to točk pritrditve kosišča.

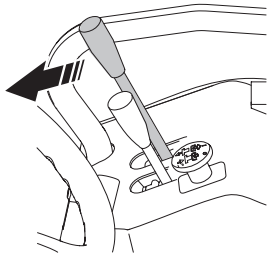

**OPOZORILO! Če je vklopljena funkcija pomoči in če kdo spusti dvigovalko, se bosta ročici bremena pomaknili z veliko energijo. Pazite, da se vam roka ne zagozdi.**

**Nevarnost poškodb zaradi stisnjenja!**

3 Aktivirajte parkirno zavoro in izklopite motor.

4 Na obeh straneh kosišča vstavite vijake za vezna spoja in zatiče.

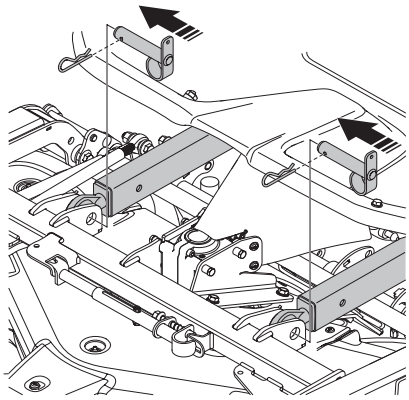

5 Namestite univerzalno pogonsko gred na rezalno enoto. Pogonska gred je označena s puščico, ki kaže smer, v katero jo je treba vstaviti v kardanski pogon stroja. Obroč povlecite nazaj, da sprostite hitro spojko. Kardansko pogonsko gred lahko nato potisnete na zatič na gredi.

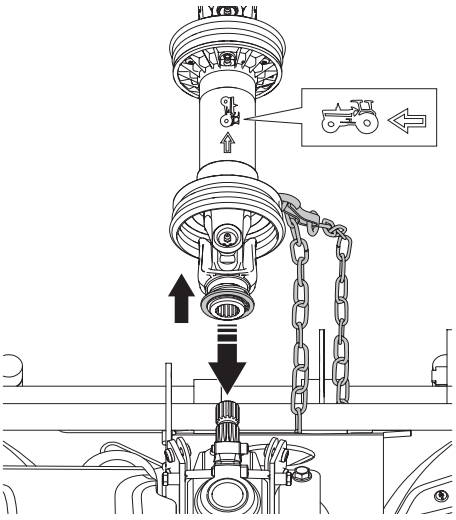

6 Varnostno verižico pritrdite na pokrov kardanskega zgiba okrog prečne cevi.

7 Poskrbite, da boste gumijasto prevleko zložili prek sprednjega univerzalnega spoja.

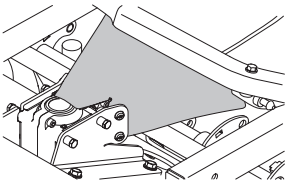

8 Odstranite servisno loputo.

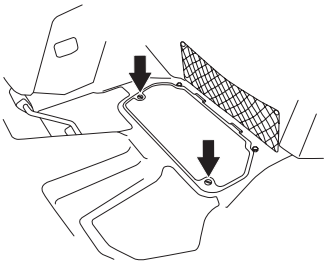

9 Za več informacij, glejte 'Odstranitev pokrovov sedežnih kosilnic'.

10 Zadnji del pogonske gredi namestite na kardanski pogon stroja.

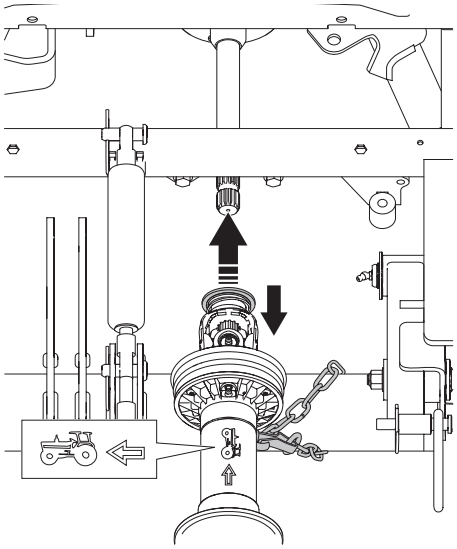

11 Namestite varnostno verižico na pokrov univerzalnega spoja okrog dvižnega droga.

12 Ponovno namestite servisni pokrov.

13 Zaženite motor in rezalno enoto dvignite do polovice.

14 Izklopite motor.

15 Namestite dvižna obročka, ki sta pritrjena na ročici bremena. Izvlecite zapah in potisnite dvižni obroček navznoter. Za vsako ročico bremena je en dvižni obroček.

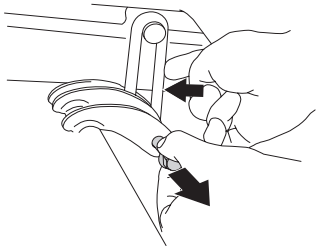

16 Preverite in nastavite kot nagiba rezalne enote. Za več informacij glejte 'Nastavitev višine reza in kota nagiba'.

## Namestite rezalno glavo - Combi 132 X, Combi 155 X

17 Sledite navodilom za 'Sestavljanje kosišča'; koraki 1–16.

18 Hidravlične cevi odstranite iz kosišča skozi odprtino.

19 Hidravlične cevi kosišča priklopite na hitre spojke stroja.

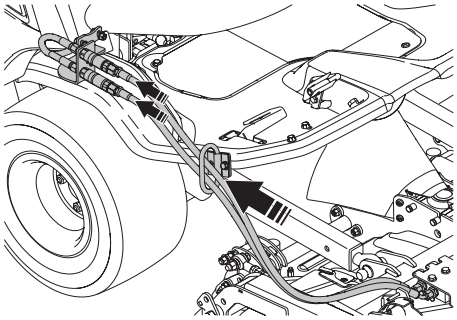

20 Prepričajte se, da so hidravlične cevi pravilno nameščene, tako da spreminjate višine reza z ročico za nastavitev višine na stroju. Za več informacij glejte 'Višina reza – Combi 132 X, Combi 155X'.

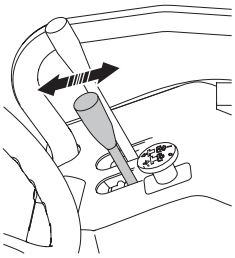

21 Izberite premik z ročico za nastavitev višine reza (dviganje, spuščanje), ko so hidravlične cevi v hitrih spojkah stroja. Spreminjajte funkcije dviganja in spuščanja tako, da spremenite mesta hidravličnih cevi.

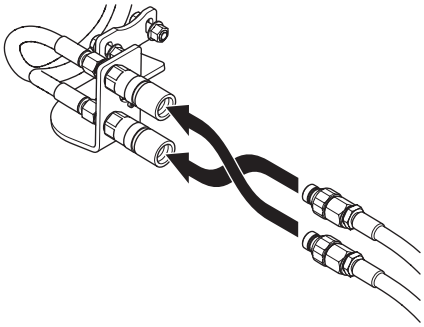

## Odstranjevanje rezalne enote

**OPOZORILO! Nikoli ne puščajte enega konca univerzalne pogonske gredi kosilnice nepričvrščenega. Če je motor zagnan, lahko pride do poškodb.**

1 Postavite stroj na ravno podlago in uporabite parkirno zavoro.

2 Odklopite hidravlične cevi s hitrih spojk stroja. **(Combi 132 X, Combi 155 X)**

3 Dvignite rezalno enoto do polovice.

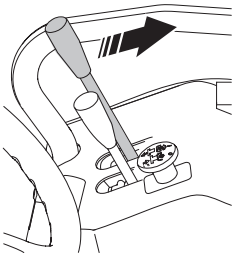

4 Izklopite motor.

5 Odstranite dvižna obročka s rezalne enote.

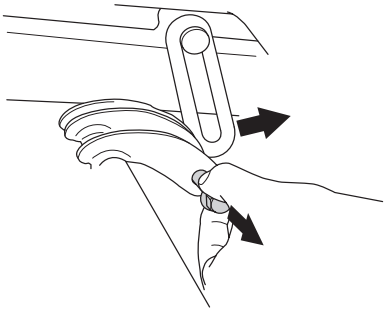

6 Zaženite motor in spustite rezalno enoto v najnižji položaj. Rezalna enota zdaj zadaj prosto visi.

7 Izklopite motor.

8 Odstranite servisno loputo.

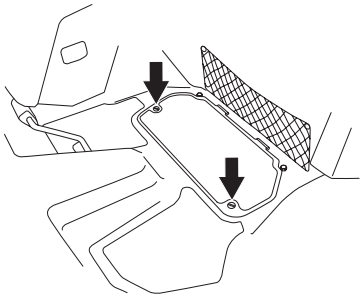

9 Obroč povlecite nazaj, da sprostite hitro spojko. Kardansko pogonsko gred lahko nato povlečete z zatiča kardanske gredi. V celoti odstranite univerzalno pogonsko gred. Odstranite varnostne verižice.

10 Odstranite zatiča iz vijakov in vijake odstranite s povezovalnih spojev.

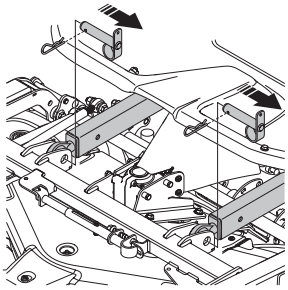

**OPOZORILO! Če je vklopljena funkcija pomoči, se bosta ročici bremena pomaknili z veliko energijo, ko boste sprostili zatiča. Pazite, da se vam roka ne zagozdi.**

## Nastavitev sedeža

**OPOZORILO! Pazite, da se vam pri nagibanju sedeža nazaj roke ne bodo ujele med zaklepne kavlje, ki bi jih poškodovali.**

**OPOZORILO! Med vožnjo sedeža ne nastavljajte. Tveganje nevarnega manevriranja.**

Sedež je mogoče nastavit po dolžini. Če pri nastavljanju sedeža dvignete ročico pod njegovim prednjim robom, lahko sedež premaknete nazaj ali naprej v želeni položaj.

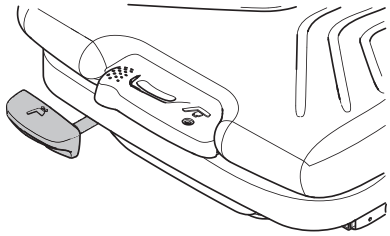

Vzmetenje sedeža lahko prilagodite glede na voznikovo težo. Težo je mogoče nastaviti z izvlekom ročice na sprednjem delu sedeža in jo premikate navzgor ali navzdol.

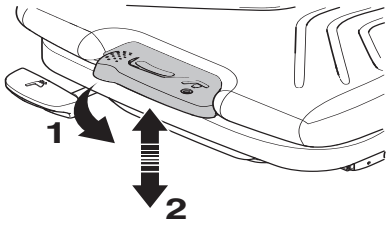


Nagib naslonjala je mogoče nastaviti z ročico na desni strani sedeža.

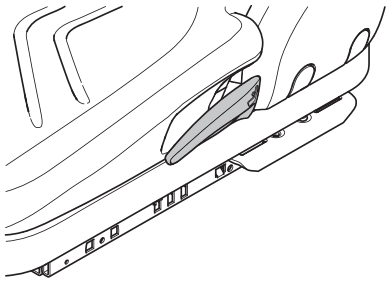

Oporo ledvenega dela uravnavate z gumbom na zadnji strani sedeža.

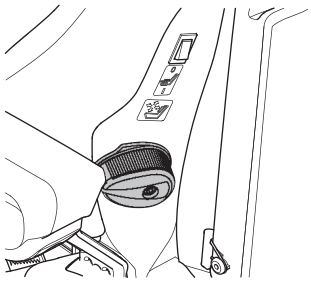

Sedež ima na prednjem robu spojen priključek, s katerim ga lahko nagnete naprej. Gumbi na zadnji strani sedeža morajo biti za nagibanje sedeža naprej sproščeni.

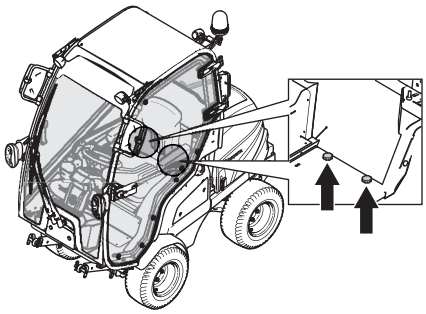

POMEMBNO! Ko je sedež preklopljen nazaj, **je treba** gumbne vijake in podložke pravilno namestiti na svoja mesta

## Nastavitve pomožnega dvižnega sistema

Pomožni dvižni sistem zmanjšuje pritisk vrtljivega kolesca kosišča na tla in ta pritisk prenese na sprednje kolo stroja.

Delovanje pomožnega dvižnega sistema lahko nastavljate s premikanjem plinske vzmeti navzgor ali navzdol.

- Do največjega učinka pride, ko je plinska vzmet v zgornji odprtini.

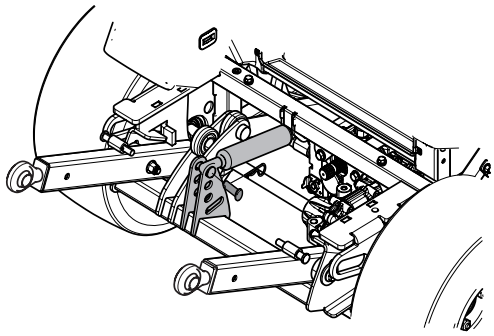

- V reži na dnu učinka ni.
- Ko uporabljate rezalno enoto, mora biti plinska vzmet nameščena v zgornji odprtini.

## Razstavljanje vrat

1 Odpiranje voznikovih vrat.

2 Sprostite plinsko vzmet, tako da povlečete bajonetni nastavek nazaj in sprostite krogličnі zglob.

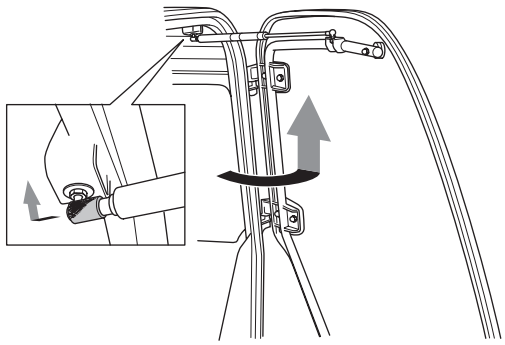

3 Vrata odprite za 90 stopinj.

4 Čvrsto primite vrata in jih dvignite naravnost navzgor.

**OPOZORILO! Z vrati ravnajte izredno previdno!**

5 S kljuko v kabini odprite zasilni izhod.

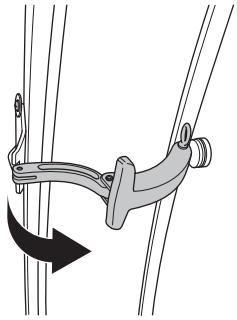

6 Vrata odprite za 90 stopinj.

7 Čvrsto primite vrata in jih dvignite naravnost navzgor.

Ponovno montirajte v obratnem vrstnem redu.

## Razgradnja kabine

**OPOZORILO! Če uporabljate stroj brez kabine, mora biti nameščena struktura ROPS.**

1 Razstavite vrata. Za več informacij glejte 'Razstavljanje vrat'.

2 Odprite pokrov motorja. Za več informacij, glejte 'Odstranitev pokrovov sedežnih kosilnic'.

3 Prekinite električni tok med kabino in akumulatorjem, tako da odklopite konektor med kabino in akumulatorjem.

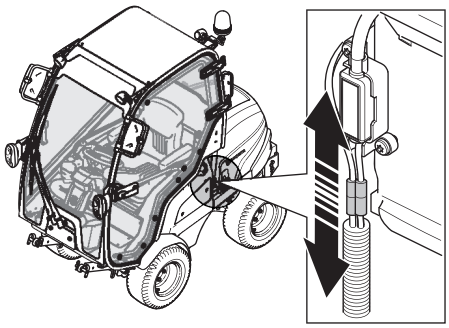

4 Razstavite stranski pokrov. Za več informacij, glejte 'Odstranitev pokrovov sedežnih kosilnic'.

5 Odstranite zaščitni pokrov, tako da odvijete 4 vijake.

6 Sprostite kabelski snop z držala na ohišju z varovalkami.

7 Odklopite konektor.

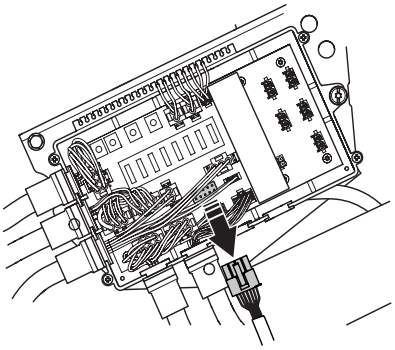

8 V ohišju z varovalkami je odpadel gumijasti nastavek. Gumijasti nastavek namestite v prazno režo.

9 Odklopite cevi za gretje.

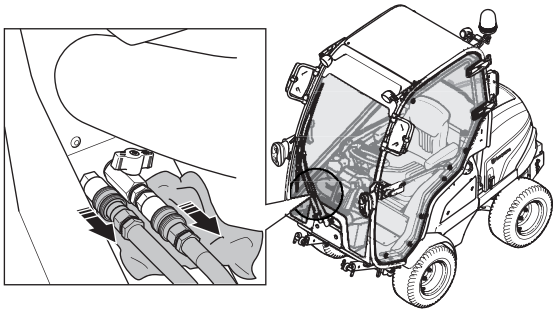

POZOR! Po odklopu lahko iz cevi izteka hladilno sredstvo. Pod cevi postavite krpe in tako preprečite iztekanje tekočine iz kabine.

10 Odstranite vijak in podložko na obeh straneh za sedežem.

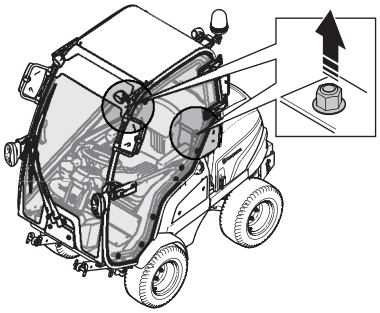

11 Odstranite vijak in podložko za cevmi za gretje.

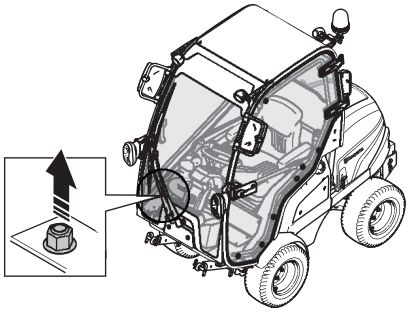

12 Odstranite vijak in podložko pri voznikovih vratih.

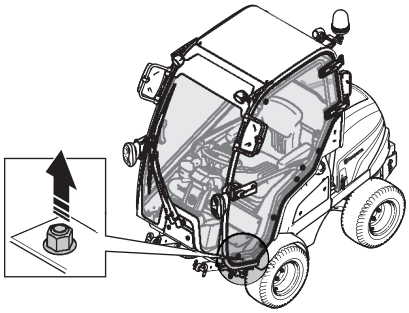

13 Sedež preklopite naprej.

14 Nastavki za sprednjo delovno osvetlitev delujejo tudi kot dvižne točke kabine.

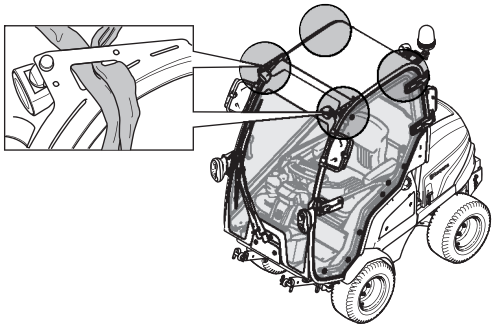

15 Dvižne jermene pritrdite na dvižne točke.

16 Skozi zadnji del kabine speljite še en dvižni jermen.

17 Z dvižnimi jermeni kabino previdno dvignite za nekaj centimetrov. Kabina mora neovirano viseti nekaj centimetrov nad strojem.

POZOR! Stojni vijaki ne mejo biti poškodovani.

18 Kabino potisnite naprej, v smeri vožnje stroja, in jo tako odstranite s stroja.

19 Dvig kabine.

20 Kabino postavite tako, kot je opisano v poglavju 'Prevoz in skladiščenje'.

21 Namestite strukturo ROPS (zaščitna struktura proti prevračanju) Za več informacij glejte 'Namestitev strukture ROPS (zaščitna struktura proti prevračanju)'.

Ponovno montirajte v obratnem vrstnem redu.

POZOR! Pri namestitvi kabine bodite zelo pozorni, da ne priščipnete kablov.

## Namestitev strukture ROPS (zaščitna struktura proti prevračanju) - Priključki

1 Dvignite drog in ga namestite na jeklene nastavke za sedežem.

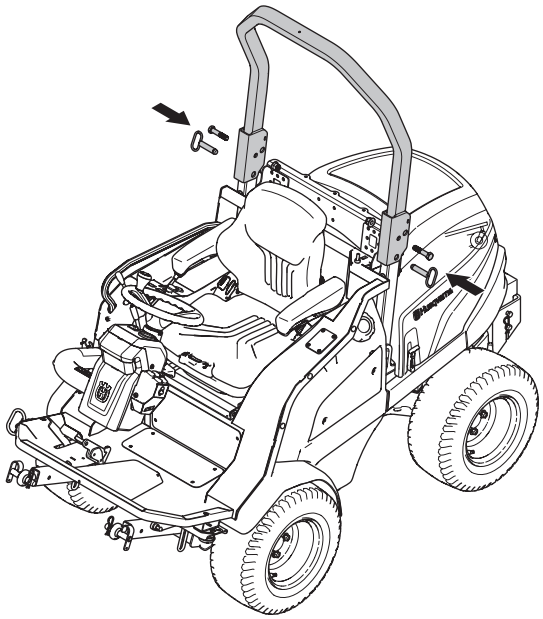

2 Vijake vstavite v zgornje luknje.

3 Pravilno zategnite vijak. Vijak je treba zategniti z zateznim momentom 47 Nm.

4 Zatič vstavite v spodnjo odprtino.

## Spuščanje strukture ROPS (zaščitna struktura proti prevračanju) - Priključki

1 Odstranite zatič.

2 Spustite drog nad pokrovom motornega prostora.

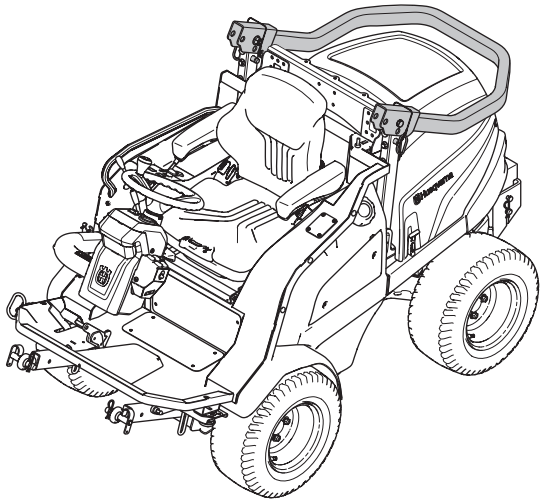

3 Zatič namestite v srednjo odprtino.

# RAVNANJE Z GORIVOM

## Splošno

**OPOZORILO! Delujoči stroj v zaprtem ali slabo prezračevanem prostoru lahko povzroči smrt zaradi zadušitve ali zastrupitve z ogljikovim monoksidom. Stroja ne uporabljajte v zaprtih prostorih.**

**Gorivo in hlapi goriva so vnetljivi in lahko povzročijo resne poškodbe, če jih vdihamo ali pa če pridejo v stik s kožo. Pri rokovanju z gorivom bodite zato vedno zelo previdni in skrbite za dobro prezračevanje.**

**Izpušni plini so vroči in lahko vsebujejo iskre, ki lahko povzročijo požar. Zato stroja nikoli ne vžigajte v zaprtih prostorih ali v bližini vnetljivih snovi!**

**V bližini goriva ne kadite in ne postavljajte vročih predmetov.**

## Pogonsko gorivo

- Napolnite z dizlom. Pod nobenim pogojem ni dovoljeno uporabljati bencina.
- Uporabljajte gorivo s cetanskim številom, večjim od 45. Največje dovoljeno mešanje z biodizelskim gorivom (RME) pri gorivih na osnovi mineralnih olj.

## Zimsko gorivo

Če v zelo mrzlem vremenu vozite s standardnim gorivom, se lahko pojavijo težave pri delovanju zaradi zgoščevanja parafina. Za rešitev te težave na območjih s takšno klimo prodajajo zimsko gorivo. Ponekod poleti in pozimi prodajajo različni gorivi. O tem povprašajte svojega dobavitelja goriva in zimsko gorivo uporabljajte le pri temperaturah pod 0 °C (+32 °F).

## Točenje goriva

**OPOZORILO! Dizel je zelo vnetljiv. Gorivo previdno dolivajte na prostem.**

**Očistite področje okrog pokrova za gorivo.**

**Po končanem točenju goriva pokrovček trdno privijte. Če pokrov ni dobro privit, se lahko odvije in gorivo lahko izteče iz rezervoarja za gorivo, kar pomeni, da obstaja nevarnost požara.**

**Predno vžgete motor, prestavite stroj najmanj 3 metre proč od mesta, na katerem ste točili gorivo.**

Nivo goriva prikazuje merilnik na vrhu rezervoarja.

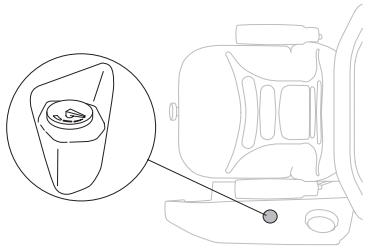

- Preden začnete s točenjem goriva, naj se motor ohladi.
- Pred vsako uporabo preverite raven goriva in pustite nekaj prostora za širjenje; toplota, ki prihaja iz motorja, in sonce lahko namreč povzročita širjenje in presežek goriva.

Sistem za vbrizgavanje goriva pri dizelskem motorju je zelo občutljiv in ga že najmanjše onesnaženje lahko poškoduje. Pazite, da bo gorivo kar najbolj čisto. Uporabljajte le čiste posode.

- Obrišite okolico posode za gorivo. Umazanija v posodi za gorivo povzroča motnje v delovanju.
- Pokrovček posode za gorivo odvijte počasi, kajti v posodi je lahko nadpritisk.
- Kakršno koli razlitje počistite do suhega. Materiale, ki jih je onesnažilo gorivo, morate prenesti na varno mesto.
- Z oljem, oljnimi filtri, gorivom in akumulatorjem ravnajte previdno ter v skladu z okoljskimi predpisi. Upoštevajte krajevne predpise glede recikliranja.

Nikoli ne vžigajte stroja:

- Če ste gorivo polili po sebi ali po vaši obleki, se preoblecite. Umijte tiste telesne dele, ki so bili v stiku z gorivom. Uporabljajte milo in vodo.
- Če ste razlili gorivo ali motorno olje na stroj. Obrišite razlitje in počakajte, da ostanki goriva izhlapijo.
- Če gorivo uhaja. Redno preverjajte tesnost pokrova posode za gorivo in dovode goriva.
- Samo če je pokrov za gorivo po ponovnem polnjenju čvrsto privit.

## Prevoz in shranjevanje

- Pri prevozu in shranjevanju stroja in goriva se prepričajte, da morebitno puščanje goriva oziroma hlapi ne morejo priti v stik z iskro ali odprtim ognjem, na primer z iskrami, ki jih povzročajo električni stroji, elektromotorji, električna stikala/vtičnice ali peči za centralno kurjavo.
- Za shranjevanje in prevoz goriva uporabljajte le posebne, za ta namen prilagojene in atestirane posode.
- Stroj in gorivo shranite tako, da se izognete škodi, ki bi jo lahko povzročilo uhajanje goriva ali hlapov.

Gorivo, ki dlje časa (30 dni ali več) stoji , lahko pušča lepljive obloge in vpliva na delovanje motorja. Stabilizator goriva je sprejemljiva alternativa, če se želite pri skladiščenju izogniti lepljivim usedlinam.

- Gorivu v rezervoarju ali posodi za shranjevanje dodajte stabilizator.
- Vedno uporabite mešalno razmerje, ki ga navede proizvajalec.
- Po dodajanju stabilizatorja naj motor deluje vsaj 10 minut.

**OPOZORILO! Stroja z gorivom v rezervoarju nikoli ne postavite v zaprt ali slabo prezračen prostor, kjer lahko hlap goriva pridejo v stik z odprtim ognjem, iskrami ali pilotskim plamenom v grelcih, grelnikih tople vode, sušilnikih perila itd.**

**Z gorivom rokujte previdno. Gorivo je zelo vnetljivo, malomarna uporaba pa lahko povzroči resne poškodbe in gmotno škodo.**

## Splošna navodila za varnost

- Preden stroj zaženete, preberite vsa navodila v tem uporabniškem priročniku, vključno z navodili na stroju. Prepričajte se, da jih razumete in jih dosledno upoštevajte.

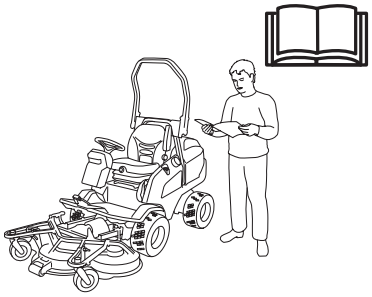

**OPOZORILO! Stroj med delovanjem proizvaja elektromagnetno polje. To polje lahko v nekaterih pogojih interferira z aktivnimi ali pasivnimi medicinskimi vsadki. Da bi zmanjšali nevarnost resne ali smrtne poškodbe, priporočamo, da se osebe z medicinskimi vsadki pred uporabo stroja posvetujejo s svojim zdravnikom in s proizvajalcem vsadka.**

**OPOZORILO! Ta stroj lahko poreže roke in noge ter izmeče predmete. Neupoštevanje varnostnih navodil lahko privede do resnih poškodb.**

- Naučite se varno uporabljati stroj in njegove krmilnike ter spoznajte, kako ga lahko hitro ustavite. Naučite se prepoznati tudi varnostne oznake.
- Uporabo stroja dovolite le odraslim osebam, ki ga znajo uporabljati. Otrokom nikoli ne dovolite, da upravljajo s strojem.
- Nikoli ne prevažajte potnikov. Stroj lahko uporablja le ena oseba.

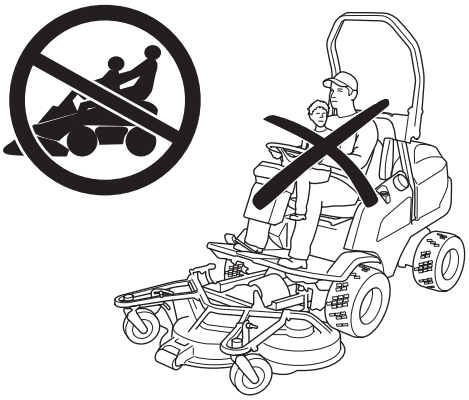

- Če niste dovolj pozorni na otroke v bližini stroja, lahko pride do resnih nesreč. Stroj in košnja se zdita otrokom pogosto zanimiva. Nikoli ne predvidevajte, da bodo otroci ostali tam, kjer ste jih nazadnje videli.

- Opazujte otroke in ugasnite stroj, če se približajo delovnemu območju.
- Ne pozabite, da je za nevarnosti in nesreče odgovoren voznik.

## Osebna zaščitna oprema

**OPOZORILO! Ob vsaki uporabi stroja uporabljajte vedno atestirano osebno zaščitno opremo. Osebna zaščitna oprema ne izključuje nevarnosti poškodb, vendar pa v primeru nesreče omili posledice. Pri izbiri zaščitne opreme se posvetujte z vašim trgovcem.**

- Uporabljajte zaščito za sluh, da zmanjšate možnost okvare sluha.

- Nikoli ne nosite ohlapnih oblačil, ki se lahko ujamejo v premikajoče se dele.
- Stroja nikoli ne uporabljajte bosi. Vedno nosite zaščitne čevlje ali škornje, najbolje z jekleno kapico.

## Druga zaščitna oprema

- Med uporabo stroja imejte vedno ob sebi torbico z opremo za prvo pomoč.
- Gasilni aparat

## Varnost pri delu

- Preden zaženete motor, vklopite pogon ali se odpeljete, se prepričajte, da v bližini stroja ni nikogar drugega.
- Z območja odstranite predmete, kot so kamni, igrače itd., ki bi se lahko ujeli med rezila in bi jih nato vrglo ven.

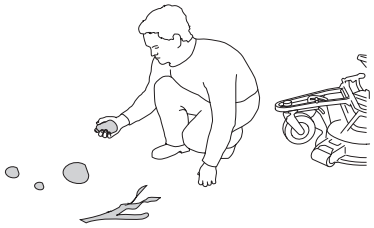

- Bodite pozorni na ejektor in ga ne usmerjajte proti nikomur.
- Pred in med vzvratno vožnjo vedno poglejte navzdol in nazaj. Bodite pozorni na velike in majhne ovire.
- Upočasnite, preden zavijete.
- Ko ne kosite, izključite rezila.
- Bodite previdni pri obvozu nepremičnega predmeta, da ga ne boste zadeli z rezili. Stroja nikoli ne vozite prek neznanih predmetov.
- Stroj uporabljajte le podnevi ali v pogojih, ki zagotavljajo zadostno količino svetlobe. Stroj naj bo vedno na varni razdalji od lukenj ali drugih nepravilnosti v tleh. Bodite pozorni na druga morebitna tveganja.
- Nikoli ne uporabljajte stroja, če ste utrujeni, pod vplivom alkohola ali jemljete druge droge ali zdravila, ki lahko vplivajo na vaš vid, presojo in koordinacijo.
- Stroja nikoli ne uporabljajte v slabem vremenu, na primer v megli, v dežju, na zatohlih ali vlažnih mestih, pri močnem vetru, mrazu, če obstaja nevarnost strele itd.
- Ko delate ob cesti ali jo prečkate, bodite pozorni na promet.

## Instrumentna plošča

Svetlobni indikatorji so na krmilni konzoli pod volanom.

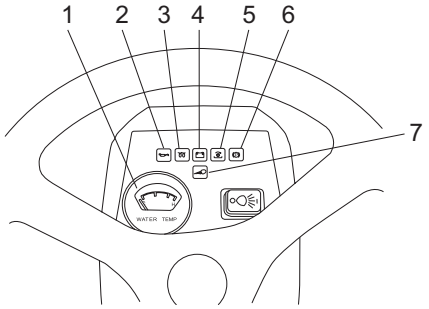


1 Merilnik temperature za hladilno sredstvo. *

2 Pritisk olja: preverite nivo olja in olje po potrebi dolijte.

3 Označuje gretje z žarilno svečko

4 Napolnite akumulator.

5 Krmilniki za vožnjo z aktivirano rezalno enoto

6 Parkirna zavora je uporabljena.

7 Točkovna aktivacija

* Merilnik temperature za hladilno sredstvo. Motor je hlajen s hladilno tekočino. Če kaže, da se pregreva, je najprej treba znižati temperaturo motorja; to storite tako, da ga zaženete v prostem teku, brez obremenitve. Izklopite prenos moči. Preverite nivo hladilnega sredstva in sredstvo po potrebi dolijte. Prav tako preverite, ali so rešetke hladilnika in hladilnik čisti in ali niso zamašeni. Rešetka je na zadnji strani kosilnice in na vrhu pokrova.

## Vožnja kosilnice Rider

**OPOZORILO! Poskrbite, da med košnjo pod grmovji veje ne ovirajo pedal.**

**Omejite in označite kamne ter druge nepremične predmete, da se izognete trčenju.**

- Pred začetkom vožnje spustite parkirno zavoro

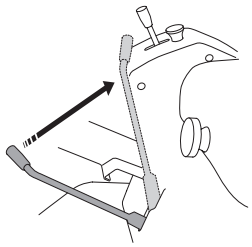

- Pri vožnji mora biti uravnavanje plina v položaju za največje število vrtljajev motorja.

- Previdno pritiskajte enega od pedal, dokler ne dosežete zahtevane hitrosti. Pedal (1) je namenjen vožnji naprej, pedal (2) pa vzvratni vožnji.

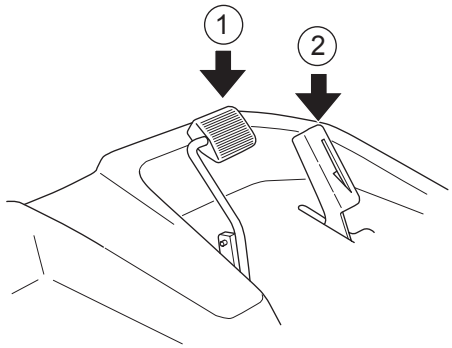


**(P 525D)**

Pedal za vožnjo naprej ima zapah, ki ga lahko upravljate z nogo. Najvišja hitrost je dosežena z zapahom v položaju za visoko hitrost (2). V primeru potrebe po enakomerni počasni hitrosti je treba zapah za sprednji pedal povleči nazaj z nogo. Za več informacij glejte 'Nastavitev hitrosti'.

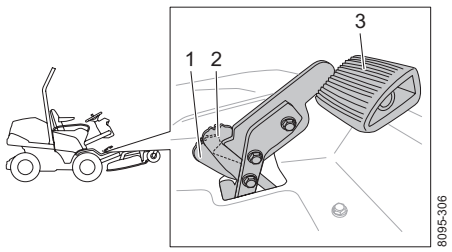


**OPOZORILO! Kosilnice Rider ne uporabljajte na pobočjih z naklonom, večjim od 10°. Pobočja kosite navzgor in navzdol, nikoli počez. Izogibajte se nenadnim spremembam smeri.**

## Prilagajanje višine reza

Višino reza lahko nastavite na sedem različnih položajev.

Na nastavitvi višine reza izberite želeno višino reza (1–7). Gumbe nastavite vodoravno, da se ne bodo zatikali v grmovje in podobno. Za več informacij glejte 'Nastavitev višine reza in kota nagiba'.

## Ročica za hidravlični dvig priključkov

Dvižna ročica je namenjena postavitvi rezalne enote v transportni položaj ali položaj za košnjo, ko je na voljo hidravlični tlak.

Ročica ima štiri različne položaje.

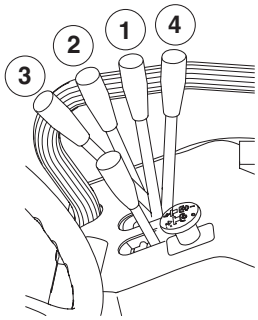


1 Nevtralni položaj ali transportni položaj

2 Spusti rezalno enoto s povratnim vzmetnim mehanizmom v nevtralni položaj.

3 Plavanje na položaju mirovanja ročice. Enota se spusti v samodejno plavajoči položaj, kar pomeni, da rezalna enota sledi obrisom terena.

4 Dvigne rezalno enoto s povratnim vzmetnim mehanizmom v nevtralni položaj.

## Položaj za košnjo

- Spustite rezalno enoto, tako da ročico takoj premaknete naprej v plavajoči položaj, kjer ostane na mestu. (3)

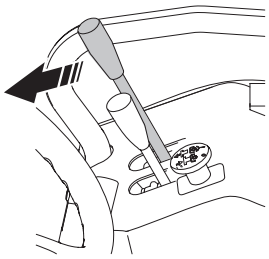

- Zaženite pogon rezil tako, da krmilnik rezalne enote povlečete navzgor nadzor.

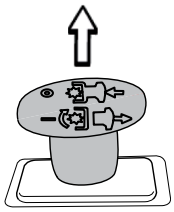

## Funkcijski gumb dodatno opremo s hidravličnim krogotokom

Z gumbom lahko opravite več funkcij, odvisno od nameščene dodatne opreme. Gumb deluje le, če je nameščena dodatna oprema z dodatnimi hidravličnimi funkcijami. Za več informacij glejte navodila za uporabo obravnavane dodatne opreme.

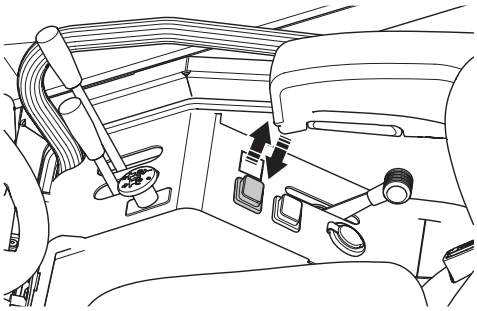

## Položaj za prevoz

- Rezila zaustavite s pritiskom krmilnika za pogon rezalne enote.

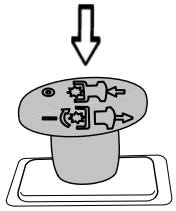

- Za aktivacijo transportnega položaja povlecite ročico za hidravlični dvig. Enota se nato dvigne. (1)

## Zaviranje

- Sprostite pedali za vožnjo. Stroj se upočasni, nato pa ga pogonski sistem zaustavi. Med vožnjo parkirnih zavor ne uporabljajte namesto zavor.
- Hitrejše zaviranje je mogoče, če pritisnete pedal za vožnjo v nasprotno smer.

## Vožnja po pobočju

Med vožnjo po pobočju je tveganje, da bo voznik izgubil nadzor nad strojem ali da se bo stroj prevrnil, največje; to lahko privede do resnih poškodb ali celo smrti. Na vseh pobočjih morate biti še posebej pozorni. Če po pobočju ne morete voziti vzvratno ali niste popolnoma prepričani, ga ne kosite.

POMEMBNO! Po pobočju navzdol nikoli ne vozite z dvignjeno enoto.

### Postopek

- Odstranite predmete, kot so kamni, veje itd.
- Kosite navzgor in navzdol, ne od strani.

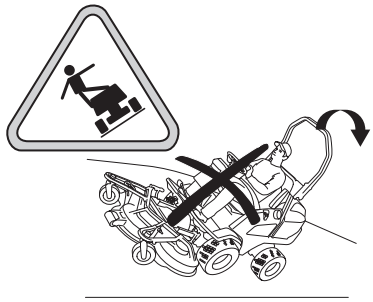

- Stroja ne uporabljajte na pobočju z naklonom, večjim od 10°.
- Bodite še posebej pozorni, če so priklopljeni priključki, ki lahko vplivajo na stabilnost stroja.
- Izogibajte se vžiganju in ustavljanju motorja na pobočju. Če začnejo pnevmatike drseti, ustavite rezila in počasi zapeljite navzdol po pobočju.
- Po pobočjih vedno vozite brez ustavljanja in počasi.
- Pri vožnji po pobočjih vedno uporabljajte sistem za zaščito pri prevračanju (ROPS) in varnostne pasove.

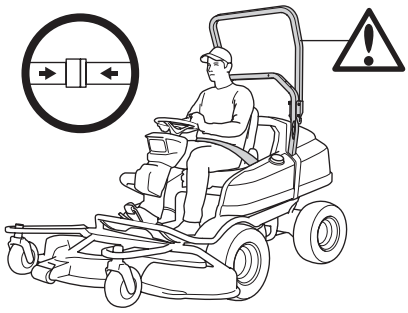

- Izogibajte se nenadnim spremembam hitrosti ali smeri.
- Izogibajte se nepotrebnim zavojem na pobočjih in, če je to mogoče, zavijte počasi in postopoma navzdol. Vozite počasi. Kolesa ne obrnite hitro.
- Pazite in izogibajte se vožnji prek brazd, lukenj in izboklin. Stroj se lažje prevrne na neravnih tleh. Visoka trava lahko prekrije ovire.
- Ne kosite preblizu robov, jarkov in nasipov. Stroj se lahko nenadoma prevrne, če zapeljete na rob strmega pobočja ali jarka oz. če rob popusti.
- Ne kosite mokre trave. Spolzko je in lahko se zgodi, da pnevmatike izgubijo oprijem, zaradi česar stroj zdrsne.
- Stroja ne poskušajte obdržati v ravnotežju tako, da postavite nogo ob tla.
- Med čiščenjem ohišja stroja ne smete nikoli voziti blizu travnatih obrobkov ali jarkov.
- Med košnjo se izogibajte grmov in drugih predmetov.
- Upoštevajte priporočila proizvajalca glede uteži ali protiuteži za kolesa in tako povečajte stabilnost stroja.

POMEMBNO! Pri nekaterih kombinacijah dodatne opreme je na zadnjem delu potrebna dodatna protiutež. Pravo kombinacijo poiščite pri svojem prodajalcu.

## Luči in vtičnice

Luči prižigate in ugašate s stikalom na instrumentni plošči.

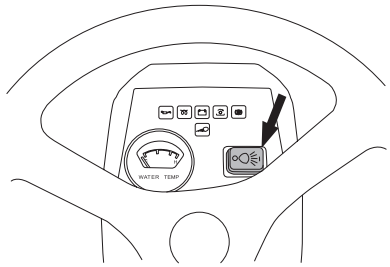


Grelnik sedeža ali polnilnik mobilnega telefona sta primera predmetov, ki jih lahko priključite v napajalno vtičnico.

Luči prižigate in ugašate z glavnim stikalom na kontrolni plošči.

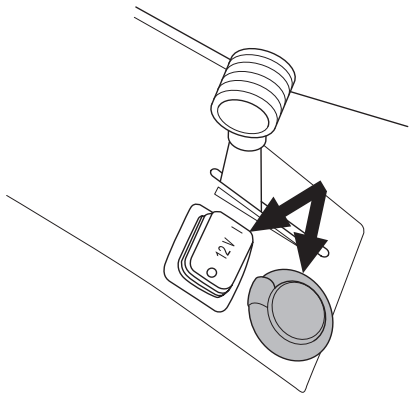


Napajalni izhod deluje, tudi če je vžig izklopljen. Ko kosilnica ni v uporabi, ne pozabite odklopiti napajalnega izhoda ali odstraniti porabnika energije.

Napetost je 12 V.

## Krmilni elementi – kabina

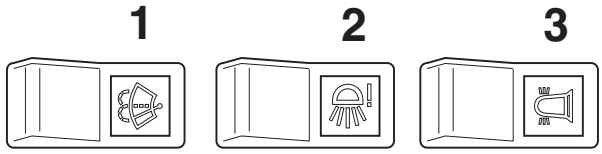


1 Brisalec vetrobranskega stekla z napravo za pranje

2 Delovne luči – zadaj

3 Rotacijska opozorilna luč

4 Notranja luč

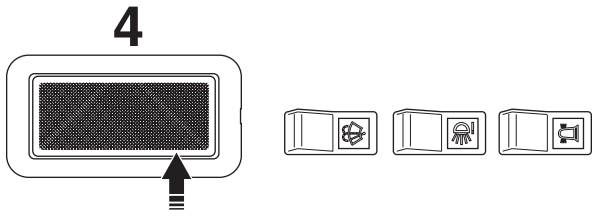


POZOR! Notranjo luč je mogoče vklopiti tudi, če je kontakt stroja vklopljen, vendar s tem hitreje izpraznite akumulator. Ko zapustite stroj ne pozabite izklopiti luči.

Notranjo osvetlitev vklopite in izklopite s pritiskom ustreznega konca luči.

## Krmilni elementi – kontrolna plošča

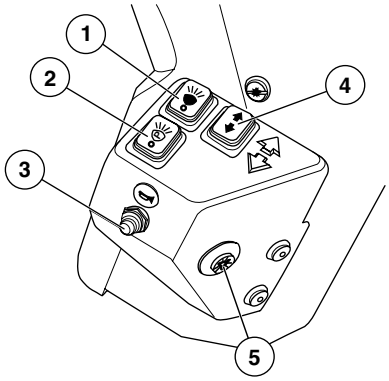


1 Kratke luči

2 Parkirne luči

3 Hupa

4 Smerniki

5 Varnostne utripalke

### Kratke luči

Sprednje delovne luči in kratki žarometi so vezani tako, da je naenkrat mogoč le vklop ene vrste luči.

Če so vklopljene delovne luči in kratki žarometi, se delovne luči samodejno izklopijo. Če izklopite kratke luči, se delovne luči znova vklopijo.

### Smerniki

Smerniki utripajo le kratek čas. Za podaljšanje utripanja jih je treba znova vklopiti. Smernike izklopite ročno, tako da znova pritisnete gumb.

## Sistem gretja in ventilator

Stroj je opremljen s sistemom gretja, ki omogoča prilagajanje temperature v kabini.

Gretje nastavljate z gumbi na ceveh za gretje v kabini.

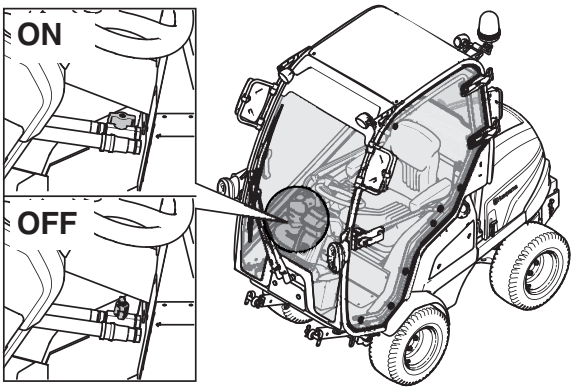


Ventilatorski sistem je namenjen gretju v kabini in odmrzovanju oken.

Pretok zraka je mogoče prilagajati z gumbom na vrhu ventilatorskega sistema.

0 – Izklop

1 – Najmanjši pretok

2 – Srednje velik pretok

3 – Največji pretok

Nastavljanje kroženja zraka v kabini je mogoče nastavljati z loputo za dušenje na spodnji strani ventilatorskega sistema.

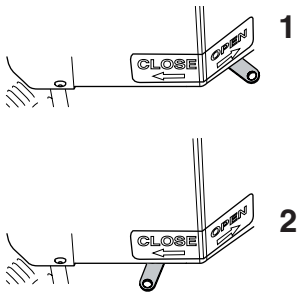


1 Dušenje kroženja zraka – odprto

2 Dušenje kroženja zraka – zaprto

Za doseganje optimalnega izkoristka gretja pri nizkih temperaturah (pod 0 °C), je mogoče vsesavanje svežega zraka zapreti in pustiti lopute zračnikov povsem odprte. Za več informacij glejte 'Zamenjava vhodnega filtra ventilatorskega sistema'.

## Prevoz in shranjevanje

POMEMBNO! S parkirno zavoro med transportom stroja ne morete zakleniti. Poskrbite, da bo stroj zanesljivo pritrjen na transportno vozilo.

- Stroj je težek in lahko povzroči resne zmečkanine. Bodite še posebej previdni pri natovarjanju stroja na vozilo ali prikolico oz. z njega ali nje.
- Za transport stroja uporabite odobreno prikolico.
- Pred transportom in vožnjo s strojem po cestah preverite in upoštevajte krajevne prometne predpise.

Za pritrditev stroja na prikolici uporabite dva jermena in štiri klade za kolesa v obliki klina.

- Vklopite parkirno zavoro in napenjalna jermena pričvrstite okrog sprednjega in zadnjega nosilca.

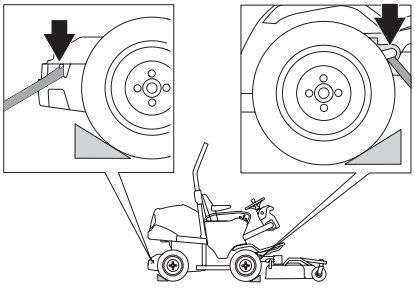

- Stroj pritrdite tako, da zategnete jermena proti zadnjemu in sprednjemu delu prikolice.
- Klade za kolesa postavite pred in za zadnjimi kolesi.

## Transport in skladiščenje kabine

**OPOZORILO! S kabino ravnajte izredno previdno!**

- Kabina je težka in lahko povzroči resne zmečkanine. Pri odstranitvi in namestitvi kabine bodite izredno previdni.
- Kabina mora biti na varnem mestu in zaščitenja pred nepooblaščenim dostopom. Postavljena mora biti stabilno na nosilcih, da se ne more prevrniti.
- Napravo shranite v prostoru, ki ga lahko zaklenete, tako da ni v dosegu otrok in nepooblaščenih oseb.
- Kabino stabilizirajte z nosilci in jo tako zaščitite pred poškodbami.

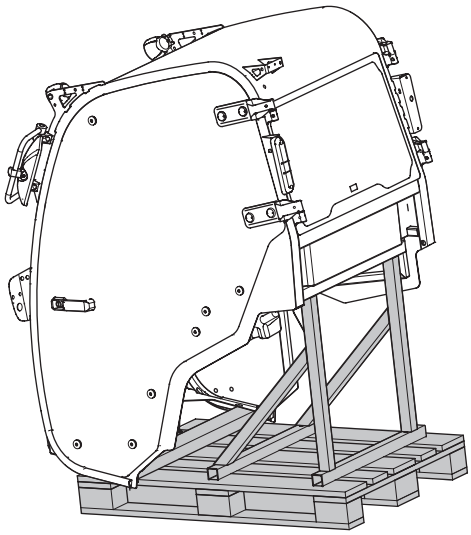

## Transport z izklopljenim motorjem

Če želite sedežno kosilnico premakniti, ko je motor izklopljen, morate sprostiti hidravlični pritisk.

Hidravlični pritisk odpirate in zapirate z obvodnim ventilom.

## Obvodni ventili

Če bi želeli voziti kosilnico brez hidravličnega pritiska, se ne bi premaknila. Če je eden od ventilov odprt, se pogon na premi izklopi.

Kosilnici P 520D in P 525D imata po dva ventila, enega za sprednjo in drugega za zadnjo premo.

### Zadnja prema obvodnega ventila

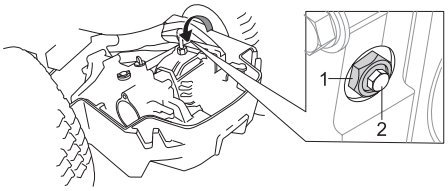


- Hidravlični pritisk sprostite tako, da pritrdilno matico zavrtite (1) od četrt do pol obrata v obratni smeri urinega kazalca in nato še obvodni ventil (2) za dva obrata.
- Hidravlični pritisk vklopite tako, da zaprete ventil. Preden privijete varovalno matico (1), zaprite pritrdilno matico (2).

### Prednja prema obvodnega ventila

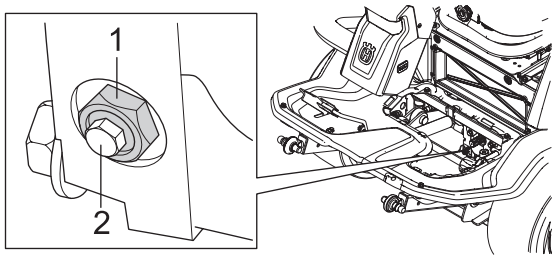


- Hidravlični pritisk sprostite tako, da pritrdilno matico zavrtite (1) od četrt do pol obrata v obratni smeri urinega kazalca in nato še obvodni ventil (2) za dva obrata.
- Hidravlični pritisk vklopite tako, da zaprete ventil. Preden privijete varovalno matico (1), zaprite pritrdilno matico (2).

### Zimsko skladiščenje

Ob koncu sezone ali v primeru, da bo stroj v prostem teku več kot 30 dni, ga morate nemudoma pripraviti za skladiščenje.

Za prevoz in shranjevanje goriva glejte razdelek Ravnanje z gorivom.

Za pripravo stroja za skladiščenje upoštevajte ta navodila:

- Stroj previdno očistite, še posebej pod rezalno enoto.
- Obnovite poškodovano barvo, da preprečite rjavenje.
- Preverite, ali je kakšen del stroja obrabljen ali poškodovan ter zategnite zrahljane vijake in matice.
- Zamenjajte motorno olje in poskrbite za odpadno olje.
- Napolnite rezervoar za gorivo.
- Namastite vsa mazalna mesta, zgibe in gredi.
- Odstranite akumulator. Očistite ga, napolnite in shranite na hladnem mestu.
- Stroj shranite na čistem in suhem mestu ter ga pokrijte, da ga še dodatno zaščitite.

### Ščitnik

Motor lahko med skladiščenjem ali transportom zaščitite s prevleko. Za predstavitev se obrnite na pooblaščenega prodajalca.

## Pred zagonom

- Pred začetkom si preberite varnostna navodila in informacije v zvezi s postavitvijo krmilnikov in funkcij.
- Pred vsakim začetkom je potrebno dnevno vzdrževanje, kot je opisano na urniku vzdrževanja.

POMEMBNO!

Na rešetki za dovod zraka v pokrovu motorja ne sme biti ovir, kot so obleka, listi, trava ali umazanija. Hlajenje motorja je oslabljeno. Možnost resnih poškodb motorja.

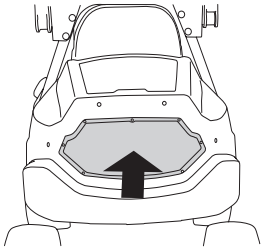

**OPOZORILO! Varnostnih naprav stroja ne spreminjajte in redno preverjajte, ali delujejo pravilno.**

- Omejite in označite kamne ter druge nepremične predmete, da se izognete trčenju.
- Izogibajte se košnji mokre trave. Kakovost košnje bo tako slabša.
- Začnite z visoko višino reza in zmanjšujte, dokler ne dosežete želenih rezultatov košnje.
- Rezultat košnje bo najboljši pri najvišjem dovoljenem številu vrtljajev motorja (glejte tehnične podatke), ko se rezila vrtijo hitro, in pri nizki hitrosti, ko se kosilnica Rider premika počasi. Če trava ni previsoka in gosta, lahko hitrost vožnje povečate, ne da bi s tem opazno vplivali na rezultat košnje.
- Trava bo najboljša, če jo boste pogosto kosili. Košnja bo postala enotnejša, odrezki trave pa bolj enakomerno razporejeni po površini. Skupna poraba časa ne bo nič večja, saj lahko izberete večjo hitrost vožnje, ne da bi bili rezultati košnje slabši.
- Pri uporabi funkcije BioClip je zelo pomembno, da košnja ne traja predolgo.
- Po vsaki uporabi rezalno enoto polijte z vodo. Nato jo postavite v delovni položaj.

## Zagon motorja

1 Poskrbite, da bodo obvodni ventili zaprti.

2 Uporabite parkirno zavoro.

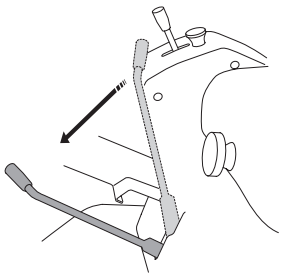

3 Rezila zaustavite s pritiskom krmilnika za pogon rezalne enote.

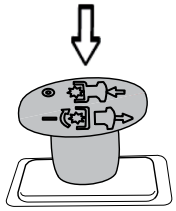

Motorja ne bo mogoče zagnati, če parkirna zavora ni vklopljena in rezalna enota ni aktivirana.

4 Uravnavanje plina premaknite na polovično vrednost.

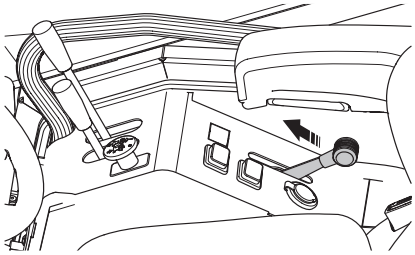

5 Ključ za vžig obrnite v položaj za vžig in ga tam obdržite, dokler svetlobni indikator na instrumentni plošči ne ugasne.

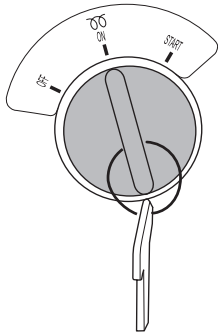


6 Obrnite ključ za vžig v začetni položaj.

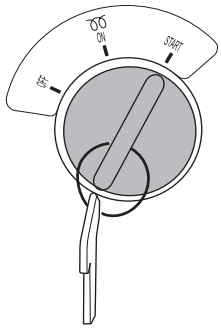


7 Ko motor zaženete, ključ za vžig takoj sprostite nazaj v nevtralen položaj.

8 Z ročico za plin nastavite zahtevano število vrtljajev motorja.

Pred težjimi obremenitvami naj motor deluje 3–5 minut pri zmerni hitrosti ali polovici plina.

POMEMBNO! Motorja ne zaganjajte več kot 15 sekund naenkrat. Če motor ne vžge, počakajte približno 15 sekund in poskusite znova.

**OPOZORILO! Motorja nikoli ne zaganjajte v zaprtih, ograjenih ali slabo prezračenih prostorih. Izpušni plini vsebujejo strupen ogljikov monoksid.**

## Hladni zagon

Če motor zaradi mraza ne vžge, ponovite vžig in kosilnico poskusite ponovno zagnati. Plina ali etra za zagon ne smete uporabljati.

Za več informacij o gorivo za zimsko obdobje oglejte 'Ravnanje z gorivom'.

Za povišanje delovne temperature je mogoče pri nizkih temperaturah okolice (pod 0 °C)zapreti polovico hladilnika motorja.

POMEMBNO! Pri temperaturah pod 0 °C je treba kosilnico vsaj 10 minut ogrevati, da se hidravlično olje in menjalnik ogrejeta. Če tega ne storite, se lahko menjalnik pokvari, kar mu skrajša življenjsko dobo.

Pri temperaturah pod 0 °C je treba kosilnico vsaj 10 minut ogrevati, da se hidravlično olje in menjalnik ogrejeta. Če tega ne storite, obstaja nevarnost skrajšanja življenjske obe menjalnika ali nevarnosti hidravličnega sistema.

# Zagon motorja s šibkim akumulatorjem

**OPOZORILO! Akumulatorji vrste svinec-kislina sproščajo eksplozivne pline. V bližini akumulatorjev ne kadite, izogibajte se isker in odprtega ognja. V bližini akumulatorjev vedno nosite zaščitna očala.**

Če je akumulator prešibek za zagon motorja, ga morate napolniti.

Ko pri zaganjanju motorja v sili uporabljate vžigalne kable, sledite spodnjemu postopku:

POMEMBNO! Kosilnica Rider je opremljena z 12-voltnim sistemom z negativno ozemljitvijo. Drugo vozilo mora prav tako imeti 12-voltni sistem z negativno ozemljitvijo. Akumulatorja kosilnice Rider ne smete uporabljati za zagon drugih vozil.

## Priključevanje vžigalnih kablov

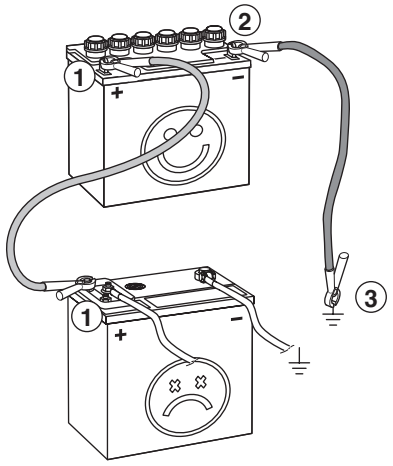


**OPOZORILO! Negativnega pola popolnoma napolnjenega akumulatorja nikoli ne priklopite na (ali v bližino) negativnega pola izpraznjenega akumulatorja. Morda je prisoten vodikov plin in obstaja nevarnost eksplozije.**

1 Oba konca rdečega kabla priključite na POZITIVEN pol (+) posameznega akumulatorja, vendar pazite, da ne povzročite kratkega stika med konci kabla in ohišjem.

2 En konec črnega kabla priključite na NEGATIVEN pol (–) polnega akumulatorja.

3 Drug konec črnega kabla priključite na dobro OZEMLJENO OHIŠJE, stran od rezervoarja za gorivo in akumulatorja.

## Odstranjevanje kablov v obratnem vrstnem redu

- ČRNI kabel odstranite z ohišja in nato še s polnega akumulatorja.
- Na koncu odstranite še RDEČI kabel z obeh akumulatorjev.

POMEMBNO!

Nikoli ne uporabljajte hitrih polnilnikov/naprav za pomoč pri zagonu.

Uporabljajte samo običajne polnilnike akumulatorjev. Pred zagonom motorja obvezno odklopite polnilnik. Tako imenovanih hitrih polnilnikov/naprav za pomoč pri zagoni ni dovoljeno uporabljati. Ta namesto toka pogosto povečajo zgolj napetost in tako ustvarijo tok, potreben za zagon motorja. Takšno povišanje napetosti poškoduje električne sisteme.

## Zaviranje

**OPOZORILO! Če rezalna enota ni nameščena, stroja ni dovoljeno zavirati s pedalom za vzvratno vožnjo. Nevarnost prevračanja stroja.**

Sprostite pedali za vožnjo. Stroj se upočasni, nato pa ga pogonski sistem zaustavi. Med vožnjo parkirnih zavor ne uporabljajte namesto zavor.

Hitrejše zaviranje je mogoče, če pritisnete pedal za vožnjo v nasprotno smer.

## Ustavljanje motorja

Stroj vedno parkirajte na ravni površini z IZKLOPLJENIM motorjem.

Če je bil motor precej obremenjen, je priporočljivo, da kakšno minuto deluje v prostem teku, preden ga ustavite (s tem boste dosegli normalno delovno temperaturo).

1 Rezila zaustavite s pritiskom krmilnika za pogon rezalne enote.

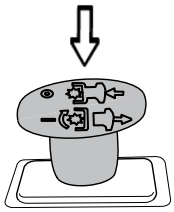

2 Vklopite parkirno zavoro, tako da spustite ročaj.

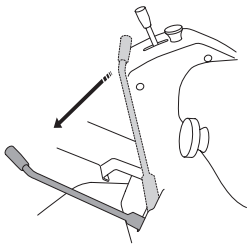

3 Rezalno enoto dvignite s hidravlično dvižno ročico.

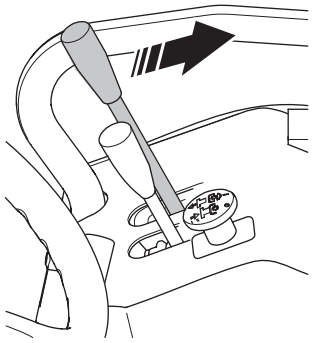

4 Premaknite plinsko ročico v položaj MIN.

5 Ključ za vžig obrnite v položaj OFF (v položaj za izklop).

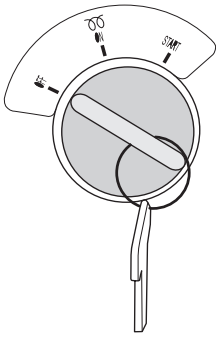

# VZDRŽEVANJE IN SERVIS

## Urnik vzdrževanja

**OPOZORILO! Pogoji za opravljanje servisnih del na motorju ali rezalni enoti:**
**Motor je ugasnjen.**
**Parkirna zavora je uporabljena.**
**Ključ za vžig je odstranjen.**

Spodaj je seznam vzdrževalnih pravil. V zvezi s točkami, ki v tem priročniku niso opisane, obiščite pooblaščeno servisno delavnico.

| Vzdrževanje | Dnevno vzdrževanje | | Trajanje vzdrževanja v urah | | | | | |
|---|---|---|---|---|---|---|---|---|
| | Pred zagonom | Po zaključku dela | 10 | 40 | 100 | 200 | 400 | 800 |
| Preverjanje varnostnega sistema | X | | | | | | | |
| Preverjanje iztekanja goriva in olja. | O | | | | | | | |
| Preverjanje ravni olja v motorju | X | | X | | | | | |
| Preverite nivo hladilnega sredstva in sredstva proti zmrzovanju. | X | | X | | | | | |
| Preverjanje ravni olja v menjalniku | X | | X | | | | | |
| Preverite dovod hladilnega zraka motorja in ga očistite; očistite tudi hladilnik. | | X | X | | | | | |
| Čiščenje | | X | | | | | | |
| Očistite in namažite utore pesta kolesa. | | | | | | | O | |
| Zagon motorja in rezil, poslušanje hrupa | | O | | | | | | |
| Preverjanje matic in vijakov | | O | | | | | | |
| Čiščenje spodnjega dela rezalne enote | | X | | | | | | |
| Namažite žico plina. | | | | X | | | | |
| Namastite gredi nožev. | | | | X | | | | |
| Preverite zračni filter. | | | X | | | | | |
| Preverjanje tlaka v pnevmatikah. | | | X | | | | | |
| Namažite glede na plan mazanja | | | | X | X | | | |
| Temeljito čiščenje okrog motorja | | | | X | | | | |
| Temeljito čiščenje okrog menjalnika | | | | X | | | | |
| Očistite zračni filter in izpraznite zbiralnik delcev. | | | | X | | | | |
| Preverjanje rezil | | | | X | | | | |
| Menjava filtra goriva | | | | | X | | | |
| Zamenjajte motorno olje in filter[1]. | | | | | X | | | |
| Preverite sinhronizacijo med prednjimi in zadnjimi kolesi. | | | | | O | | | |
| Zamenjajte hidravlično olje[4] in filter hidravličnega olja[3,4]. | | | | | | | O | |
| Preverite nivo olja v kotnem prenosu in ga po potrebi dolijte. | | | | | | X | | |
| Preverite napenjanje in stanje jermenov (jermena alternatorja, jermena kardanskega pogona, jermena rezalne enote). | | | | | X | | | |
| Preverite stanje akumulatorja in ga po potrebi očistite. | | | | X | | | | |
| Preverite kolesne matice. | | | | | | O | | |
| Preverjanje parkirne zavore | | | | | | X | | |
| Zamenjajte zračni filter[2]. | | | | | | X | | |
| Zamenjajte jermena (jermen kardanskega pogona in rezalne enote). | | | | | | | X | |
| Zamenjajte olje v kotnem prenosu. | | | | | | | X | |
| Zamenjajte črpalko in jermen alternatorja. | | | | | | | | X |
| Zamenjajte hladilno sredstvo (50 % glikola). | | | | | | | X | |
| Servisirajte pri pooblaščenem serviserju. | | | | | O | | | |

[1]Prva menjava po 25 urah. Pri delu s težkim bremenom ali pri visokih temperaturah zamenjajte olje vsakih 50 ur. [2] Vzdrževanje in menjava morata biti pogostejša v prašnih pogojih. [3]Prva menjava po 25 urah. [4]Servis lahko izvede le pooblaščena servisna delavnica.

X = opisano v tem uporabniškem priročniku

O = ni opisano v tem uporabniškem priročniku

POMEMBNO! Ko stroj deluje, so cevi pod visokim tlakom. Ko hidravlični sistem deluje, cevi ne odklapljajte ali nameščajte. To lahko povzroči težke telesne poškodbe.

## Splošno

### Servisiranje

Servis ali vzdrževalna dela na stroju je najbolje opraviti v času nizke sezone, da s tem zagotovite varno delovanje tudi med visoko sezono.

Ob naročanju nadomestnih delov navedite leto nakupa, model, vrsto in serijsko številko stroja.

Vedno uporabljajte originalne dele.

Za zagotavljanje čim boljšega delovanja med sezono je priporočen vsakoleten servisni pregled sedežne kosilnice, ki ga opravi pooblaščen trgovec in serviser.

## Čiščenje

Stroj očistite po vsaki uporabi. Odrezke trave je lažje odstraniti, preden se posušijo.

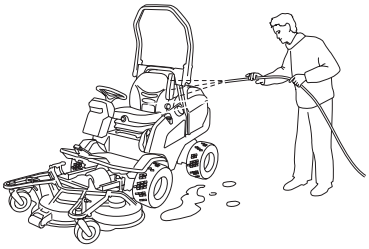

Oljno umazanijo odstranite s hladnim sredstvom za razmastitev. Poškropite po tanki površini.

Sperite pri normalnem pritisku vode.

Šobe ne usmerjajte proti električnim komponentam ali ležajem.

Vročih površin, kot sta motor in izpušni sistem, ne spirajte.

Priporočljivo je, da po čiščenju zaženete motor in kosilnico peljete na kratko vožnjo, da se preostala voda povsem posuši.

Po potrebi stroj po čiščenju namažite. Če so bili ležaji izpostavljeni sredstvu za razmastitev ali vodni šobi, jih še dodatno namažite.

POMEMBNO!

Izogibajte se uporabi visokotlačnega čistilnika ali čiščenju s paro.

Lahko se zgodi, da voda prodre v ležaje in električne priključke. Lahko pride do korozije, kar povzroči težave pri delovanju. Dodatki za čiščenje običajno stanje še poslabšajo.

## Preverjanje dovoda hladnega zraka v motorju

- Poskrbite, da na rešetki hladilnika ne bo listov, trave in umazanije.

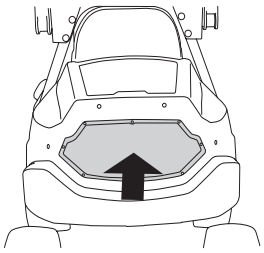

## Čiščenje kompleta celic hladilnika.

Očistite hladilnik s komprimiranim zrakom. Pri tem uporabite komprimirani zrak, ki piha iz motornega prostora skozi komplet celic in nazaj.

- Odprite pokrov motorja.
- Po potrebi odstranite pokrov motorja. Za več informacij, glejte 'Odstranitev pokrovov sedežnih kosilnic'.

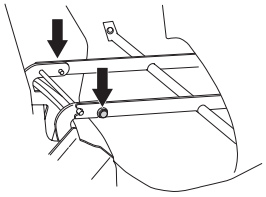

## Čiščenje zračnega filtra

Če motor nima dovolj moči ali ne teče gladko, je vzrok lahko v zamašenosti zračnega filtra. Pri vožnji z umazanim zračnim filtrom motor ne dobiva dovolj zraka, tako da ne izpolnjuje okoljskih zahtev in ne daje polne moči.

### Praznjenje zbiralnika delcev

- Stisnite, tako da se gumijasti utori odprejo in delci lahko uidejo ven.

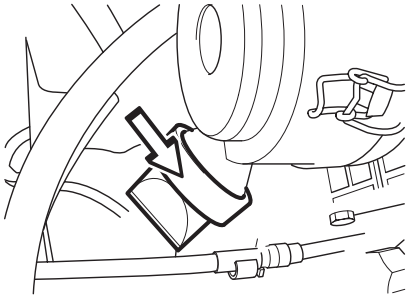

### Čiščenje pokrova filtra

- Odvijte obe sponki, ki držita pokrov filtra in pokrov odstranite.

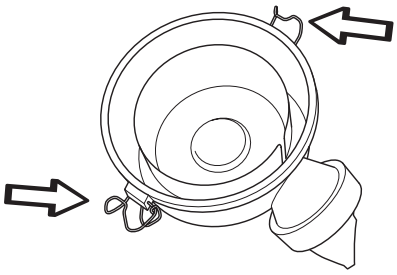

- Očistite notranjost pokrova. Ko odstranite pokrov, lahko njegovo notranjost umijete z milnico in jo spihate s komprimiranim zrakom.
- Zamenjajte pokrov zračnega filtra in poskrbite, da bo zbiralnik delcev obrnjen navzdol.

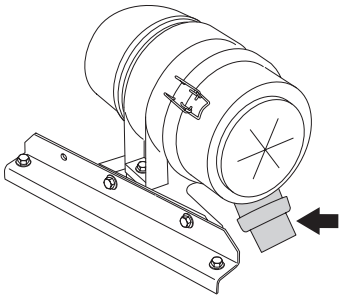

## Čiščenje motorja in dušilca

V motorju in dušilcu ne sme biti odrezkov trave in umazanije. Odrezki drobirja na motorju, namočeni v gorivo ali olje, predstavljajo povečano nevarnost požara in slabše hlajenje.

Pred čiščenjem naj se motor ohladi. Če je umazanija pomešana z oljem, jo odstranite s sredstvom za razmastitev; v nasprotnem primeru uporabite le vodo in ščetko.

Odrezki trave okoli dušilca se hitro posušijo, zato lahko pride do požara. Ko se dušilec ohladi, jih odstranite s ščetko ali splaknite.

## Odstranjevanje pokrovov stroja

**OPOZORILO! Pred zagonom stroja vedno preverite ali so pravilno nameščeni ščitniki.**

### Pokrov motorja

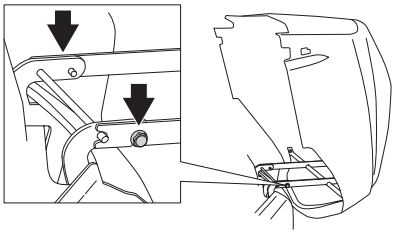

- Sprostite gumijasta trakova na stranskih delih pokrova in pokrov motorja dvignite.
- Če je treba, lahko pokrov motorja dvignete tako, da odstranite vijake.

### Stranski pokrov

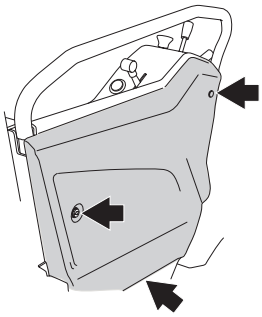

- Odvijte vijake, s katerimi je pričvrščen stranski pokrov, in jih odstranite.

### Servisna loputa

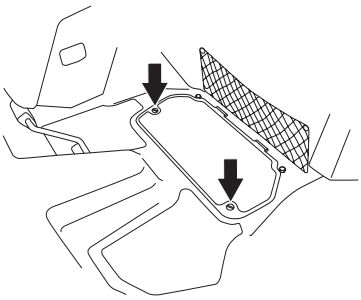

Na osnovni plošči je nameščena servisna plošča.

- Odvijte vijake in ploščo dvignite.

### Pokrov

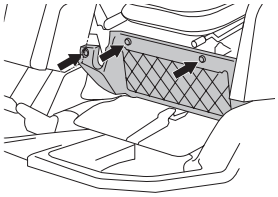

- Sprostite vijake in odstranite pokrove.

### Zaščitni pokrov menjalnika

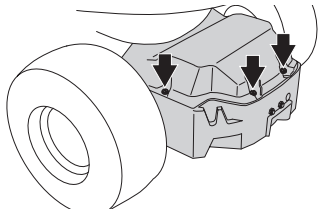

- Odvijte vijake in odstranite zaščitni pokrov menjalnika.

## Nastavitev črpalke in jermena alternatorja

- Odvijte spodnji montažni vijak in zgornjo nastavitveno šobo za nekaj obratov.

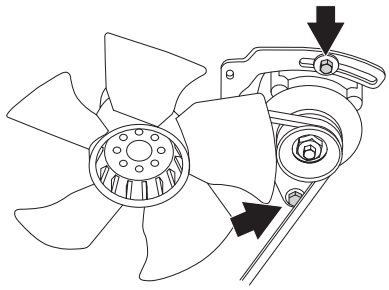

- Napnite jermen, tako da povlečete alternator po vodilih. Jermen mora biti napet tako, da ga lahko brez pretiranega pritiska s palcem pritisnete za približno 1 cm.
- Čvrsto privijte nastavitveno šobo.

## Zamenjajte črpalko in jermen alternatorja.

- Odvijte spodnji montažni vijak in zgornjo nastavitveno šobo za nekaj obratov.

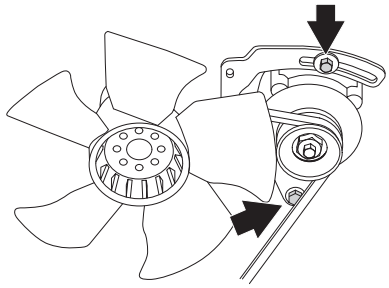

- Odstranite stari jermen in namestite novega.
- Napnite jermen, tako da povlečete alternator po vodilih. Jermen mora biti napet tako, da ga lahko brez pretiranega pritiska s palcem pritisnete za približno 1 cm.

## Nastavitev parkirne zavore

Kosilnico parkirajte na pobočju in se prepričajte, ali je parkirna zavora pravilno nastavljena.

Uporabite parkirno zavoro in jo zaklenite.

Če stroj ne miruje, morate parkirno zavoro nastaviti na naslednji način.

1 Postavite stroj na ravna tla.

2 Prepričajte se, da je parkirna zavora sproščena.

3 Nastavite tako, da bo med zunanjim kablom in nastavitvenim vijakom 1 mm zračnosti, ko boste potegnili zunanji kabel.

Nastavitveni vijak nastavite z maticami.

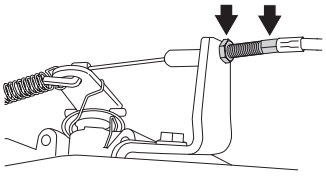

4 Previdno zategnite matice, da ne poškodujete nastavitvenega vijaka.

5 Po končani nastavitvi morate parkirno zavoro še enkrat preveriti.

**OPOZORILO! Slabo nastavljena parkirna zavora lahko povzroči manjšo zmožnost zaviranja.**

## Menjava žarnic

Za več informacij o vrstah žarnice glejte razdelek »Tehnični podatki«.

### Kratke luči, parkirne luči, smerniki

Odvijte 4 vijake s katerimi je pritrjen vložek luči.

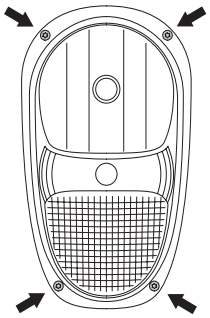

#### Kratke luči

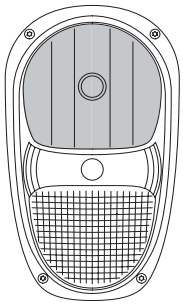

- Odklopite kable z žarnice.
- Sprostite žarnico, tako da vzmetni zapah potisnete navzdol.

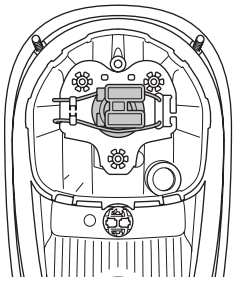

- Vstavite novo žarnico.
- Znova namestite kable in vstavite žarnico.

#### Parkirne luči

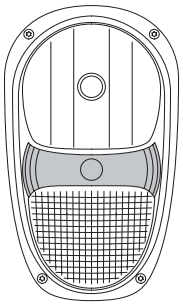

- Odklopite kable z žarnice.
- Dvignite žarnice s ploščice.
- Vstavite novo žarnico.
- Znova namestite kable in vstavite žarnico.

#### Smerniki

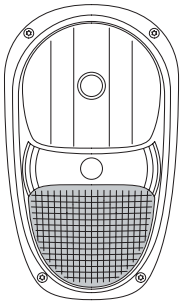

- Odklopite kable z žarnice.
- Sprostite žarnico z nosilca tako, da jo odvijete v nasprotni smeri vrtenja urinih kazalcev.

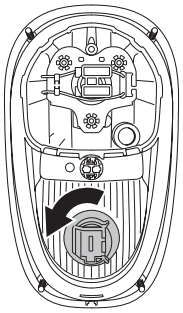

- Vstavite novo žarnico.
- Znova namestite kable in vstavite žarnico.

### Delovne luči – spredaj

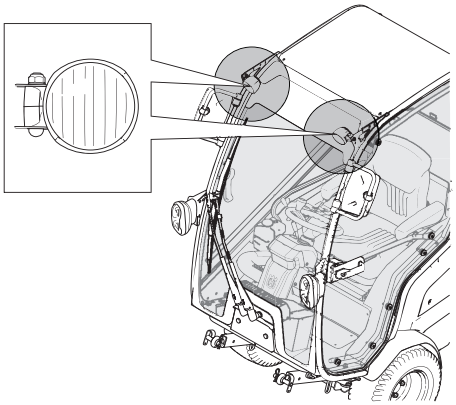

- Odklopite kable z žarnice.
- Sprostite žarnico z nosilca tako, da jo odvijete v nasprotni smeri vrtenja urinih kazalcev.

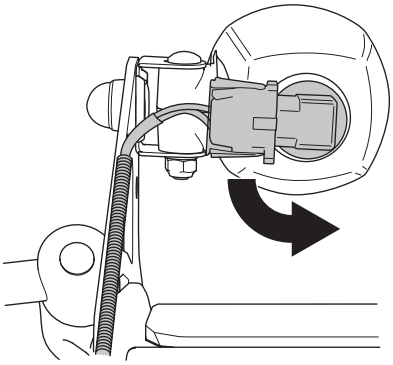

### Delovne luči – zadaj

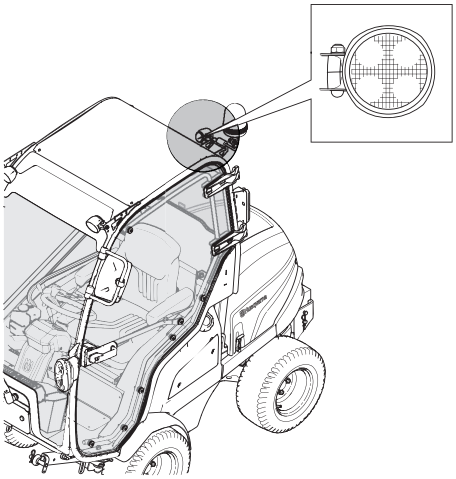

- Odstranite celoten konektor in zamenjajte žarnico

### Zadnje luči

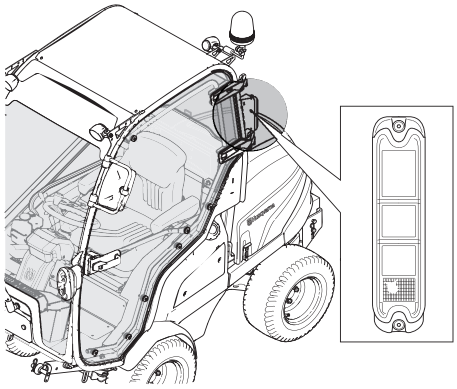

- Odstranite celoten konektor in zamenjajte žarnico

### Rotacijska opozorilna luč

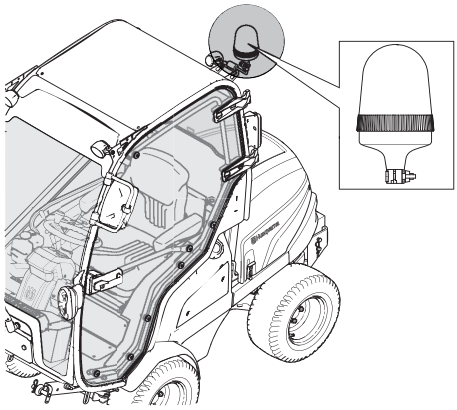

- Odstranite celoten konektor in zamenjajte žarnico

## Glavna varovalka

Kosilnica ima zaščitno varovalko z visoko močjo, ki je v prostoru na vrhu pozitivnega priključka akumulatorja.

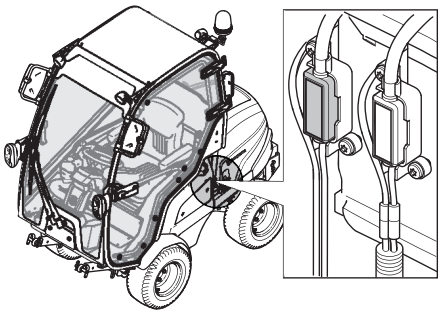

Varovalka napajanja za električno priključno omarico je pred ohišjem akumulatorja v motornem prostoru.

Druge varovalke so v električni priključni omarici za desnim pokrovom.

Zažgan priključek nakazuje na pregorelo varovalko. Pri zamenjavi izvlecite varovalko iz držala.

Varovalka varuje električni sistem.

Pri zamenjavi ne uporabljajte drugih vrst varovalk. Če pregori kmalu po zamenjavi, je verjetno prišlo do kratkega stika; stanje morate popraviti, preden lahko stroj znova uporabljate.

## Varovalke – kabina

Varovalke za kabino so v ohišju pred akumulatorjem v motornem prostoru.

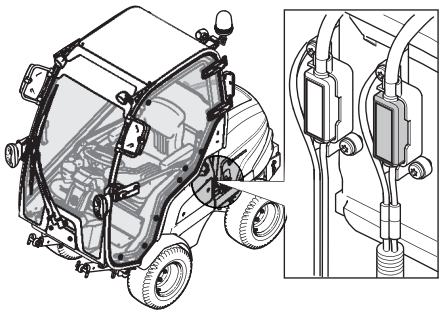

- Odprite pokrov motorja. Za več informacij, glejte 'Odstranitev pokrovov sedežnih kosilnic'.
- Zažgan priključek nakazuje na pregorelo varovalko. Pri zamenjavi izvlecite varovalko iz držala. Pri zamenjavi ne uporabljajte drugih vrst varovalk.

Varovalke za opremo za vožnjo so pod pokrovom ohišja servo mehanizma.

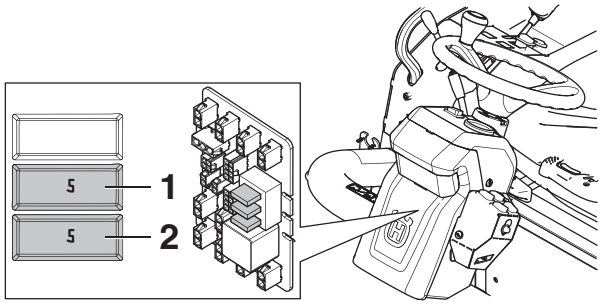


1 Hupa – 5 A

2 Parkirne luči – 5 A

- Za boljši dostop do ohišja servo mehanizma je treba odviti razdelilnik zraka. Razdelilnik zraka je pod oknom v kabini. Razstavite tako, da sprostite 4 vijake in dvignete razdelilnik zraka.

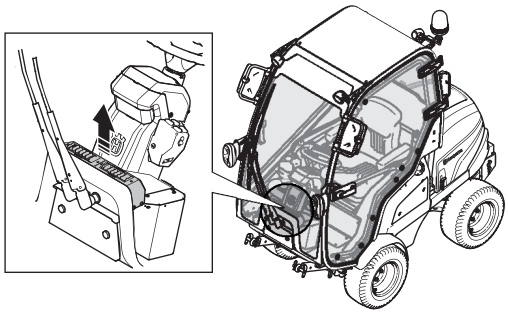

- Odvijte dva vijaka, s katerima je pritrjen pokrov na ohišju servo mehanizma.
- Zažgan priključek nakazuje na pregorelo varovalko. Pri zamenjavi izvlecite varovalko iz držala. Pri zamenjavi ne uporabljajte drugih vrst varovalk.

Varovalke v strehi kabine.

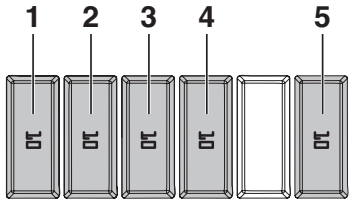


1 Brisalec vetrobranskega stekla – 10 A

2 Ventilator – 10 A

3 Delovne luči – zadaj – 10 A

4 Kratke luči – 10 A

5 Delovne luči – spredaj – 10 A

# Servisni položaj rezalne enote

Rezalno glavo lahko postavite v servisni položaj in s tem omogočite lažji dostop za čiščenje, popravila in servis. V servisnem položaju je rezalna enota dvignjena in zavarovana v navpičnem položaju.

## Postavitev v servisni položaj

1 Postavite stroj na ravna tla. Uporabite parkirno zavoro.

2 Dvignite rezalno enoto do polovice.

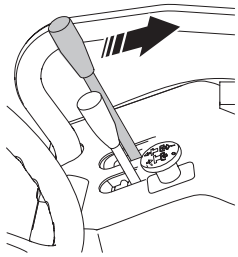

3 Izklopite motor.

**OPOZORILO! Nikoli ne puščajte enega konca univerzalne pogonske gredi kosilnice nepričvrščenega. Če je motor zagnan, lahko pride do poškodb.**

4 Odstranite dvižna obročka s rezalne enote.

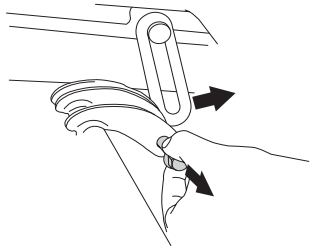

5 Spustite rezalno enoto v najnižji položaj. Rezalna enota zdaj zadaj prosto visi.

6 V celoti odstranite univerzalno pogonsko gred. Odstranite varnostne verižice.

7 Odklopite hidravlične cevi s hitrih spojk stroja. **(Combi 132 X, Combi 155 X)**

8 Odstranite servisni nosilec s rezalne enote.

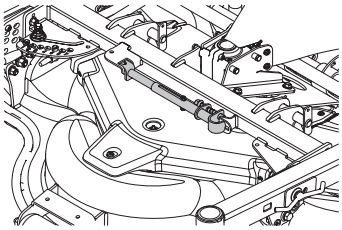

Če prvič odstranjujete servisni nosilec, z njega odstranite varnostni trak in ta trak pospravite v prostor za shranjevanje pod sedežem.

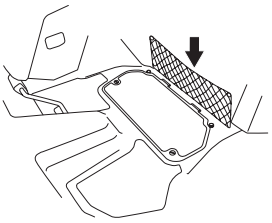

9 Namestite servisni nosilec na priključek pod osnovno ploščo. Priključek je označen z rdečo.

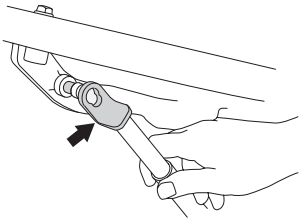

10 Namestite drugi konec nosilca na prečno cev na rezalni enoti. Izvlecite zatič in premaknite nosilec prek prečne cevi v položaj, označen z rdečo.

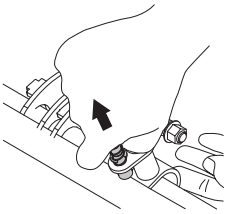

11 Sprostite zatič, tako da se zatakne prek prečne cevi.

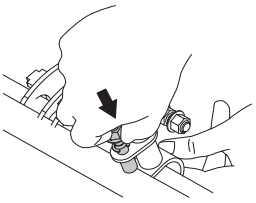

12 Zaženite motor in dvignite rezalno enoto v servisni položaj.

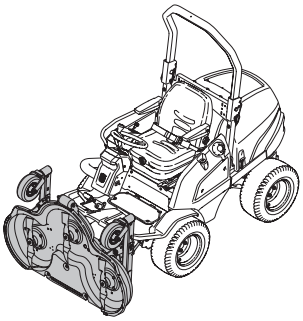

13 Pričvrstite rezalno enoto z varnostnim pasom, shranjenim v prostoru za shranjevanje pod sedežem.

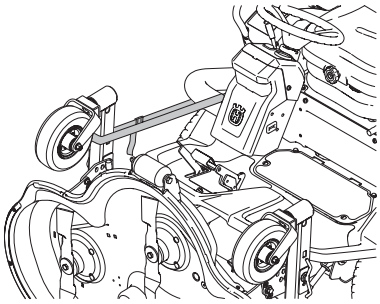

## Prestavitev iz servisnega položaja

1 Odstranite varnostni pas in ga pospravite v prostor za shranjevanje.

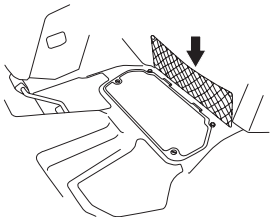

2 Spustite rezalno enoto v najnižji položaj.

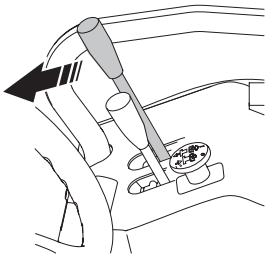

3 Odstranite servisni nosilec in ga namestite na rezalno enoto.

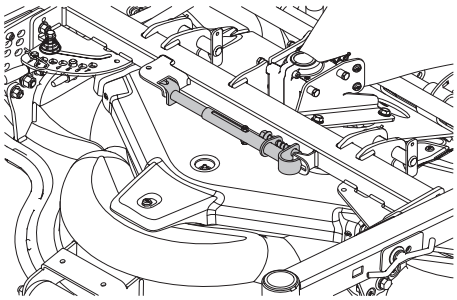

4 Namestite univerzalno pogonsko gred na rezalno enoto. Varnostno verižico pritrdite na pokrov kardanskega zgiba okrog prečne cevi.

5 Zaženite motor. Dvignite rezalno enoto do polovice.

6 Namestite dvižna obročka, ki sta pritrjena na ročici bremena. Izvlecite zapah in potisnite dvižni obroček navznoter. Za vsako ročico bremena je en dvižni obroček.

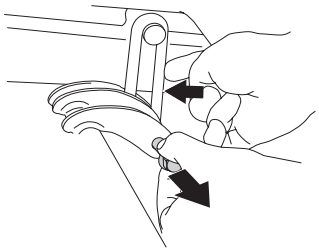

7 Spustite rezalno enoto.

## Nastavitev višine reza in kota nagiba

Ko je rezalna enota nameščena, morate namestiti višino reza in kot nagiba.

Nastavitev morate opraviti v opisanem vrstnem redu.

Začetni položaj:

1 Preverjanje tlaka v pnevmatikah. Pritisk v pnevmatikah mora biti na vseh kolesih 1,5 bar/150 kPa/22 PSI.

2 Postavite stroj na ravno podlago.

3 Kosišče mora biti popolnoma spuščeno na ravno površino.

### Višina reza - Combi 132, Combi 155

**OPOZORILO! Nepooblaščene osebe naj bodo na varni razdalji. Vaša dolžnost je, da živalim in gledalce, preprečite približevanje delovnemu območju.**

1 Postavite stroj na ravna tla. Uporabite parkirno zavoro.

2 Dvignite rezalno enoto do polovice.

3 Izklopite motor. Višino košnje nastavite z ročajem in nastavljanjem želene višine košnje. Višina košnje (1–7) je prikazana na nastavitveni plošči. Ročaj je mogoče vstaviti v več odprtin; odvisno od želene višine košnje. Na vseh treh kontrolnih točkah nastavite enako višino.

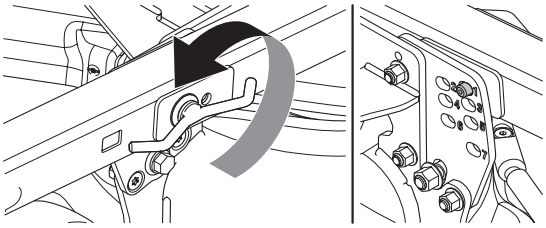

4 Z roko privijte gumb za nastavitev višine reza.

5 Nastavite krmilni element na rezalni enoti. Odstranite blokirni zatič in povlecite krmilni element v ustrezen položaj. Na vseh treh kontrolnih točkah nastavite enako višino.

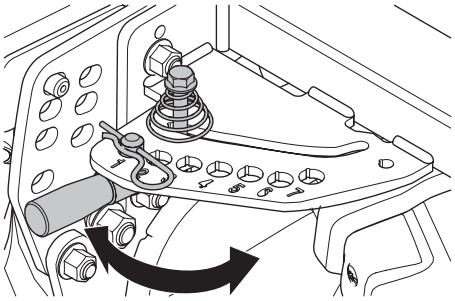

Nastaviti je mogoče sedem različnih višin.

| Pogostost | Približna višina košnje v mm/palcih |
|---|---|
| 1 | 30 / 1,18 |
| 2 | 40 / 1,57 |
| 3 | 52 / 2,04 |
| 4 | 64 / 2,51 |
| 5 | 76 / 2,3 |
| 6 | 93 / 3,66 |
| 7 | 112 / 4,4 |

### Kot nagiba - Combi 132, Combi 155

- Postavite stroj na ravno podlago.
- Preverjanje tlaka v pnevmatikah. Pritisk v pnevmatikah mora biti na vseh kolesih 1,5 bar/150 kPa/22 PSI.
- Izmerite razdaljo med tlemi ter prednjim in zadnjim robom pokrova rezalne enote.

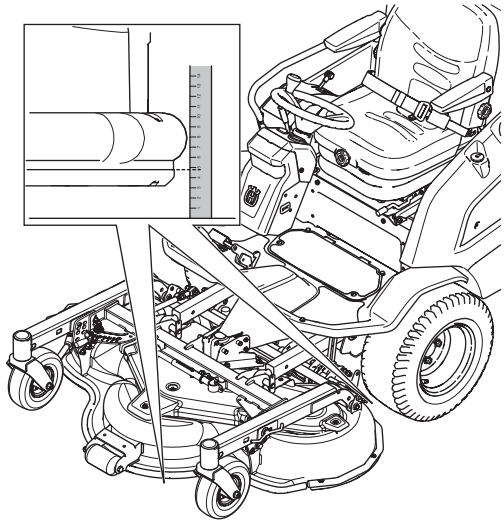

- Zadnji rob rezalne enote mora biti od 6 do 9 mm (1/4–3/8 palca) višji od sprednjega dela enote.
- Po potrebi sprostite varovalno matico in obrnite nastavitveni vijak. Podaljšajte opornik, tako da boste lahko dvignili zadnji rob rezalne enote.

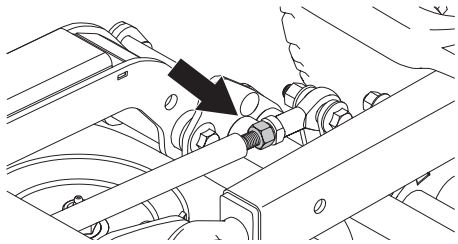

- Varovalno matico zategnite ob kroglični zglob.

### Višina reza - Combi 132 X, Combi 155 X

**OPOZORILO! Nepooblaščene osebe naj bodo na varni razdalji. Vaša dolžnost je, da živalim in gledalce, preprečite približevanje delovnemu območju.**

1 Postavite stroj na ravna tla. Uporabite parkirno zavoro.

2 Rezalno enoto nastavite na najnižjo višino za spust rezalne enote.

3 Nastavite višino košnje, tako da ročico premaknete naprej ali nazaj. Nastavitev višine je spremenljiva.

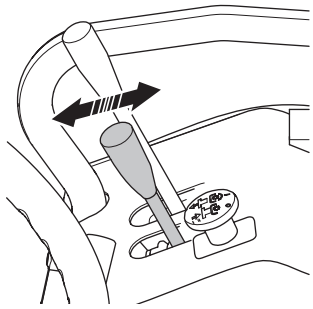

4 Izbrana višina reza je označena na kosišču.

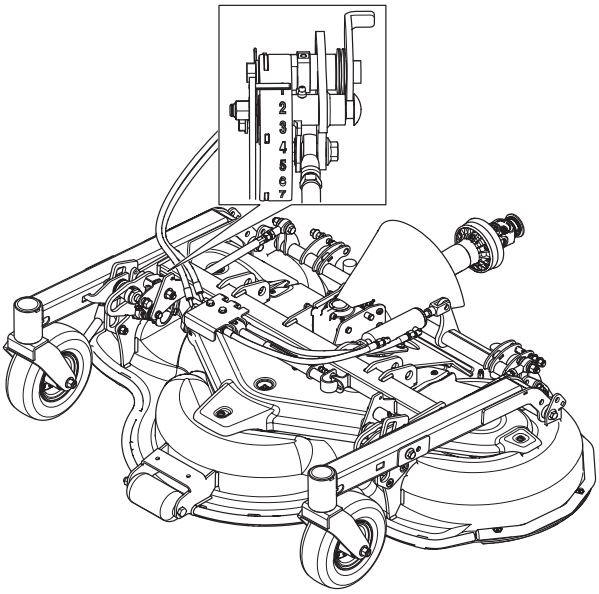

Dviganje in spuščanje nastavitvene ploščice je odvisno od mesta namestitve hidravlične cevi v hitrih spojkah na stroju.

- Premikanje nastavitvene ploščice preizkusite tako, da pritisnete gumb na ploščici in slednjo potisnete naprej ali nazaj.
- Spreminjajte funkcije dviganja in spuščanja tako, da spremenite mesta hidravličnih cevi.

## Kot nagiba - Combi 132 X, Combi 155 X

- Postavite stroj na ravno podlago.
- Preverite tlak v pnevmatikah Pritisk v pnevmatikah mora biti na vseh kolesih 1,5 bar/150 kPa/22 PSI.
- Na obeh straneh izmerite oddaljenost sprednjega in zadnjega roba od tal.

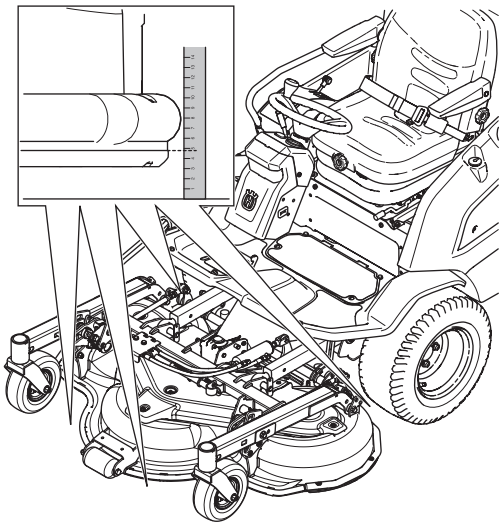

- Zadnji rob rezalne enote mora biti od 6 do 9 mm (1/4–3/8 palca) višji od sprednjega dela enote.
- Po potrebi sprostite varovalno matico in obrnite nastavitveni vijak na obeh straneh kosišča. Za dviganje sprednjega dela kosišča iztegnite oporo.

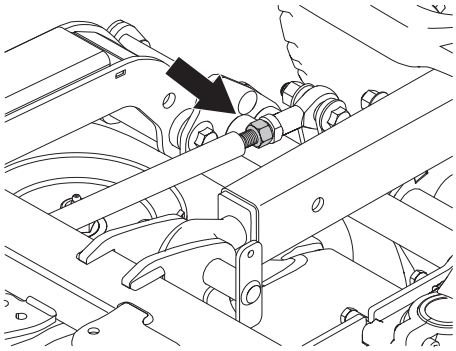

- Varovalno matico zategnite ob kroglični zglob.

## Menjava jermenov rezalne enote

**OPOZORILO! Roke zaščitite z rokavicami. Pri delu z jermenom obstaja nevarnost zmečkanin.**

Rezila na teh rezalnih enotah z nerjavečimi rezili poganja en V-jermen. Če želite zamenjati V-jermen:

1 Odvijte vijake, s katerimi sta pričvrščena pokrova jermena, in ju odstranite.

2 S servisnim vzvodom sprostite napetost vzmeti in jermena.

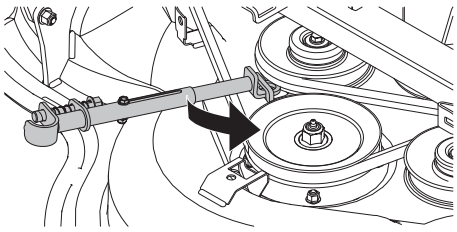

3 Povlecite jermen z jermenic.

4 Namestite jermen okrog jermenic. Načrt zategovanja jermena je na opozorilu, ki je na rezalni enoti pod pokrovom jermena.

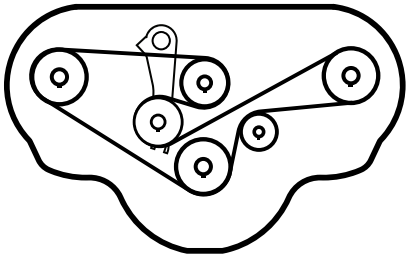

5 Namestite pokrove.

## Preverjanje rezil

Če želite doseči čim boljše rezultate pri košnji, morajo biti rezila nepoškodovana in dovolj ostra.

Preverite, ali so vijaki za pritrditev rezil zategnjeni. Vijake morate priviti z zateznim ključem z navorom 84 Nm.

POMEMBNO! Eno ali več neuravnoteženih rezil (posledica poškodbe ali neustreznega uravnoteženja po brušenju) lahko povzroči vibracije v stroju.

Po končanem brušenju morajo biti rezila uravnotežena.

Če je po trčenju ob oviro prišlo do okvare, morate zamenjati poškodovana rezila.

## Menjava rezil

- Postavite enoto v servisni položaj (glejte razdelek »Postavitev v servisni položaj«).
- Odstranite okvirja z opremo.
- Rezilo blokirajte z leseno klado. Sprostite vijak rezila in ga odstranite skupaj s podložko in rezilom.

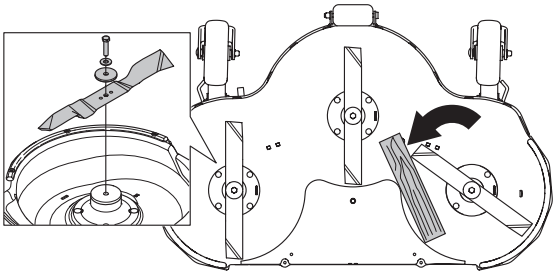

- Ponovno montirajte v obratnem vrstnem redu.
- Rezilo mora biti nameščeno tako, da so nagnjene strani rezila obrnjene navzgor, proti pokrovu.

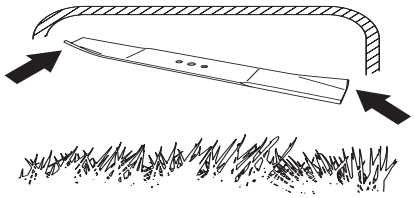

- Zatezni momenti morajo biti pribli no **80-84 Nm (8,15-8,56 kpm/59-62 lbft).**

**OPOZORILO! Pri delu z rezili nosite zaščitne rokavice.**

POMEMBNO! Pri delu s strojem bodite vedno previdni in prisebni. Izogibajte se situacijam, ki se vam zdijo prezahtevne. Če po branju teh navodil še vedno niste prepričani o delovnih postopkih, se pred nadaljevanjem posvetujte s strokovnjakom. Obrnite se na pooblaščeno servisno delavnico.

Vedno uporabljajte originalne dele. Več informacij je na voljo v razdelku »Tehnični podatki«.

## Odstranjevanje vložka BioClip

Če želite kosilno enoto Combi spremeniti iz funkcije BioClip v rezalno enoto z vzvratnim izmetom, odstranite vložek BioClip pod enoto (privit je s tremi vijaki).

1 Postavite enoto v servisni položaj (glejte razdelek »Postavitev v servisni položaj«).

2 Odstranite tri vijake, ki držijo vložek BioClip in ga odstranite.

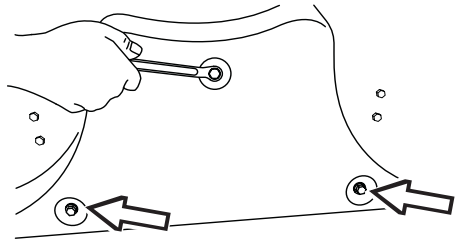

3 Namig: Če želite zaščititi navoje, tri vijake s polnim navojem v velikosti M8x15 mm namestite v luknje za vijake.

4 Enoto zamenjajte v normalnem položaju.

Za namestitev bioclip vložka sledite obratnemu postopku.

## Namestitev jermenov kardanskega pogona

1 Privijajte vijak (4), dokler objemka ne naleže na nosilec okvirja. Privijte varovalno matico (3) in medtem trdno držite vijak (4).

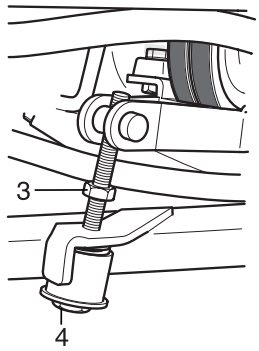


## Zamenjava jermenov kardanskega pogona

**OPOZORILO! Roke zaščitite z rokavicami. Pri delu z jermenom obstaja nevarnost zmečkanin.**

Jermene vedno menjajte v parih.

1 Preden se lotite kakršnih koli nastavitev ali vzdrževanja, odstranite ključ za vžig in tako preprečite, da bi se motor zagnal.

2 Nagnite voznikov sedež naprej.

3 Odstranite pokrov pogonske gredi hidravlične črpalke.

4 Odvijte vijake (1) spoja, ki povezuje pogonsko gred in hidravlično črpalko ter s spoja odstranite distančni obroč (2). Pogonsko gred morate fiksirati z določeno vrsto orodja, na primer z velikim šestkotnim ključem ali izvijačem.

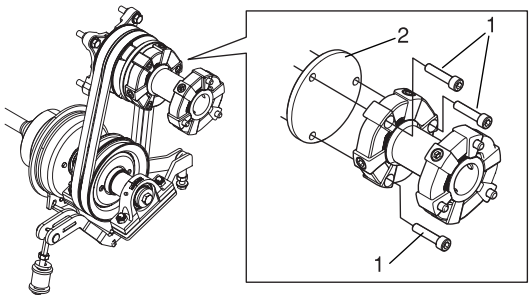


5 Odvijajte varovalno matico (3) in spodnji vijak (4), dokler nista popolnoma ločena od napenjalnika jermena.

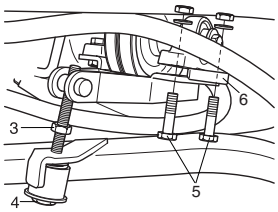


6 Odstranite distančna vijaka zadnjega ležaja (5) in še distančnik (6).

7 Odrežite stara jermena oz. ju povlecite stran.

8 Povlecite nova jermena skozi režo med distančnim obročem in hidravlično črpalko.

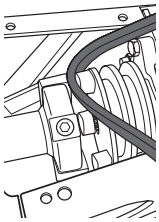

9 Spodnji del traku namestite med mostičkom ležaja in nosilcem.

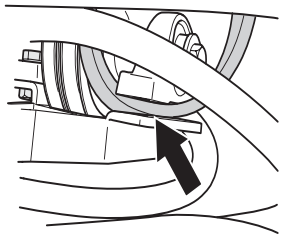

10 Najprej povlecite jermen na jermenico črpalke, nato pa še na spodnjo jermenico. Postopek ponovite z drugim jermenom.

11 Namestite distančnik (6) na mostiček ležaja in s priloženimi vijaki (5) čvrsto privijte mostiček ležaja. Privijte z navorom 47 Nm.

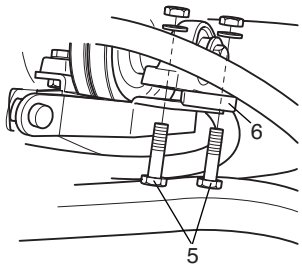


12 Zamenjajte distančni obroč (2) in čvrsto privijte hidravlično črpalko na pogonsko gred. Navor za vijake (1) is 47 Nm.

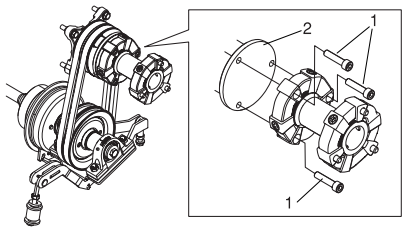


13 Namestite vijak napenjalnika jermena z vzmetjo in objemko. Privijajte vijak (4), dokler objemka ne naleže na nosilec okvirja. Privijte varovalno matico (3) in medtem trdno držite vijak (4).

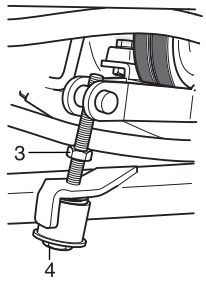


14 Po prvih 25 urah od menjave jermena preverite napenjanje jermena.

## Zamenjava hladilnega sredstva

Za pravilno delovanje hladilnega sistema je pomembno, da je nivo hladilnega sredstva pravi. Zato je treba nivo hladilnega sredstva redno preverjati.

Ko odstranite pokrovček odprtine za polnjenje, bi morali videti hladilno sredstvo.

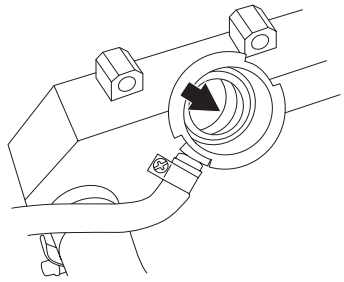

Če redno prihaja do izgub hladilnega sredstva, to običajno pomeni iztekanje. Hladilni sistem mora pregledati strokovnjak. Ni dovolj, če le dolijete hladilno sredstvo.

Če motor zakuha, bo hladilno sredstvo izginilo. Odprite pokrovček hladilnika in počakajte, da se hladilno sredstvo ohladi. Pred polnjenjem počakajte, da se motor ohladi.

Hladilnega sistema ne smete polniti s slano vodo, saj bi motor zarjavel.

Če je hladilno sredstvo razbarvano ali motno, ga zamenjajte.

Po tem morate hladilni sistem temeljito sprati.

Uporabljate lahko le sredstvo proti zmrzovanju na osnovi glikola, ki ustreza standardom BS 6580:1992, ASTM D 3306-89 ali AS 2108-1977 (kar je označeno na embalaži).

Sredstvo proti zmrzovanju mora biti namenjeno motorjem iz zlitine.

Pravo vrsto sredstva proti zmrzovanju dobite pri svojem dobavitelju izdelkov Husqvarna.

Sredstvo proti zmrzovanju uporabljajte vse leto, kar velja tudi za klimatska področja, kjer ni nevarnosti zmrzali.

Sredstvo proti zmrzovanju vsebuje dodatke, ki ščitijo hladilni sistem motorja pred rjo.

Hladilno sredstvo in sredstvo proti zmrzovanju morate menjati vsaj na vsaki dve leti.

**OPOZORILO! Ko je motor vroč, ne odpirajte pokrovčka na hitro, ne da bi prej sprostili pritisk tako, da pokrovček le delno odprete. Nevarnost opeklin. Nosite zaščitne rokavice in očala.**

**OPOZORILO! Sredstvo proti zmrzovanju in hladilno sredstvo škodita zdravju. Hranite jih v skladišču v označenih posodah in stran od otrok ter živali.**

- Pri praznjenju odstranite spodnjo cev, ki vodi v hladilnik.

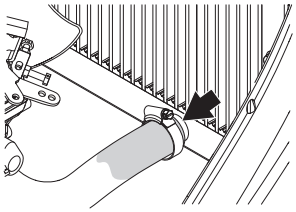

- Odstranite pokrovček odprtine za polnjenje.

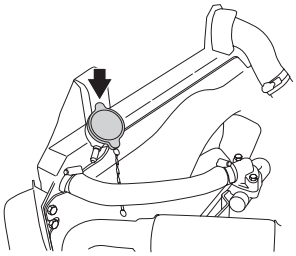

Polnite le s sredstvom proti zmrzovanju in z vodo, ki sta zmešana v razmerju, prikazanem na spodnji tabeli.

| Propilen glikol (MPG) | Voda | Zmrzišče |
|---|---|---|
| 60 % | 40 % | -47 °C / -53 °F |
| 50 % | 50 % | -37 °C / -35 °F |
| 40 % | 60 % | -25 °C / -13 °F |

POMEMBNO! Nikoli ne dodajajte hladnega hladilnega sredstva v vroč motor. Nevarnost obsežnih poškodb motorja.

- Preverite nivo hladilnega sredstva, ko motor nekaj minut po polnjenju že teče. V sistemu je lahko zrak, ki se sprošča.

## Pregledovanje dušilca

**OPOZORILO! Dušilec je med uporabo in še nekaj časa po njen zelo vroč. Dušilca se ne dotikajte, če je vroč!**

Dušilec je zasnovan tako, da zmanjšuje hrup na najmanjšo možno mero in istočasno odvaja izpušne pline v smeri od uporabnika.

- Redno preverjajte, ali je dušilec cel in ustrezno nameščen.

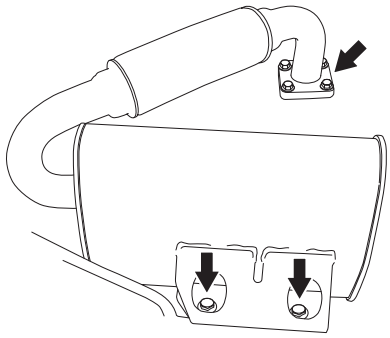

## Preverjanje tlaka v pnevmatikah

Tlak v pnevmatikah mora biti za najboljšo možno nosilnost v vseh kolesih 1,5 bar/150 kPa/22 PSI.

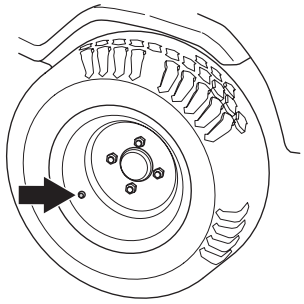

POMEMBNO! Različen tlak v prednjih pnevmatikah vpliva na višino reza trave.

## Preverjanje akumulatorja

**OPOZORILO! Akumulatorji vrste svinec-kislina sproščajo eksplozivne pline. V bližini akumulatorjev ne kadite, izogibajte se isker in odprtega ognja.**

**V bližini akumulatorjev vedno nosite zaščitna očala.**

Kosilnica je opremljena z akumulatorjev, ki ne potrebuje vzdrževanja. Akumulator ima servisno okno z različnimi barvami.

- Bela = napolni akumulator
- Zelena = v redu
- Rdeča = zamenjaj akumulator.

Očistite akumulator in držalo z raztopino milnice/vode.

Z odvrženim ali nadomestnim akumulatorjem ravnajte kot z nevarnimi odpadki.

## Menjava filtra goriva

P520 D in P525 D imata po dva filtra za gorivo. Predfilter in glavni filter.

Filter za gorivo menjajte na vsakih 100 ur (vsaj enkrat na sezono) ali pogosteje, če je zamašen.

Predfilter je pod ohišjem za akumulator in ga zamenjate tako, kot je opisano v nadaljevanju.

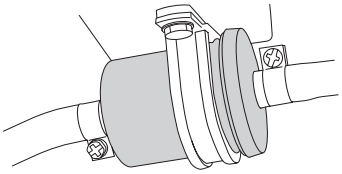

1 Odprite pokrov motorja.

2 Sprostite objemke cevi.

3 Objemke cevi premaknite stran od filtra. Uporabite ploščate klešče.

4 Filter potegnite s koncev cevi.

5 Na konce cevi namestite nov filter.

6 Objemke cevi potisnite nazaj na filter in jih zategnite.

Glavni filter ima papirnati vstavek, ki ga menjate, kot je opisano v nadaljevanju.

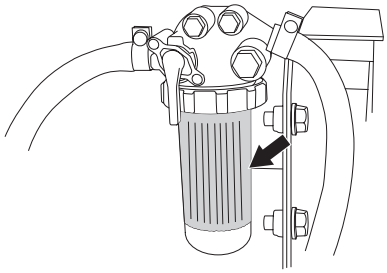

1 Odprite pokrov motorja.

2 Odvijte pokrov filtra in odstranite papirnati filter.

## Menjava zračnega filtra

**OPOZORILO! Izpušni sistem je vroč. Pustite, da se ohladi, preden zamenjate zračni filter.**

Če motor nima dovolj moči ali ne teče gladko, je vzrok lahko v zamašenosti zračnega filtra. Zato je pomembno, da zračni filter menjate v rednih intervalih (glejte razdelek »Vzdrževanje/Urnik vzdrževanja«, kjer so navedeni pravilni servisni intervali).

Zračni filter zamenjajte tako:

1 Odprite pokrov motorja.

2 Odvijte obe sponki, ki držita pokrov filtra in pokrov odstranite.

POMEMBNO!

Motorja ne zaganjajte, če zračni filter ni nameščen.

Slabo filtrirani dovodni zrak je glavni dejavnik obrabe motorjev. Zamenjajte zračni filter glede na načrt servisiranja ali pa, v prašnih pogojih, pogosteje.

Filtri ne smejo biti naoljeni. Pri nameščanju morajo biti filtri suhi.

3 Z ohišja filtra odstranite kartušo filtra.

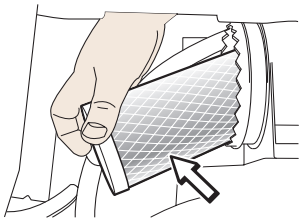

4 S krpo obrišite notranjost ohišja filtra zraka. Po potrebi navlažite čistilno krpo z belim špiritom ali gorivom. Ne smete uporabljati vode ali komprimiranega zraka.

5 Filter očistite tako, da z njim previdno potolčete ob trdo površino. Ne čistite ga s stisnjenim zrakom. Če je zračni filter še vedno umazan, ga zamenjajte.

6 Namestite novo kartušo zračnega filtra, tako da bo odprtina obrnjena navznoter, in ga s pritiskom namestite.

7 Zamenjajte pokrov zračnega filtra in poskrbite, da bo zbiralnik delcev obrnjen navzdol.

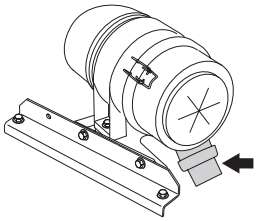

## Zamenjava vhodnega filtra ventilatorskega sistema

1 Sprostite gumbne vijake.

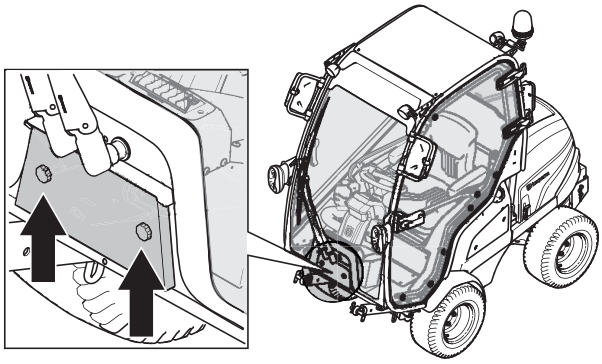

2 Izvlecite nosilec filtra.

3 Filter odstranite z nosilce in ga previdno skrtačite ter tako odstranite umazanijo. Po potrebi ga zamenjajte.

## Kotni prenos rezalne enote

### Preverjanje nivoja olja

Nivo olja preverjajte, ko je kosišče v najnižjem položaju.

- Skozi čep nalivne odprtine vstavite čisto kovinsko palico (pribl. premer 3 mm). Palico spustite do dna ohišja menjalnika (pribl. 90 mm).

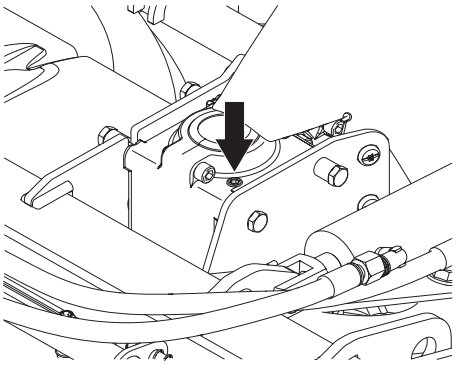

- Kovinsko palico izvlecite in preverite nivo olja. Nivo olja mora biti med 18 in 22 mm od konca paličice.
- Po potrebi dolijte olje za menjalnike 80W/90.

POZOR! Če je nivo olja previsok, lahko pride do iztekanja olja.

### Menjava olja

- Z nameščeno črpalko s plastično cevko, ki poteka do dna ohišja, izpraznite kotni prenos skozi nalivno odprtino.

  Druga možnost: Odstranite rezalno enoto in plastične pokrove. Postavite rezalno enoto na njen rob in izpraznite kotni prenos prek vtiča.
- Kotni prenos napolnite z 80 ml olja za menjalnike SAE 80W/90

## Preverjanje ravni olja

Preverite raven olja v motorju, kadar je kosilnica Rider postavljena v vodoravnem položaju in je motor ugasnjen.

- Odprite pokrov motorja.
- Zrahljajte merilno palico, jo povlecite navzgor in obrišite.
- Znova vstavite merilno palico, **ne da bi jo zategnili.**
- Merilno palico ponovno povlecite ven in odčitajte raven olja.

Raven olja mora biti med oznakami na merilni palici.

- Če se raven bliža oznaki ADD (Dodaj), dodajte olje do oznake FULL (Polno) na merilni palici.

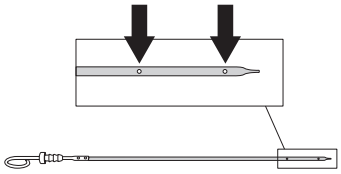

Polnilna odprtina za olje je na pokrovčku ventila.

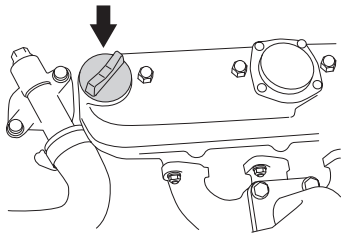

- Pred zagonom motorja merilno palico ustrezno privijte.
- Zaženite motor in ga približno 30 sekund pustite delovati v prostem teku.
- Izklopite motor. Počakajte 30 sekund in preverite raven olja.
- Po potrebi olje dolijte, da se dvigne do oznake FULL (Polno) na merilni palici.

Priporočeni so naslednji razredi olj:

- Servisni razred API: CH4, ACEA E5 ali boljši.

Viskoznost olja izberite glede na obseg temperatur, kot je prikazano na sliki:

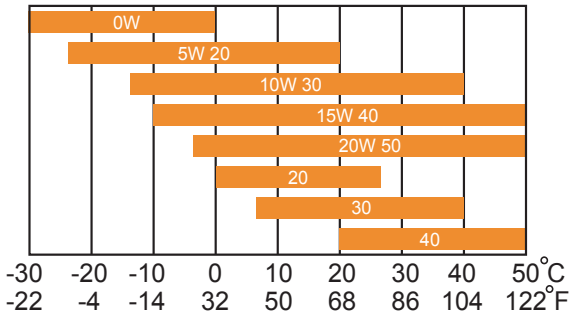


Ne mešajte različnih vrst olja.

## Menjava motornega olja

**OPOZORILO! Če želite olje odtočiti takoj po zaustavitvi motorja, to storite zelo previdno. Olje je lahko zelo vroče. Pustite, da se motor pred tem malo ohladi.**

Motorno olje je treba prvič zamenjati po 25 urah delovanja. Nato ga je treba menjati po vsakih 100 urah delovanja.

1 Odprite pokrov motorja.

2 Pod vijak za izpust motornega olja postavite posodo.

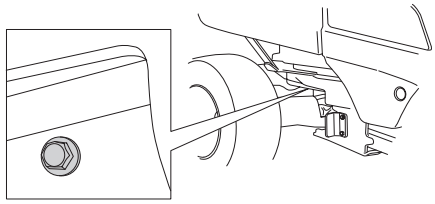

3 Odstranite merilno palico. Odstranite vijak za izpust iz motorja.

4 Olje naj steče v posodo.

5 Namestite odtočni vijak in ga zategnite.

6 Po potrebi zamenjajte oljni filter.

7 Po potrebi olje dolijte, da se dvigne do oznake FULL (Polno) na merilni palici.

8 Motor ogrejte, nato pa preverite, ali čep posode pušča.

9 Preverite nivo motornega olja in ga po potrebi dolijte.

POMEMBNO! Uporabljeno motorno olje, sredstvo proti zmrzovanju in druge snovi predstavljajo nevarnost za zdravje. Ni jih dovoljeno zavreči na tla ali v naravo; vedno jih je treba zavreči v delavnici ali na ustreznem kraju za odstranjevanje. Izogibajte se stiku s kožo; če se polijete, kožo umijte z milom in vodo.

## Menjava oljnega filtra

**OPOZORILO! Če želite olje odtočiti takoj po zaustavitvi motorja, to storite zelo previdno. Olje je lahko zelo vroče. Pustite, da se motor pred tem malo ohladi.**

Oljni filter je na desni strani moto

- Odprite pokrov motorja.
- Postavite primerno posodo za iztekanje olja.
- Stari oljni filter zavrtite v nasprotni smeri urinega kazalca, da ga odstranite. Po potrebi uporabite odstranjevalec filtrov.

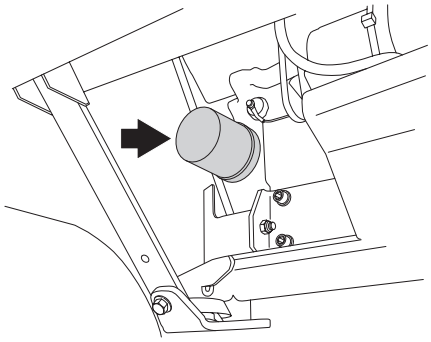

- Očistite nosilec oljnega filtra.
- Gumijasto tesnilo na novem filtru rahlo namažite z novim oljem.
- Oljni filter namestite tako, da ga zavrtite v smeri urinega kazalca. Filter ročno vrtite, dokler se gumijasto tesnilo ne prilega svojemu mestu. Sedaj zategnite še za polovico vrtljaja.
- Zaženite motor in ga približno tri minute pustite delovati v prostem teku. Ustavite motor in preverite, ali kje pušča.
- Preverite nivo motornega olja in ga po potrebi dolijte.

POMEMBNO! Že uporabljeno motorno olje in olje menjalnika predstavlja nevarnost za zdravje, zato ga ni dovoljeno zavreči na tla ali v naravo.

Zamenjane filtre je treba odnesti v delavnico ali na kraj, primeren za odlaganje.

Izogibajte se stiku s kožo; če se polijete, kožo umijte z milom in vodo.

## Preverite nivo olja hidravličnega sistema.

Olje in filter mora zamenjati pooblaščeni predstavnik za servis, kot je opisano v servisnem priročniku.

Delo na sistemu zahteva določeno stopnjo čistosti. Pred uporabo je iz sistema treba izpustiti zrak.

- Zložite sedež.
- Odstranite pokrovček odprtine za polnjenje. Nivo mora biti med 40 in 60 mm, merjeno od vrha grobega filtra.

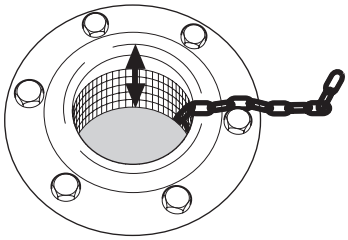

- Po potrebi dolijte v celoti sintetično olje 10W/50 API SM ali boljše.

## Preverite nivo olja v menjalnikih za prenos moči.

- S šipko za olje preverite, ali je v menjalniku olje.

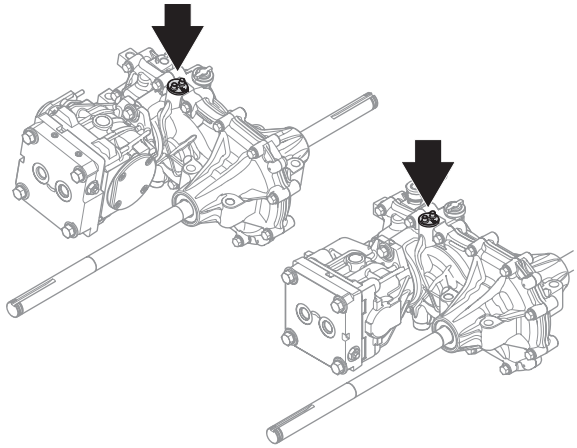

- Raven olja mora biti med oznakami na merilni palici.

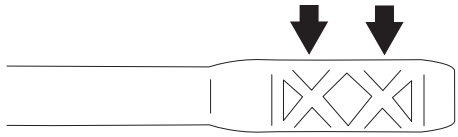

- Po potrebi dolijte v celoti sintetično olje 10W/50 API SM ali boljše.

## Plan mazanja

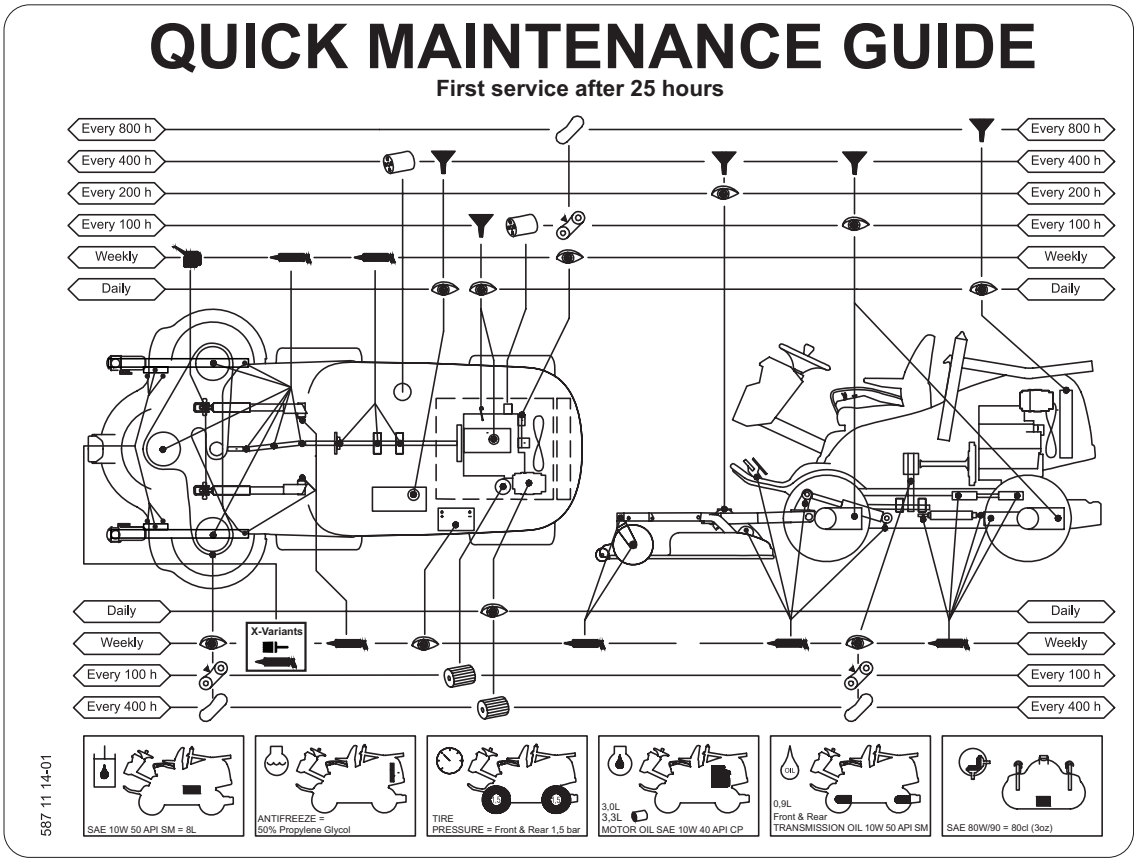


## Legenda plana mazanja

Menjava filtra

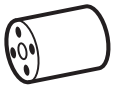

Menjava olja

Preverjanje nivoja

Mazalno mesto za mast

Ročka za olje

Preverite jermene in njihovo stanje ter napenjanje.

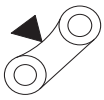

Menjava jermena

## Splošno

Odstranite ključ za vžig, da preprečite neželeno gibanje med mazanjem.

Pri mazanju s pomočjo posodice za olje mora biti le-ta napolnjena z motornim oljem.

Pri mazanju z mastjo (razen če je drugače navedeno), uporabite mast 503 98 96-01 ali drugo mast za ohišja ali kroglične ležaje, ki zagotavlja dobro zaščito pred rjavenjem.

Če stroj uporabljate vsak dan, ga je treba mazati dvakrat tedensko.

Po končanem mazanju obrišite odvečno mast.

Pomembno je, da mazivo ne pride v stik z jermeni ali voznimi površinami na jermenicah. Če se to zgodi, mazivo poskusite odstraniti z alkoholom. Če jermen, potem ko ste ga očistili z alkoholom, še vedno drsi, ga je treba zamenjati.

Pri čiščenju ne uporabljajte bencina ali drugih izdelkov, ki vsebujejo nafto.

## Priključki

Mazanje ali kakršno koli vzdrževanje izbirne ali dodatne opreme v tem priročniku ni opisano. Vendar pa je treba to opremo vzdrževati. Za navodila glejte priročnike za ustrezne dodatke.

## Kolesni ležaji zgloba

4 mazalne šobe (zobnik in ležaj gredi zgloba); mažite z pištolo za mast, dokler se ne pojavi mast.

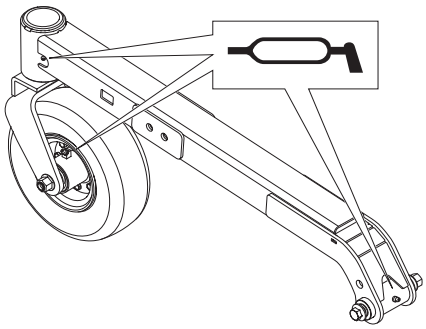

## Spoji univerzalnih pogonskih gredi

- Odstranite servisno loputo.
- Sprostite hitra priključka na univerzalni pogonski gredi in to gred odstranite.
- Univerzalna pogonska gred ima dve mazalni mesti za mast, eno na sprednjem in drugo na zadnjem pestu. Mažite s pištolo za mast, dokler se ne pojavi mast.

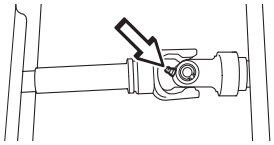

- Namažite teleskopski spoj univerzalne pogonske gredi z mastjo.

## Nosilec rezalne enote

- Namažite vrtljive zglobe in gredi z oljem.

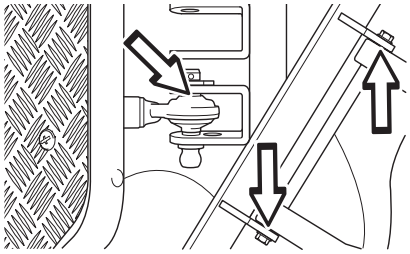

## Zadnji ležaji ročice bremena

- Odstranite servisno loputo. Za več informacij, glejte 'Odstranitev pokrovov sedežnih kosilnic'.
- 2 mazalni mesti za mast, vsako na eni strani Mažite s pištolo za mast, dokler se ne pojavi mast.

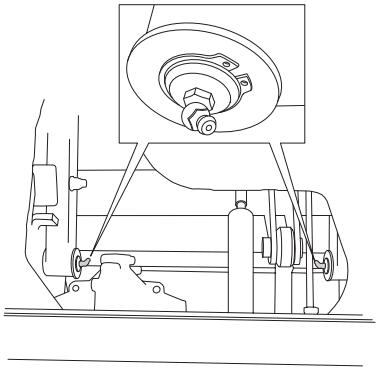

## Dvižni valj

- Odstranite servisno loputo.
- 2 mazalni mesti za mast, vsako na eni strani Mažite s pištolo za mast, dokler se ne pojavi mast.

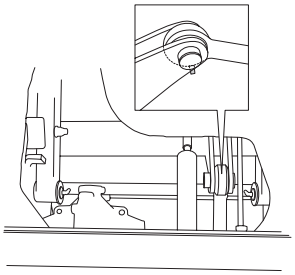

## Prednji podporni ležaji pogonske gredi

- Mažite s pištolo za mast, dokler se ne pojavi mast.

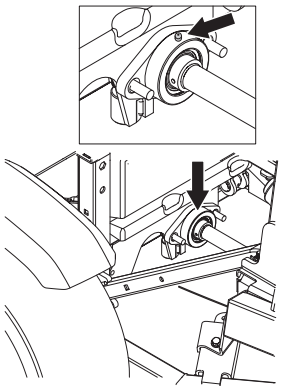

## Zadnji podporni ležaji pogonske gredi

- 2 mazalni mesti za mast Mažite s pištolo za mast, dokler se ne pojavi mast.

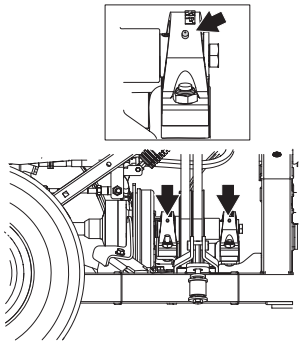

## Krmilni valj

Krmilni valj ima dve mazalni mesti za mast, po eno na vsakem koncu.

- Mažite s pištolo za mast, dokler se ne pojavi mast.

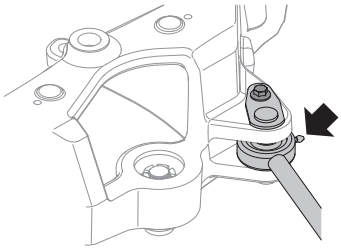

## Ležaj spoja

- Stroj dvignite pod ležajnimi zglobi. Mast tako lažje vstopi v pravilno mazalno odprtino v uležajenju. (1)
- Namastite najožji del ležaja spoja. Mažite s pištolo za mast, dokler se ne pojavi mast. (2)

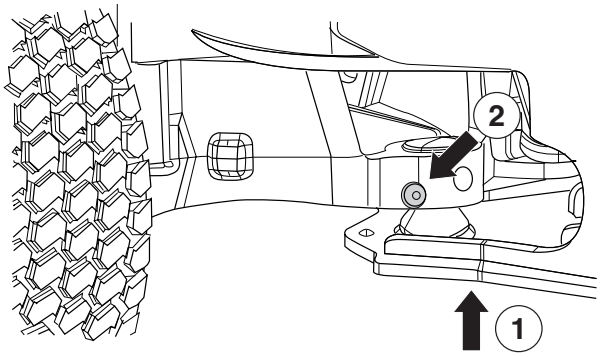


## Povezovalni opornik

2 mazalni mesti za mast, vsako na eni strani

- Mažite s pištolo za mast, dokler se ne pojavi mast.

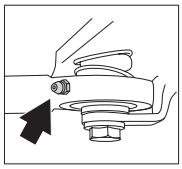

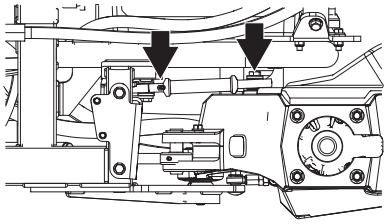

## Gumbi za nastavitev višine reza

- Namažite sprednje in zadnje gumbe z oljem.

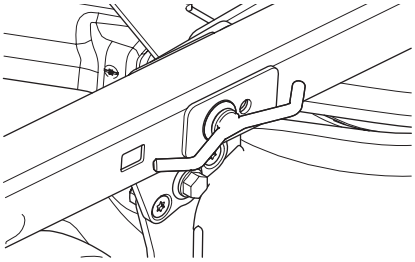

## Voznikov sedež

- Zložite sedež.
- Namažite ročico za vodoravno nastavitev z oljem.
- Namažite vodila za vzdolžno nastavitev z mastjo. Povlecite sedež nazaj in naprej ter namažite na obeh straneh.

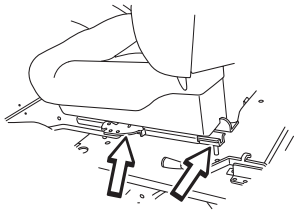

## Mazanje kablov

- Pred mazanjem odstranite gumijasto zaščito kabla.
- Mast nanesite na oba konca kablov in med mazanjem krmilnike pomaknite v končne položaje zaustavitve.
- Po mazanju na kable ponovno pritrdite gumijaste pokrove.

Če kablov s plašči ne boste mazali, se bodo zataknili. Zaradi zataknjenega kabla lahko pride do napak; na primer pri uporabi parkirne zavore. Če se kabel zatika, ga odstranite in obesite navpično. Mažite ga z motornim oljem, dokler s spodnjega dela ne prične iztekati olje.

Namig: Majhno plastično vrečko napolnite z oljem in jo prelepite, tako da je zatesnjena ob ohišje; kabel pustite čez noč viseti navpično iz vrečke. Če kabla ne uspete zadostno namazati, ga je treba zamenjati.

## Kabli plina in čoka, ležaji ročice

- Odstranite desni pokrov na ohišju ročice (3 vijaki) in odprite pokrov motorja.
- Proste konce kabla namažite s pomočjo posodice za olje, tudi tiste ob motorju.
- Krmilnike premaknite na konec in ponovno namažite.

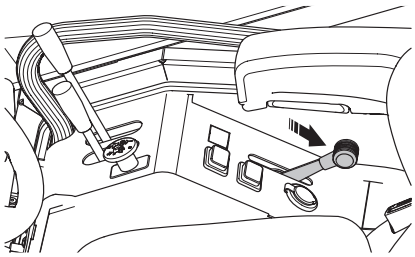

- Zamenjajte stranski pokrov ohišja ročice.

## Mazanje ožičenja parkirne zavore

- Odstranite gumijasti pokrov in kabel namažite z oljem.

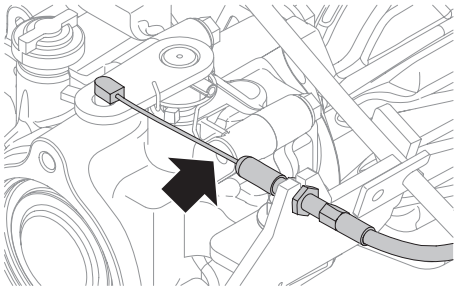

# Urnik odpravljanja težav

| Težava | Postopek |
|---|---|
| **Motor ne vžge** | V rezervoarju za gorivo ni goriva |
| | Zrak v sistemu goriva |
| | Neprava vrsta goriva |
| | Vžigalni sistem ne deluje |
| | Resna poškodba motorja |
| **Zaganjalnik motorja ne zažene motorja** | Prazen akumulator |
| | Slab stik, ki vpliva na kabelske povezave priključka akumulatorja, zaklep vžiga ali zaganjalnik. |
| | Kardanski pogon vklopljen |
| | Zrak v sistemu goriva |
| | Pregorela varovalka na akumulatorju ali blizu njega (preverite 2 izklopljeni). |
| | Zaklep zagona pokvarjen |
| | Poškodovan zaganjalnik motorja |
| | Parkirna zavora ni vklopljena. |
| | Poškodovano ali nepravilno nastavljeno stikalo parkirne zavore. |
| **Motor ne teče gladko** | Poškodovan odtočni ventil |
| | Zamašen filter za gorivo |
| | Zamašen zračni filter |
| | Blokiran ventil rezervoarja za gorivo |
| | Nizek pritisk doziranja |
| | Zrahljana cev za pritisk goriva (cev vbrizgalne šobe) |
| | Poškodovana vbrizgalna šoba |
| | Poškodovana vbrizgalna črpalka |
| | Poškodovana dozirna črpalka |
| | Neprava vrsta goriva |
| | Resna poškodba motorja |
| **Neobičajni izpušni plini** | |
| Črn izpušni plin | Nepravilna količina goriva iz vbrizgalne črpalke |
| | Poškodovana vbrizgalna šoba |
| | Nepravilen čas vbrizgalne črpalke |
| | Zamašen zračni filter |
| Moder izpušni plin | Nivo motornega olja previsok |
| | Resna poškodba motorja |
| Bel izpušni plin | Tesnilka na glavi valja poškodovana |
| | Glava valja zlomljena |
| | Nivo motornega olja previsok |
| **Motor nima moči** | Zamašen zračni filter |
| | Zrak v sistemu goriva |
| | Zamašen filter za gorivo |
| | Poškodovan odtočni ventil |
| | Nizek pritisk doziranja |
| | Poškodovana dozirna črpalka |
| | Nepravilen čas vbrizgalne črpalke |
| | Resna poškodba motorja |
| **Motor se pregreva** | Preobremenjen motor |
| | Prenizek nivo hladilnega sredstva |
| | Blokiran dovod zraka ali hladilna prirobnica |
| | Poškodovan ventilator |
| | Premalo ali nič olja v motorju |
| | Nepravi pokrovček hladilnika |
| | Pogonski jermen črpalke za hladilno sredstvo je pokvarjen. |

# Urnik odpravljanja težav

| | |
|---|---|
| **Akumulator se ne napolni** | Ena ali več celic akumulatorja je poškodovanih |
| | Slab kontakt na priključnih kablih akumulatorja |
| | Okvarjen alternator |
| | Jermen alternatorja je pokvarjen ali pa drsi |
| | Žice do alternatorja so okvarjene |
| | Vzdrževanje okvarjenega akumulatorja |
| | Svinčev akumulator |
| **Kosilnica vibrira** | Rezila so razmajana |
| | Poškodovan univerzalni spoj |
| | Motor je razmajan |
| | Hidravlična črpalka je zrahljana |
| | Poškodovan podporni ležaj za gred kardanskega pogona |
| | Kotni prenos je zrahljan. |
| | Motor ne vžiga na vseh valjih. |
| | Jermenica na rezalni enoti je zrahljana ali pa je obrabljen ležaj na njej. |
| | Eno ali več rezil je neuravnoteženih; vzrok je v poškodbi ali slabem uravnoteženju po brušenju |
| **Neenakomerna košnja** | Topa rezila |
| | Poševna rezalna enota |
| | Dolga ali mokra trava |
| | Blokada trave po pokrovom |
| | Različen tlak v pnevmatikah na desni in levi strani |
| | Različni pritiski v pnevmatikah na kolesu zgloba. |
| | Prehitra vožnja |
| | Premajhno število vrtljajev motorja |
| | Jermen rezalne enote drsi. |
| | Jermen kardanskega pogona drsi |
| | Višina reza prenizka |

# TEHNIČNI PODATKI

| | P 520D | P 525D |
|---|---|---|
| **Dimenzije** | | |
| Neobremenjena teža brez rezalne enote, kg/funtov | 857/1889,3 | 907/1999,6 |
| Dimenzije pnevmatik | 18 x 8,5 x 8 | 20x10x10 |
| Zračni tlak, zadnja – prednja, kPa/bar/PSI | 150/1,5/22 | 150/1,5/22 |
| **Motor** | | |
| Znamka / Model | Kubota D902 | Kubota D1105 |
| Nazivna izhodna moč motorja, kW (glejte 1. opombo) | 14,5 @3000 rpm | 18,7 @3000 rpm |
| Gibna prostornina, $cm^3$/kubičnih palcev | 898 / 54.8 | 1123 / 68.5 |
| Prosti tek, rpm | 1800 ± 50 | 1750 ± 50 |
| Maks. hitrost motorja, rpm | 3300 | 3200 |
| Gorivo, dizel | cetansko število najmanj 45, stopnja viskoznosti 2,0–4.5 cSt @ 40 °C, 0,835–0,855 kg/l, žveplo < 0,2 w% | cetansko število najmanj 45, stopnja viskoznosti 2,0–4.5 cSt @ 40 °C, 0,835–0,855 kg/l, žveplo < 0,2 w% |
| Prostornina rezervoarja, litrov/kvartov (ZDA) | 25 / 6.6 | 25 / 6.6 |
| Olje razreda API CD ali boljše | SAE 10W/40 | SAE 10W/40 |
| Količina olja s filtrom | 3,3/3,5 | 3,3/3,5 |
| Prostornina olja brez filtra, litrov/kvartov (ZDA) | 3,0/3,2 | 3,0/3,2 |
| Vžig | Električni zaganjalnik | Električni zaganjalnik |
| **Električni sistem** | | |
| Tip | 12 V, negativni ozemljeni | 12 V, negativni ozemljeni |
| Baterija | 12 V, 62 Ah | 12 V, 62 Ah |
| Glavna varovalka, A | 125 | 125 |
| Tiskano vezje napajalne varovalke, A | 50 | 50 |
| **Luči** | | |
| Kratke luči | H7 | H7 |
| Parkirne luči | W5W | W5W |
| Smerniki | PY21W | PY21W |
| Žarometi | H9 | H9 |
| Zadnje luči | Lučke LED | Lučke LED |
| Rotacijska opozorilna luč | Lučke LED | Lučke LED |
| **Hladilni sistem** | | |
| Zmogljivost hladilnega sistema, l/USqt | 3,7/3,9 | 3,7/3,9 |
| Sredstvo proti zmrzovanju | ≥ 50% propylenglykol (MPG) | ≥ 50% propylenglykol (MPG) |
| **Hidravlični sistem** | | |
| Najvišji delovni pritisk, bar/psi | 120 / 1740 | 120 / 1740 |
| Najv. pretok ped delom v l/min (USgal/min) | 12 / 3,17 | 12 / 3,17 |
| Prostornina hidravličnega rezervoarja, l/USqt | 8/8,5 | 8/8,5 |
| Prostornina hidravličnega sistema, l/USqt | 13/13,7 | 13/13,7 |
| **Menjalnik** | | |
| Znamka | Kanzaki KTM 23 | Kanzaki KTM 23 |
| Olje, razred API SM, ACEA A3/B4 | Sintetično SAE 10W/50 | Sintetično SAE 10W/50 |
| Prostornina olja v sprednjem menjalniku, l/USgal | 0,9 / 0.24 | 0,9 / 0.24 |
| Prostornina olja v zadnjem menjalniku, l/USgal | 0,9 / 0.24 | 0,9 / 0.24 |
| Največji hidravlični tlak, bar/psi | 275/3989 | 275/3989 |
| **Pogon** | | |
| Hitrost naprej, km/h. | 0–15 | 0–18,5 |
| Hitrost nazaj, km/h. | 0–12 | 0–14 |

Opomba 1: Navedena vrednost moči stroja je povprečni skupni izhod (pri določenem številu vrtljajev na minuto) običajnega proizvodnega stroja za model stroja, izmerjen po standardu SAE J1349/ISO1585. Stroji masovne proizvodnje imajo lahko drugačno vrednost. Dejanska moč stroja, nameščenega na končni napravi, je odvisna od delovne hitrosti, okoljskih pogojev in drugih vrednosti.

# TEHNIČNI PODATKI

| Tehnični podatki za rezalno enoto | | |
|---|---|---|
| **Rezalna enota** | **Combi 132** | **Combi 155** |
| Širina reza, cm/palcev | 132 / 52 | 155 / 61 |
| Višine reza, mm/palcev | 30-112 / 1.18-4.4 | 30-112 / 1.18-4.4 |
| Teža, kg/funtov | 138 / 304 | 155 / 341,7 |
| Olje kotnega prenosa | SAE 80W/90, prostornina 0,4 l | SAE 80W/90, prostornina 0,4 l |
| **Rezalo** | | |
| Številka dela | 5861988-10 | 5441758-10 |
| Dolžina rezila, mm/palec | 490 / 19,3 | 563 / 22.2 |

| Tehnične specifikacije za nivoje hrupa in tresljajev | | | | |
|---|---|---|---|---|
| | **P 520D** | | **P 525D** | |
| | **Combi 132** | **Combi 155** | **Combi 132** | **Combi 155** |
| **Emisije hrupa (glejte op. 2)** | | | | |
| Moč hrupa, izmerjena dB(A) | 104 | 104 | 104 | 104 |
| Moč hrupa, zagotovljena dB(A) | 105 | 104 | 105 | 105 |
| **Zvočni nivoji (glejte op. 3)** | | | | |
| Nivo zvočnega tlaka pri ušesu operaterja, dB(A) | 88 | 90 | 88 | 89 |
| **Nivoji vibracij (glejte op. 4)** | | | | |
| Raven vibracij na volanu, $m/s^2$ | 1,7 | 1,7 | 1,7 | 1,7 |
| Raven vibracij v sedežu, $m/s^2$ | 0,7 | 0,7 | 0,7 | 0,7 |

| Tehnični podatki za rezalno enoto | | |
|---|---|---|
| **Rezalna enota** | **Combi 132 X** | **Combi 155X** |
| Širina reza, cm/palcev | 132 / 52 | 155 / 61 |
| Višine reza, mm/palcev | 30-112 / 1.18-4.4 | 30-112 / 1.18-4.4 |
| Teža, kg/funtov | 148 / 326 | 163 / 359 |
| Olje kotnega prenosa | SAE 80W/90, prostornina 0,4 l | SAE 80W/90, prostornina 0,4 l |
| **Rezalo** | | |
| Številka dela | 5861988-10 | 5441758-10 |
| Dolžina rezila, mm/palec | 490 / 19,3 | 563 / 22.2 |

| Tehnične specifikacije za nivoje hrupa in tresljajev | | | | |
|---|---|---|---|---|
| | **P 520D** | | **P 525D** | |
| | **Combi 132 X** | **Combi 155 X** | **Combi 132 X** | **Combi 155 X** |
| **Emisije hrupa (glejte op. 2)** | | | | |
| Moč hrupa, izmerjena dB(A) | 104 | 104 | 104 | 104 |
| Moč hrupa, zagotovljena dB(A) | 105 | 104 | 105 | 105 |
| **Zvočni nivoji (glejte op. 3)** | | | | |
| Nivo zvočnega tlaka pri ušesu operaterja, dB(A) | 88 | 90 | 88 | 89 |
| **Nivoji vibracij (glejte op. 4)** | | | | |
| Raven vibracij na volanu, $m/s^2$ | 1,7 | 1,7 | 1,7 | 1,7 |
| Raven vibracij v sedežu, $m/s^2$ | 0,7 | 0,7 | 0,7 | 0,7 |

Opomba 2: Emisija hrupa v okolico merjena kot zvočni efekt ($L_{WA}$) v skladu z EG direktivo 2000/14/EG.

Opomba 3: Nivo zvočnega tlaka po ISO 5395. Sporočeni podatki za nivo zvočnega tlaka imajo tipično statistično razpršitev (standardni odklon) v vrednosti 1,0 dB (A).

Opomba 4: Raven vibracij po ISO 5395. Sporočeni podatki za raven vibracij imajo tipično statistično razpršitev (standardni odklon) v vrednosti 0,2 m/s2 (volan) in 0,8 m/s2 (sedež).

## Mere sedežne kosilnice

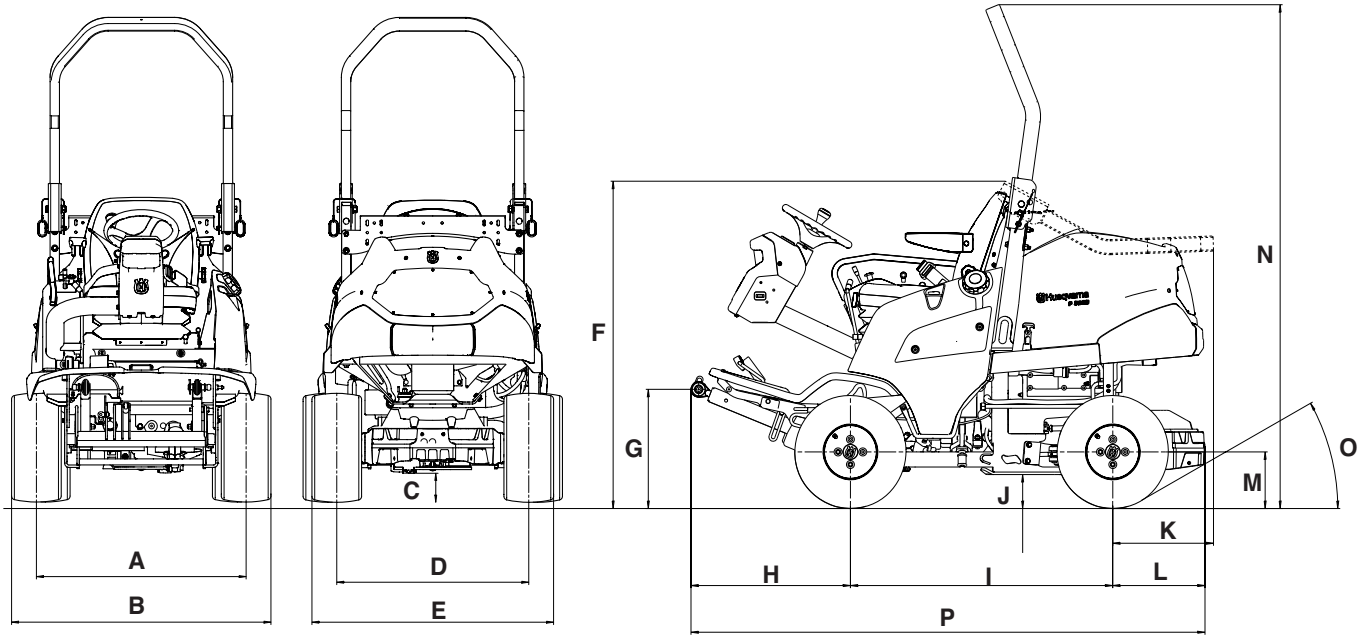


| | P 520D | P 525D |
|---|---|---|
| **A** | 897 mm | 904 mm |
| **B** | 1110 mm | 1139 mm |
| **C** | 120 mm | 145 mm |
| **D** | 821 mm | 828 mm |
| **E** | 1034 mm | 1063 mm |
| **F** | 1301 mm | 1326 mm |
| **G** | 474 mm | 499 mm |
| **H** | 644 mm | 644 mm |
| **I** | 1060 mm | 1060 mm |
| **J** | 135 mm | 160 mm |
| **K** | 407 mm | 407 mm |
| **L** | 373 mm | 373 mm |
| **M** | 225 mm | 250 mm |
| **N** | 2003 mm | 2028 mm |
| **O** | 29° | 36° |
| **P** | 2077 mm | 2077 mm |

## Mere kabine

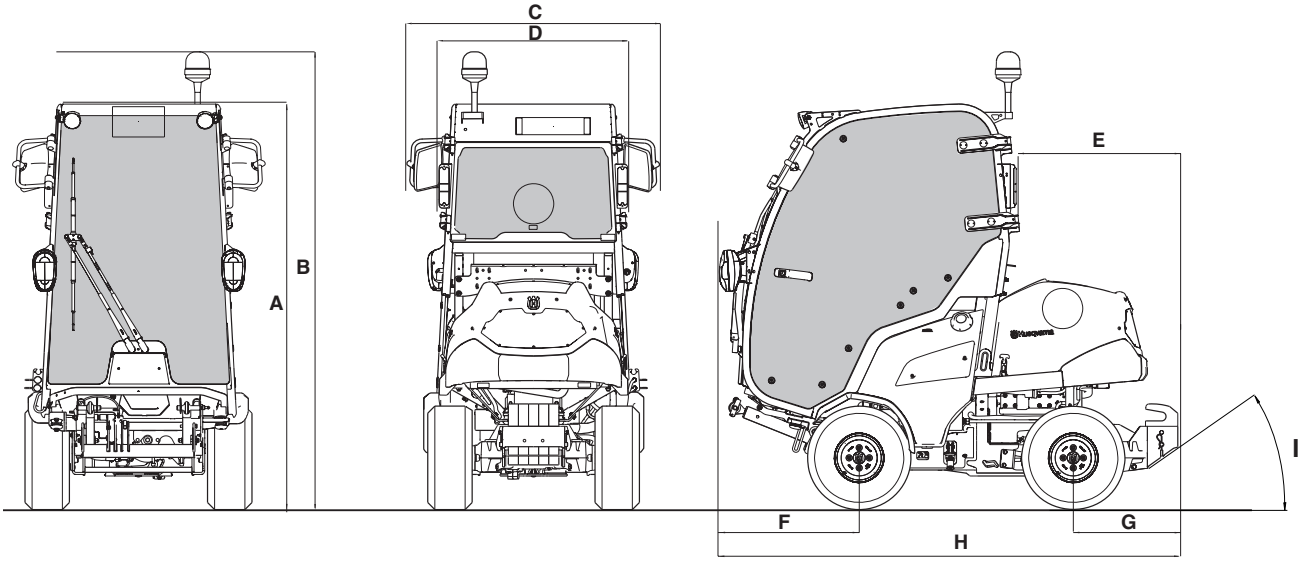


| | P 520D | P 525D |
|---|---|---|
| A | 1983 mm | 2008 mm |
| B | 2242 mm | 2267 mm |
| C | 1251 mm | 1251 mm |
| D | 883 mm | 883 mm |
| E | 800 mm | 800 mm |
| F | 692 mm | 692 mm |
| G | 518 mm | 518 mm |
| H | 2269 mm | 2269 mm |
| I | 29° | 36° |

## Mere nosilca kabine

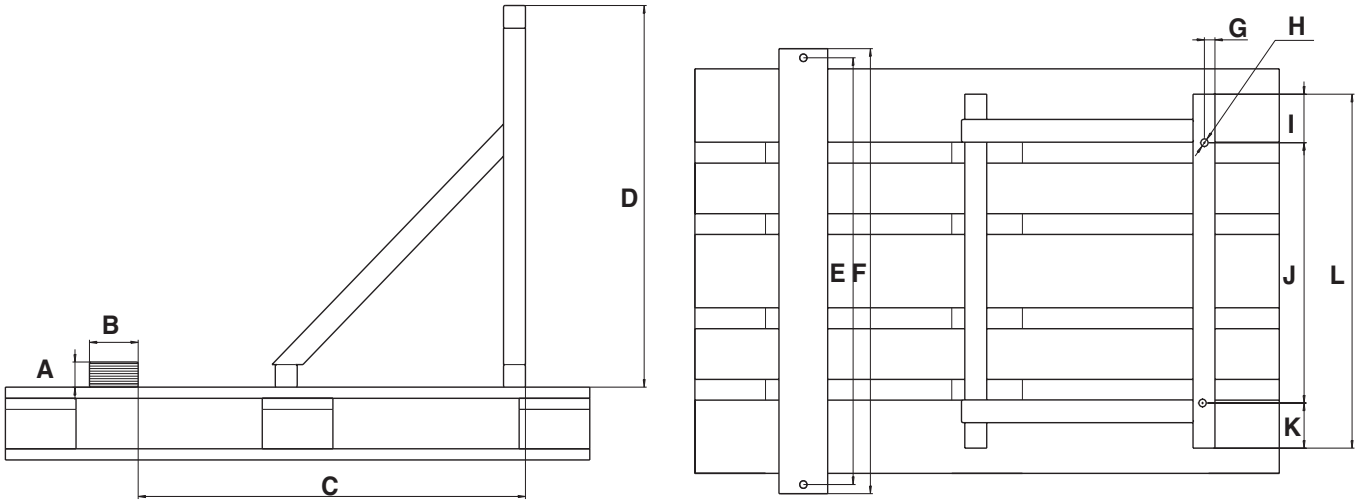


| | |
|---|---|
| A | 50 mm |
| B | 100 mm |
| C | 800 mm |
| D | 755 mm |
| E | 844 mm |
| F | 880 mm |
| G | 22,5 mm |
| H | (4x) ĮĮ15 |
| I | 96 mm |
| J | 515 mm |
| K | 89 mm |
| L | 700 mm |

POMEMBNO! Ko življenjska doba izdelka poteče in ga ne uporabljate več, ga vrnite pooblaščenemu prodajalcu ali na ustrezno postajo za recikliranje.

POMEMBNO! V duhu izboljšav si pridržujemo pravico do sprememb specifikacij in oblik brez predhodnega opozorila.

Ne pozabite, da pravni zahtevki na podlagi informacij v tem priročniku niso veljavni.

Pri popravilu uporabljajte le originalne dele. Če ne uporabljate originalnih delov, garancija ni veljavna.

## ES-Izjava o skladnosti (Velja le za Evropo)

Husqvarna AB, SE-561 82 Huskvarna, Švedska, tel: +46-36-146500, izjavlja na lastno odgovornost, da so izdelki Husqvarna P 520D in P 525D, od serijskih številk leta 2015 dalje (leto je jasno navedeno v besedilu na tipski ploščici s serijsko številko), v skladu z zahtevami DIREKTIVE SVETA:

z dne 17. maja 2006, ki se nanaša na stroje, **2006/42/ES**.

z dne 26. februarja 2014 "za elektromagnetsko skladnost" **2014/30/EU**.

z dne 8. maja 2000 "za emisijo hrupa v okolico" **2000/14/ES**.

Uporabljeni so bili naslednji harmonizirani standardi: **EN ISO 12100-2, ISO 5395**

Priglašeni organ: **0404, SMP Svensk Maskinprovning AB**, Box 7035, SE-750 07 Uppsala, je izdal sporočila glede ocenjevanja skladnosti na podlagi VI. priloge DIREKTIVE SVETA z dne 8. maja 2000, ki se "nanaša na emisije hrupa v okolju" 2000/14/EC.

Certifikati imajo naslednje številke: **01/901/165 , 01/901/166 ,01/901/243 ,101/901/244**

Huskvarna, 16 septembra 2015

Claes Losdal, vodja razvoja/vrtni izdelki (Pooblaščeni predstavnik za Husqvarna AB in odgovorni za tehnično dokumentacijo.)

Izvirna navodila

1157845-84

2017-10-12