Gebruiksaanwijzing

P 520D met Cabine
P 525D met Cabine

Neem de gebruiksaanwijzing grondig door en gebruik de machine niet voor u alles duidelijk heeft begrepen.

Dutch

VERKLARING VAN DE SYMBOLEN

Symbolen

Deze symbolen staan op de zitmaaier en in de gebruiksaanwijzing.

WAARSCHUWING! Slordig of onjuist gebruik kan resulteren in ernstig letsel of overlijden van de gebruiker of anderen.

Neem de gebruiksaanwijzing grondig door en gebruik de machine niet voor u alles duidelijk heeft begrepen.

Draag altijd:

- Goedgekeurde gehoorbeschermers

Dit product voldoet aan de geldende CE-richtlijnen.

Snel

Langzaam

Afzetten van de motor.

Brandstof

Oliedruk

Achteruit

Vooruit

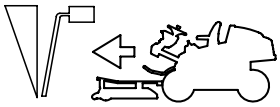

Startinstructie

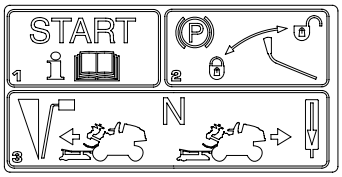

Ontsteking

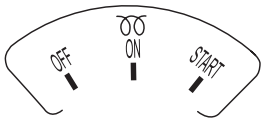

Handrem

Geluidsemissie naar de omgeving volgens de richtlijnen van de Europese Gemeenschap. De emissie van de machine wordt aangegeven in het hoofdstuk Technische gegevens en op plaatjes.

Inkoppelen van krachtafnemer (PTO)

Ontkoppelen van krachtafnemer (PTO)

Waarschuwing: draaiende delen. Houd de handen en voeten vrij.

VERKLARING VAN DE SYMBOLEN

Let goed op dat uw handen en andere lichaamsdelen niet bekneld raken tussen de riem en de poelie.

Roterende messen Steek geen handen of voeten onder de kap als de motor loopt

Rijd nooit dwars over een helling

Gebruik de zitmaaier nooit als zich personen, in het bijzonder kinderen of huisdieren, ophouden in de nabijheid

Neem nooit passagiers mee op de zitmaaier of op het gereedschap

Rijd zonder maaikast zeer langzaam

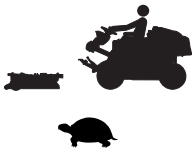

Gevaar voor kneuzingen!

Gevaar voor beknelling tussen de hefarmen en de bodemplaat.

Als de boog rechtop staat, dient u de veiligheidsgordel WEL te gebruiken.

Als de boog omlaag ligt moet u de veiligheidsgordel NIET gebruiken.

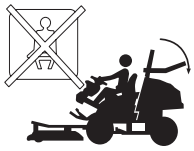

Toelichting op de waarschuwingsniveaus

De waarschuwingen zijn onderverdeeld in drie niveaus.

WAARSCHUWING!

WAARSCHUWING! Wordt gebruikt indien er een risico bestaat op ernstig of fataal letsel voor de gebruiker of schade aan de omgeving wanneer de instructies in de handleiding niet worden gevolgd.

BELANGRIJK!

BELANGRIJK! Wordt gebruikt indien er een risico bestaat op letsel voor de gebruiker of schade aan de omgeving wanneer de instructies in de handleiding niet worden gevolgd.

N.B.!

N.B.! Wordt gebruikt indien er een risico bestaat op schade aan materialen of de machine wanneer de instructies in de handleiding niet worden gevolgd.

Inhoud

VERKLARING VAN DE SYMBOLEN
Symbolen ... 2
Toelichting op de waarschuwingsniveaus ... 3
INHOUD
Inhoud ... 4
Servicejournaal
Service bij levering ... 5
Na de eerste 25 uur ... 5
PRESENTATIE
Beste klant! ... 6
Rijden en transport op de openbare weg ... 6
Slepen ... 6
Gebruik ... 6
Verzeker uw zitmaaier ... 6
Goede service ... 7
WAT IS WAT?
Wat is wat op de machine? ... 8
VEILIGHEIDSUITRUSTING VOOR DE MACHINE
Algemeen ... 9
Contactsleutel ... 9
Veiligheidscircuit ... 9
Waarschuwingslamp ... 9
Snelheidsregeling ... 9
Handrem ... 10
ROPS (Roll-Over Protective Structure) ... 10
Veiligheidsgordel ... 11
Contragewicht ... 11
Geluiddemper ... 11
Beschermkappen ... 11
MONTAGE EN AFSTELLINGEN
Veiligheid tijdens de montage en instellingen ... 12
Maaielement ... 12
Montage van knipaggregaat ... 12
Verwijderen van maai-element ... 14
Stoelverstelling ... 14
Instellingen hulphefsysteem ... 15
Demonteren van de portieren ... 15
Demonteren van de cabine ... 16
Monteren van de ROPS (Roll Over Protective Structure) ... 17
Neerlaten van de ROPS (Roll Over Protective Structure) ... 17
BRANDSTOFHANTERING
Algemeen ... 18
Brandstof ... 18
Winterbrandstof ... 18
Tanken ... 18
Transport en opbergen ... 18
BEDIENING
Algemene veiligheidsinstructies ... 19
Persoonlijke veiligheidsuitrusting ... 19
Andere beschermingsuitrusting ... 19
Werkveiligheid ... 20
Instrumentenpaneel ... 20
Rijden met de zitmaaier ... 20
Verlichting en elektrische contact ... 22
Bedieningselementen - cabine ... 22
Bedieningselementen - bedieningspaneel ... 23
Verwarming- en ventilatorsysteem ... 23
Transport en opbergen ... 23
Transport en opslag van de cabine ... 24
Transport met uitgeschakelde motor ... 24
Bypasskleppen ... 24
STARTEN EN STOPPEN
Voor de start ... 25
Starten van de motor ... 25
Starten van een motor met een zwakke accu ... 26
Remmen ... 26
Afzetten van de motor ... 26
ONDERHOUD EN SERVICE
Onderhoudsschema ... 27
Algemeen ... 28
Schoonmaken ... 28
Controle van de koelluchtinlaat van de motor ... 28
Reinigen van het celpakket van de koeler ... 28
Luchtfilter schoonmaken ... 28
Schoonmaken van motor en geluiddemper ... 29
Demontage van de kappen van de zitmaaier ... 29
Aanpassen van pomp- en generatorriem ... 29
Vervangen van pomp- en generatorriem ... 29
Afstellen van handrem ... 30
Lampen vervangen ... 30
Hoofdzekering ... 31
Servicestand voor maai-element ... 32
Instellen van maaihoogte en kantelhoek. ... 33
Vervangen van de riemen van het maai-element ... 36
Controle van messen ... 36
De bladen vervangen ... 36
Verwijderen van BioClip-plug ... 36
Afstellen van de aftakasriemen ... 37
Vervangen van de aftakasriemen ... 37
Vervangen van koelvloeistof ... 38
Controle van geluiddemper ... 38
Controle van de spanning van de banden ... 38
Controleer de accu ... 39
Vervangen van brandstoffilter ... 39
Vervangen van luchtfilter ... 39
Vervangen van het inlaatfilter van het ventilatiesysteem ... 40
Hoekoverbrenging van maai-inrichting ... 40
Controle van het oliepeil van de motor ... 40
Vervangen van motorolie ... 41
Vervangen van oliefilter ... 41
Controle van het oliepeil van het hydraulisch systeem ... 41
Controle van oliepeil in versnellingsbakken van transmissie ... 41
Smeren
Smeringsschema ... 42
Algemeen ... 42
Hulpstuk ... 42
Zwenkwiellagers ... 43
Koppelingen van de cardanas ... 43
Bevestiging van de maai-inrichting ... 43
Achterste lagers van de hijsarmen ... 43
Hefcilinder ... 43
Voorste steunlager van de aandrijfas ... 43
Achterste steunlager van de aandrijfas ... 43
Stuurcilinder ... 43
Gewrichtslager ... 44
Schakelhendel ... 44
Draaiknoppen voor maaihoogte ... 44
Bestuurdersstoel ... 44
De kabels smeren ... 44
Gas- en chokekabel, hendellagers ... 44
Smeer de handremkabel ... 44
Storingsschema
TECHNISCHE GEGEVENS
Afmetingen zitmaaier ... 49
Afmetingen cabine ... 50
Afmetingen cabinesteun ... 50
EG-verklaring van overeenstemming ... 51

Service bij levering

1 Laad de accu minstens 4 uur lang met max. 5 A. ☐

2 Controleer het koelvloeistofpeil en het antivries. ☐

3 Controleer en stel de luchtdruk van de banden af (150 kPa, 1,5 bar, 21,8 PSI). ☐

4 Controleer de olie in de hoekoverbrenging van de maai-inrichting. ☐

5 Controleer of de juiste hoeveelheid olie in de motor zit. ☐

6 Controleer of er olie in de olietank van de transmissie zit. ☐

7 Monteer het maai-element. ☐

8 Stel het maai-element af:

Stel het maai-element zodanig af dat de achterkant ca 6-9 mm hoger staat dan de voorkant. ☐

Voer een functietest uit van de hoogte-instelling van het maaidek. **- Combi 132 X, Combi 155 X** ☐

9 Smeer de cardanas met vet in. ☐

10 Sluit de accu aan. ☐

11 Vul brandstof bij en start de motor. ☐

12 Controleer of de machine niet beweegt in neutraalstand. ☐

13 Controleer:

Vooruit rijden. ☐

Achteruit rijden. ☐

De messen activeren. ☐

Veiligheidsschakelaar voor zitting. ☐

Veiligheidsschakelaar voor de parkeerrem. ☐

14 Informeer de klant over:

De noodzaak en voordelen van het serviceschema voor de machine ☐

Effect van onderhoud en servicejournaal op de inruilwaarde van de machine. ☐

De garantie van de transmissie is alleen geldig indien de rotatiesnelheid van de voor- en achterwielen conform het onderhoudsschema is gecontroleerd. Stel indien nodig af aan de hand van de tabelwaarden in het werkplaatshandboek. Uitgevoerd door een erkende servicedealer. Het systeem zal beschadigd raken als deze afstelling niet wordt uitgevoerd. ☐

Bij temperaturen onder 0°C moet de machine minstens 10 minuten warmdraaien om de hydraulische olie en de transmissie op te warmen. Anders kan de transmissie kapotgaan of kan de levensduur van de transmissie verminderen. ☐

Gebruiksmogelijkheden voor BioClip-functie. ☐

Vul het verkoopbewijs enz. in. ☐

Deze service bij levering werd uitgevoerd. Geen andere opmerkingen. Verklaring:

Datum:
Kilometerstand:
Handtekening:
Label:

Na de eerste 25 uur

1 Ververs de motorolie en vervang het oliefilter. ☐

2 Olie verversen in versnellingsbakken (voor en achter). ☐

3 Vervang het hydraulisch oliefilter van de motor ☐

4 Controleer de rotatiesnelheid van de voor- en achterwielen conform het onderhoudsschema. ☐

PRESENTATIE

Beste klant!

Gefeliciteerd met uw keuze voor een Husqvarna Rider. De Husqvarna Riders hebben een uniek ontwerp met een vooropgeplaatste maai-inrichting en gepatenteerde knikbesturing. De Rider werkt heel effectief, ook op kleine en nauwe oppervlakken. De hendels die bij elkaar zijn geplaatst en een hydrostatische transmissie die met pedalen wordt geregeld, dragen ook bij tot de prestaties van de machine.

Deze gebruiksaanwijzing is een waardevol document. Door deze te lezen en toe te passen (voor gebruik, onderhoud enz.) kunt u de levensduur van uw machine verlengen en de inruilwaarde verhogen.

Als u uw Rider verkoopt, moet u de gebruiksaanwijzing aan de nieuwe eigenaar geven.

Een onderhoudsrapport wordt meegeleverd met de bedieningshandleiding. Zorg ervoor dat onderhouds- en reparatiewerkzaamheden worden gedocumenteerd. Als u het journaal goed bijhoudt, nemen de kosten voor het seizoensgebonden onderhoud af en blijft de inruilwaarde van de machine hoog. Neem het onderhoudsrapport altijd mee wanneer u de machine voor service naar een servicewerkplaats brengt.

Rijden en transport op de openbare weg

Controleer de geldende verkeersregels voor het rijden en vervoeren op de openbare weg. Bij eventueel transport moet u altijd goedgekeurd spanmateriaal gebruiken en ervoor zorgen dat de machine goed vast zit.

Slepen

Wanneer uw machine is voorzien van een hydrostaat mag u de machine alleen over zeer korte afstanden en met een lage snelheid slepen, anders bestaat het risico dat de hydrostaat beschadigd raakt.

Ontkoppel de transmissie als de machine moet worden gesleept. Zie instructies onder de rubriek Bypasskleppen.

Gebruik

De zitmaaier is bedoeld voor het maaien van gras op open en vlakke grondoppervlakken. Daarnaast zijn er diverse, door de fabrikant aanbevolen accessoires leverbaar waarmee het toepassingsgebied kan worden vergroot. Neem contact op met uw leverancier voor meer informatie over de beschikbare accessoires. De machine mag uitsluitend worden gebruikt in combinatie met door de fabrikant aanbevolen apparatuur. Elk ander gebruik is onjuist. Het voldoen aan en strikte opvolging van de voorwaarden voor gebruik, service en reparatie zoals die door de producent zijn aangegeven, vormen ook een essentieel onderdeel van het bedoelde gebruik.

BELANGRIJK! De garantie van de transmissie is alleen geldig indien de rotatiesnelheid van de voor- en achterwielen conform het onderhoudsschema is gecontroleerd. Stel indien nodig af aan de hand van de tabelwaarden in het werkplaatshandboek. Uitgevoerd door een erkende servicedealer. Het systeem zal beschadigd raken als deze afstelling niet wordt uitgevoerd.

Deze machine mag alleen worden gebruikt, onderhouden en gerepareerd door personen die de bijzondere kenmerken kennen en bekend zijn met de relevante veiligheidsprocedures.

Voorschriften ter voorkoming van ongevallen en alle andere algemeen erkende voorschriften op het gebied van veiligheid en bedrijfsgezondheid, en alle verkeersvoorschriften moeten te allen tijde in acht worden genomen.

Enige arbitraire wijzigingen die aan deze machine worden uitgevoerd, kunnen de producent ontheffen van zijn verantwoordelijkheid voor enige schade of verwonding die hieruit voortvloeit.

Verzeker uw zitmaaier

Controleer de verzekering van uw nieuwe zitmaaier.

- Neem contact op met uw verzekeringsmaatschappij.
- U moet een verzekering hebben met volledige dekking voor verkeer, brand, schade, diefstal en WA.

PRESENTATIE

Goede service

Husqvarna-producten worden wereldwijd verkocht, zodat u als klant altijd verzekerd bent van de beste ondersteuning en service. Voordat het product wordt geleverd, is de machine bijvoorbeeld door uw wederverkoper gecontroleerd en afgesteld. Zie het certificaat in het Servicejournaal in deze gebruiksaanwijzing.

BELANGRIJK! Alle onderhoudsintervallen worden beschreven in het onderhoudsrapport. Zorg ervoor dat het onderhoud op het juiste moment wordt uitgevoerd.

Als u reserveonderdelen of ondersteuning bij servicevragen, garantiekwesties etc. wilt, kunt u contact opnemen met:

Naam:	Dealer:
Deze bedieningshandleiding hoort bij de machine met het productienummer (serienummer):	Transmissie
PNC:	Motor

Op het productplaatje van de machine kunt u de volgende informatie vinden:

- De typeaanduiding van de machine.
- Het typenummer van de producent.
- Het productienummer van de machine.

Geef typeaanduiding en productienummer aan wanneer u reserveonderdelen bestelt.

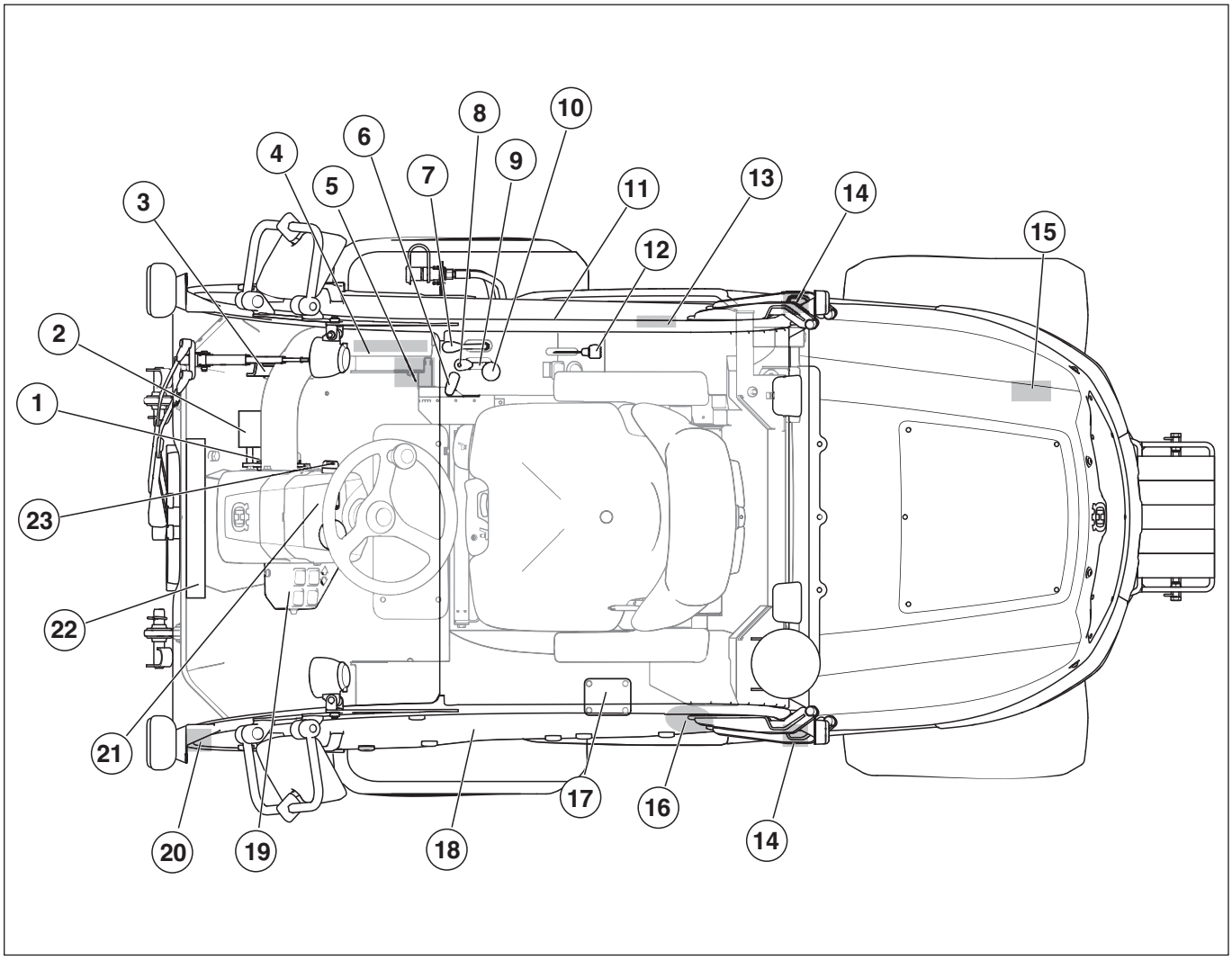

Wat is wat op de machine?

1 Nokken voor hoge en lage snelheid

2 Snelheidsregeling voor het vooruit rijden

3 Snelheidsregeling voor het achteruit rijden

4 Bedieningselementen verwarming

5 Ruitensproeiervloeistofreservoir

6 Handrem

7 Hendel voor hydraulisch heffen van hulpstukken

8 Functietoets voor accessoires met extra hydraulische functies

9 Maaihoogtehendel

10 Hendel voor aandrijving van maai-inrichting

11 Nooduitgang

12 Gashendel

13 Product- en serienummerplaatje

14 Motorkapslot

15 Bypassklep achteras

16 Deksel brandstoftank

17 Brandstofmeter

18 Bestuurdersportier

19 Bedieningselementen - bedieningspaneel

20 Ontluchtingssteun

21 Instrumentenpaneel

22 Luchtverdeler

23 Ontstekingsslot

Algemeen

WAARSCHUWING! Gebruik nooit een machine als de veiligheidsonderdelen kapot zijn.

Als uw machine niet door alle controles komt, moet u ermee naar uw servicewerkplaats voor reparatie.

Contactsleutel

De contactsleutel wordt gebruikt om de motor samen met alle elektrische functies, met uitzondering van het elektrisch contact, in en uit te schakelen.

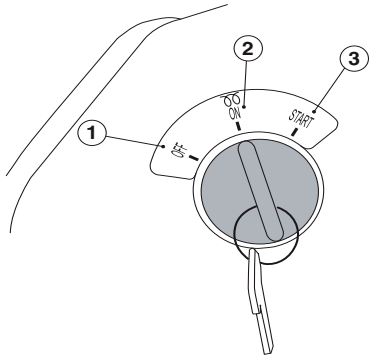

1 OFF - de machine wordt uitgeschakeld

2 ON - gloeien van bougies en rijstand

3 START - veert terug in neutraalstand

De contactsleutel bevindt zich aan de rechterkant van het dashboard.

Controle contactsleutel

- Controleer de contactsleutel door de motor te starten en te stoppen. Zie instructies onder de kop Starten en stoppen.
- De motor moet starten wanneer de contactsleutel in de stand START (3) wordt gezet.
- De motor moet onmiddellijk stoppen wanneer het contact in de stand OFF (1) wordt gezet.

Veiligheidscircuit

De machine heeft een veiligheidscircuit dat wordt geactiveerd wanneer de bestuurder uit de stoel opstaat terwijl de bladen zijn ingeschakeld. Het veiligheidscircuit wordt ook geactiveerd als de parkeerrem niet is ingeschakeld en de bestuurder opstaat vanuit zijn stoel.

Aandrijving van de bladen wordt gestopt wanneer het veiligheidscircuit is geactiveerd. Er is een korte vertraging om stops te vermijden wanneer de bestuurder op de stoel verschuift.

- Als het veiligheidscircuit de maai-inrichting heeft gestopt, moet u de hendel indrukken en uittrekken om de messen weer te starten. Aandrijving van de bladen kan alleen worden gestart wanneer de bestuurder op zijn stoel zit.

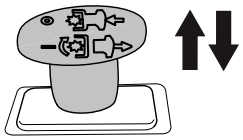

- Duw de hendel in om de messen uit te schakelen.

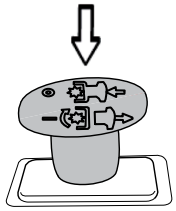

- Trek de hendel uit om de messen in te schakelen.

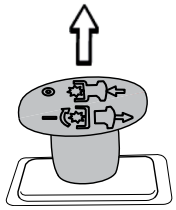

Controle veiligheidscircuit

- Controleer dagelijks of het veiligheidssysteem werkt door de motor te starten terwijl niet wordt voldaan aan een van bovenstaande voorwaarden. Wijzig de omstandigheden en probeer het opnieuw.

Waarschuwingslamp

De cabine is voorzien van twee soorten waarschuwingslampen.

Alarmknipperlichten, alle richtingaanwijzers op de machine knipperen tegelijkertijd. Alarmknipperlichten worden gebruikt om andere voertuigen op de openbare weg te waarschuwen dat de machine stilstaat of langzamer rijdt dan ander verkeer.

Zwaailamp, waarschuwingslamp met knipperend oranje lamp op het dak van de cabine. De zwaailamp wordt gebruikt om te waarschuwen voor werk in uitvoering.

Waarschuwingslamp controleren

Controleer regelmatig of de lampen in goede staat en vrij van vuil en scheuren zijn.

Gebruik van de machine zonder cabine

Nationale en plaatselijke regels en voorschriften moeten worden opgevolgd wanneer de machine wordt gebruikt zonder cabine. Dit kan bijvoorbeeld van toepassing zijn op beschermende uitrusting, verkeerskit en verkeersregels.

Snelheidsregeling

De snelheid van de machine wordt traploos geregeld met twee pedalen. Bij het vooruit rijden wordt pedaal (1) gebruikt en bij achteruit rijden pedaal (2).

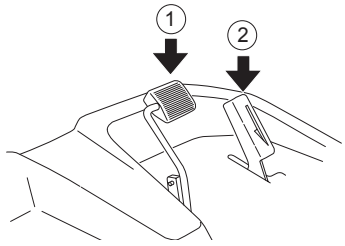

De machine wordt afgeremd wanneer het pedaal voor vooruitrijden wordt losgelaten. Het pedaal voor achteruitrijden kan ook worden gebruikt als er extra remkracht nodig is.

Nokken voor hoge en lage snelheid (P 525D)

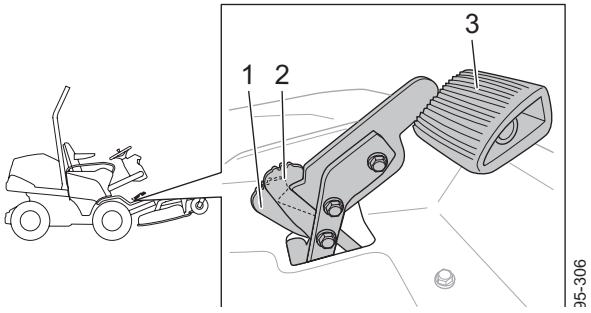

1 Nok voor lage snelheid
2 Nok voor hoge snelheid
3 Pedaal voor vooruitrijden

Het pedaal voor vooruitrijden is uitgerust met een nok, die met de voet kan worden bediend. Het maximale toerental wordt bereikt met de nok in de stand voor hoge snelheid (2). Aanbevolen voor transport.

De besturing gaat naar de lagesnelheidsmodus wanneer de nok naar achteren wordt getrokken, waardoor beperkte snelheid op de machine wordt ingeschakeld (1). De lagesnelheidsmodus heeft de voorkeur voor een optimale ergonomie bij het werken op lage snelheid (bijvoorbeeld maaien).

Controle gaspedaal

- Zorg dat de pedalen voor vooruit- en achteruitrijden vrij kunnen worden bediend.
- Zorg ervoor dat de machine afremt wanneer het pedaal voor vooruitrijden wordt losgelaten.
- Zorg ervoor dat de nok teruggaat naar de stand voor hoge snelheid door het pedaal voor vooruitrijden met uw voet op te tillen.

Handrem

De parkeerrem activeert u door de handgreep naar voren te duwen.

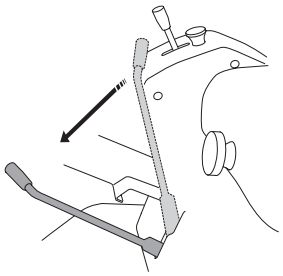

Parkeerrem controleren

Controleer of de parkeerrem juist is afgesteld door de machine op een helling te parkeren.

- Activeer de handrem.
- Indien de machine niet stilstaat, moet de parkeerrem worden afgesteld.

ROPS (Roll-Over Protective Structure)

ROPS is een veiligheidsboog die het gevaar voor letsels vermindert, mocht de machine omkantelen. Gebruik de ROPS en de veiligheidsgordel als u op hellend terrein rijdt.

De boog kan omlaag worden gedraaid.

- Verwijder de twee pennen van de boog en draai deze naar achteren.

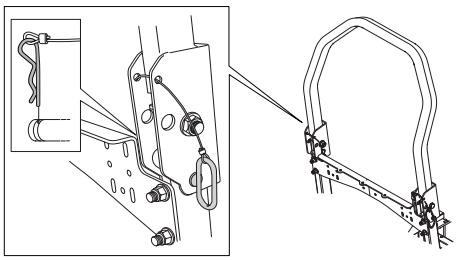

WAARSCHUWING! Als de boog omlaag ligt moet u de veiligheidsgordel NIET gebruiken.

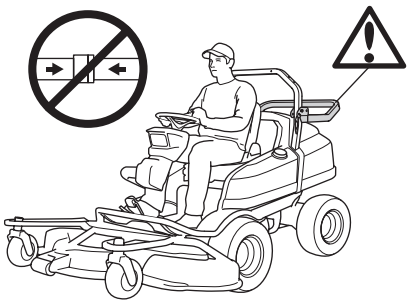

WAARSCHUWING! Als de boog rechtop staat, dient u de veiligheidsgordel WEL te gebruiken.

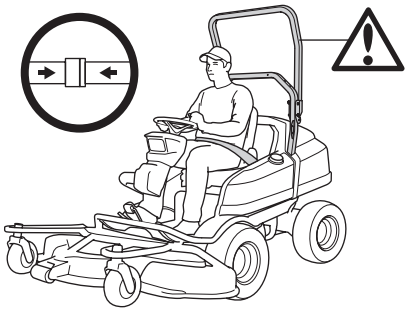

Controle ROPS

- Controleer of de ROPS goed is bevestigd en niet is beschadigd.

Veiligheidsgordel

De veiligheidsgordel beschermt de bestuurder tegen verwondingen in geval van een ongeluk of omvallen.

De veiligheidsgordel mag alleen worden gebruikt als de rolbeugel (ROPS) is geheven of wanneer de machine is uitgerust met een cabine.

Wanneer de veiligheidsgordel niet wordt gebruikt, moet deze rond de rugleuning van de stoel worden gedraaid en worden vastgezet.

Controle veiligheidsgordel

- Controleer regelmatig of de gordel intact is en goed vastzit.

Contragewicht

Het tegengewicht moet altijd worden gebruikt als de machine wordt gebruikt met cabine. Het contragewicht zorgt voor betere stabiliteit van de machine.

Het contragewicht controleren

Controleer regelmatig of het tegengewicht juist is gemonteerd en stevig vast zit.

Geluiddemper

De geluiddemper werd ontworpen om het geluidsniveau zo laag mogelijk te houden, en om de uitlaatgassen weg te richten van de gebruiker.

WAARSCHUWING! Gebruik de machine nooit zonder geluiddemper of met een defecte geluiddemper. Door een kapotte geluiddemper kunnen het geluidsniveau en het risico van brand aanzienlijk toenemen. Hou gereedschap voor brandblussen bij de hand.

WAARSCHUWING! De binnenkant van de geluiddemper bevat chemicaliën die kankerverwekkend kunnen zijn. Vermijd contact met deze elementen wanneer de carburateur is beschadigd.

De geluiddemper wordt zeer heet tijdens en na gebruik, ook bij stationair toerental. Houd rekening met brandgevaar, met name wanneer u in de omgeving van brandbare materialen en/of dampen werkt.

Controle van geluiddemper

- Controleer of de geluiddemper goed vast zit en niet beschadigd is.

Beschermkappen

WAARSCHUWING! Controleer altijd of de beschermkappen correct zijn gemonteerd voordat u de machine start.

De beschermkappen op de machine beschermen de bediener tegen de koelventilator, aandrijfriemen en hete oppervlakken.

De beschermkappen controleren

- Controleer de beschermkappen op scheurtjes of andere beschadigingen. Vervang beschadigde beschermkappen.

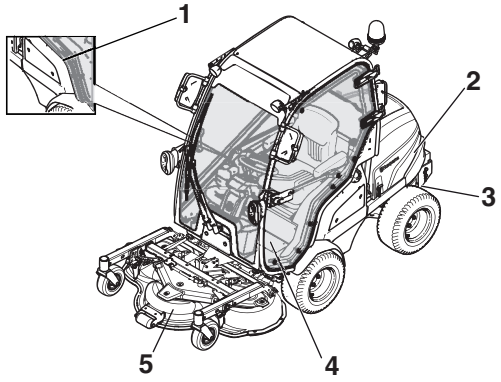

1 Zijkap

2 Motorkap

3 Transmissiekap

4 Serviceklep

5 Riemkappen (3 stuks)

Veiligheid tijdens de montage en instellingen

WAARSCHUWING! De motor stoot koolmonoxide uit, een kleurloos en giftig gas. Gebruik de machine niet in afgesloten ruimtes.

- Laat de machine nooit zonder toezicht achter wanneer de motor draait. Zet de messen altijd uit, trek de handrem aan, stop de motor en haal de sleutel eruit voordat u de machine achterlaat.
- Laat kinderen of andere personen die niet zijn opgeleid om met de machine om te gaan, deze nooit gebruiken of onderhouden. Lokale voorschriften kunnen de leeftijd van de gebruiker bepalen.
- Elektrische schokken kunnen verwondingen veroorzaken. Raak geen kabels aan wanneer de motor loopt. Probeer het ontstekingssysteem niet met uw vingers.

WAARSCHUWING! De motor en het uitlaatsysteem worden zeer warm tijdens gebruik. Risico voor brandwonden bij aanraking.

- De machine is alleen getest en goedgekeurd met door de producent geleverde en aanbevolen uitrusting.

Maaielement

De machine kan worden uitgerust met 4 verschillende maaidekken. Combi 132 en Combi 155 met een 7-traps handmatige instelling van de maaihoogte, en Combi 132X en Combi 155X met een variabele, hydraulische instelling van de maaihoogte.

Onderdelen van de maai-inrichting - Combi 132, Combi 155

Vermelde onderdelen zijn:

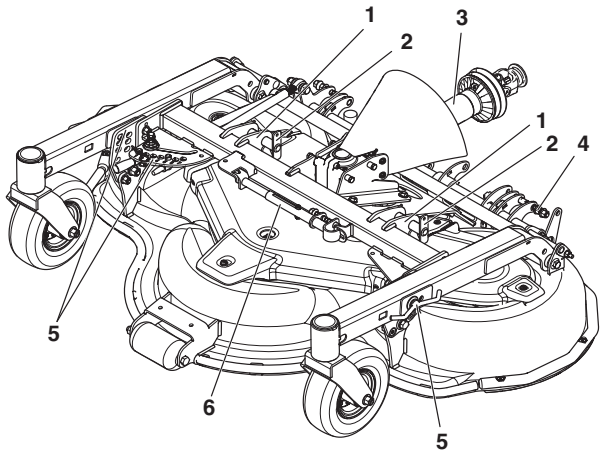

1 Bevestigingspunt

2 Bout

3 Universele aandrijfas

4 Veerbelaste nok voor koppeling

5 Maaihoogtehendel

6 Stut

Onderdelen van de maai-inrichting - Combi 132 X, Combi 155 X

Vermelde onderdelen zijn:

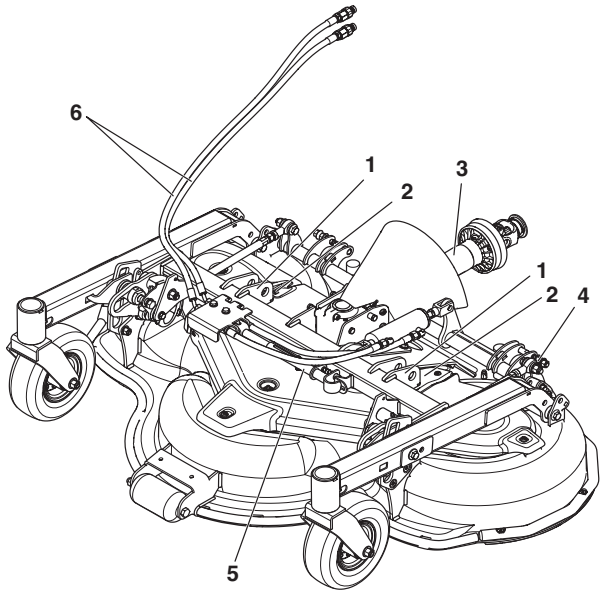

1 Bevestigingspunt

2 Bout

3 Universele aandrijfas

4 Veerbelaste nok voor koppeling

5 Stut

6 Hydraulische slangen

Montage van knipaggregaat

1 Rijd de machine naar het maaidek.

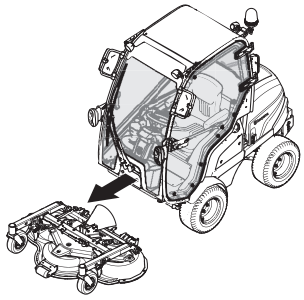

2 Laat de hefarmen zakken tot de bevestigingspunten van het maaidek.

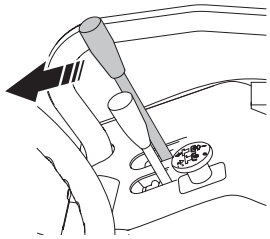

WAARSCHUWING! Als de hulpfunctie is ingeschakeld, zullen de hefarmen krachtig bewegen wanneer iemand de hefhendel vrijgeeft. Neem voorzichtigheid in acht zodat uw hand niet bekneld raakt.

Gevaar voor kneuzingen.

3 Activeer de parkeerrem en schakel de machine uit.

4 Breng de bouten voor de verbindingen en de pennen aan beide zijden van het maaidek aan.

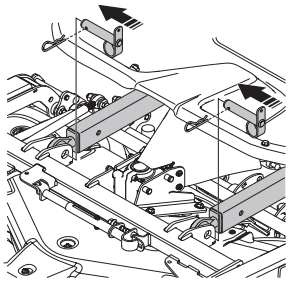

5 Bevestig de cardanassen aan het maaidek. De cardanas is aangegeven met aan pijl die wijst in de richting waarin deze wordt aangesloten op de aftakas op de machine. Schuif de ring terug om de snelkoppeling vrij te zetten. De universele aandrijfas kan nu op de astap worden gedrukt.

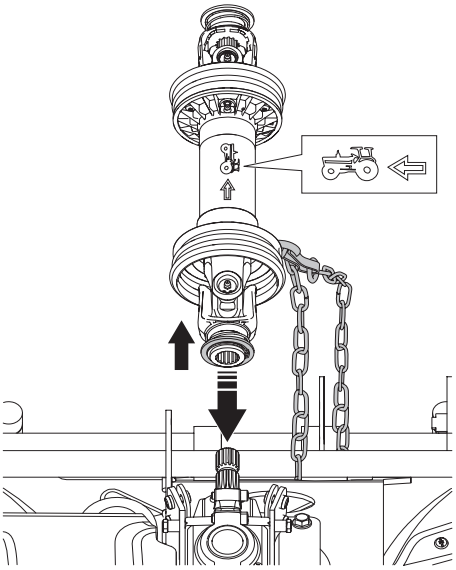

6 Bevestig de voorste vergrendelketting op de afdekking van de cardankoppeling rondom de dwarspijp.

7 Zorg dat de rubberbehuizing over de voorste cardankoppeling is geklapt.

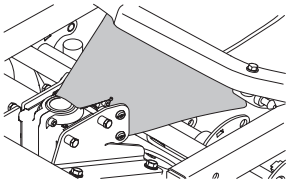

8 Verwijder de serviceklep.

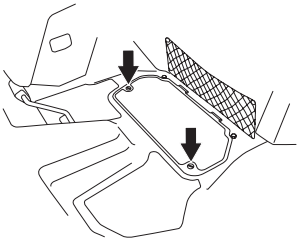

9 Voor meer informatie, zie 'Verwijderen van afdekkingen zitmaaier'.

10 Koppel de achterzijde van de cardanas met de aftakas op de machine.

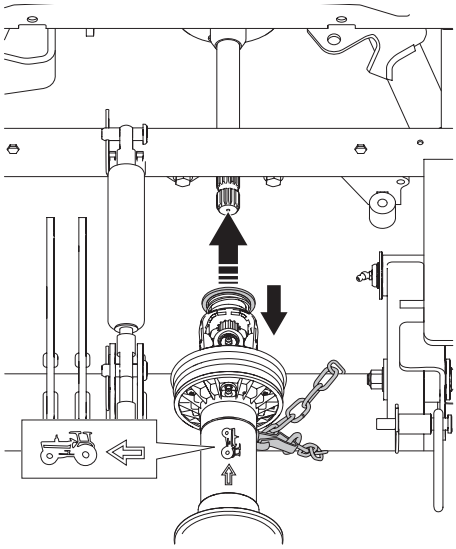

11 Bevestig de vergrendelketting aan de cardankoppeling rond de hijsbalk.

12 Plaats de serviceafdekking terug.

13 Start de motor en haal het maaidek tot halverwege omhoog.

14 Zet de motor uit.

15 Bevestig de hijsogen die aan de hefarmen zijn bevestigd. Trek de pal naar buiten en druk het hijsoog naar binnen, één op elke hefarm.

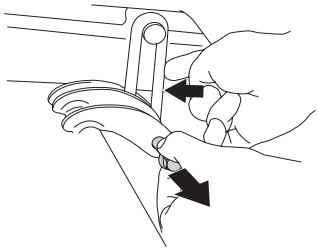

16 Stel de kantelhoek van de maai-inrichting af. Voor meer informatie, zie 'Instellen van maaihoogte en kantelhoek'.

Montage van knipaggregaat - Combi 132 X, Combi 155 X

17 Volg de instructies voor 'Monteren van het maaidek' stappen 1-16.

18 Trek de hydraulische slangen van het maaidek door het kabeloog.

19 Sluit de hydraulische slangen van het maaidek aan op de snelkoppelingen op de machine.

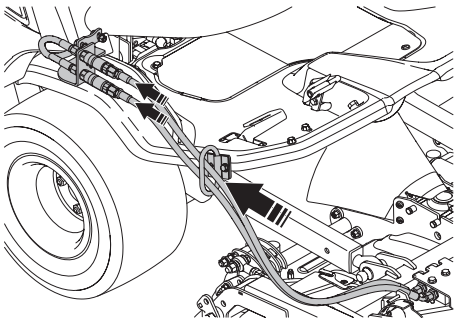

20 Zorg ervoor dat de hydraulische slangen correct worden aangesloten door de maaihoogte af te stellen met de maaihoogteregeling op de machine. Zie voor meer informatie 'Maaihoogte - Combi 132X, Combi 155X'.

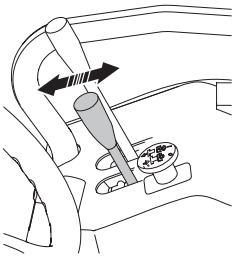

21 Selecteer een functie met de maaihoogteregeling (omhoog/omlaag) met de locatie van de hydraulische slangen in de snelkoppelingen op de machine. Wissel de functies voor omhoog en omlaag om door de locatie van de hydraulische slangen te wijzigen.

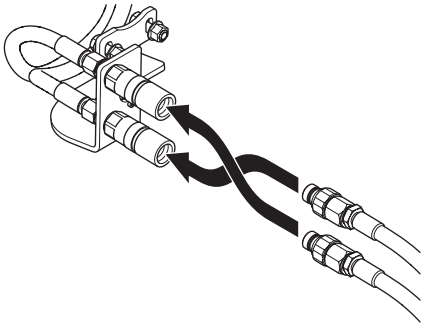

Verwijderen van maai-element

WAARSCHUWING! Laat nooit de cardanas in de machine met het ene uiteinde los. Als de motor start, kan die beschadigd raken.

1 Plaats de machine op een vlakke ondergrond en schakel de parkeerrem in.

2 Koppel de hydraulische slangen los van de snelkoppelingen op de machine. **(Combi 132 X, Combi 155 X)**

3 Laat het maaidek tot halverwege omhoog komen.

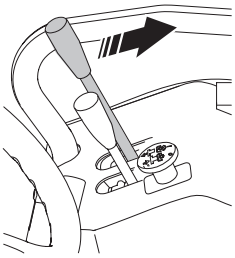

4 Zet de motor uit.

5 Verwijder de hijsogen van het maaidek.

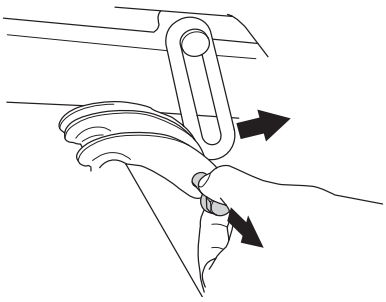

6 Start de motor en laat het maaidek zakken tot de laagste positie. Het maaidek hangt nu vrij aan de achterzijde.

7 Zet de motor uit.

8 Verwijder de serviceklep.

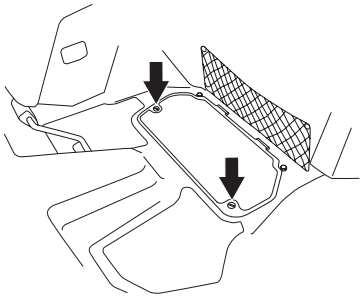

9 Schuif de ring terug om de snelkoppeling vrij te zetten, zodat u de cardanas van de astap kunt trekken. Verwijder de cardanas helemaal. Verwijder de vergrendelkettingen.

10 Verwijder de pennen uit de bouten en verwijder de bouten uit de verbindingen.

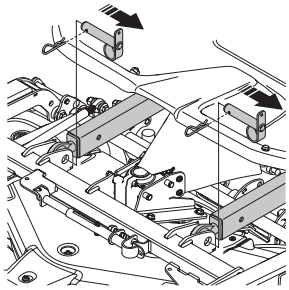

WAARSCHUWING! Als de hulpfunctie is ingeschakeld wanneer u de pinnen losmaakt, bewegen de hijsarmen met grote kracht. Neem voorzichtigheid in acht zodat uw hand niet bekneld raakt.

Stoelverstelling

WAARSCHUWING! Let er bij het terugklappen van de stoel goed op dat uw handen niet bekneld of gewond raken door de vergrendelhaken.

WAARSCHUWING! Stel de stoel niet af terwijl u rijdt. Risico voor onveilig rijden.

De stoel kan worden ingesteld in lengterichting. Trek de hendel onder aan de stoel omhoog. Dan kunt u de stoel vooruit of achteruit schuiven.

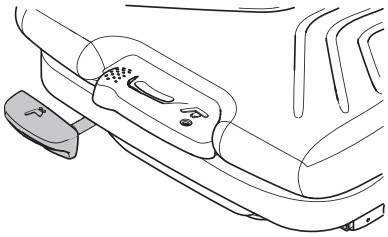

De vering van de stoel kan worden afgesteld op het gewicht van de bestuurder. Het gewicht kan worden ingesteld door de hendel aan de voorkant van de stoel naar buiten te trekken en omhoog of omlaag te pompen.

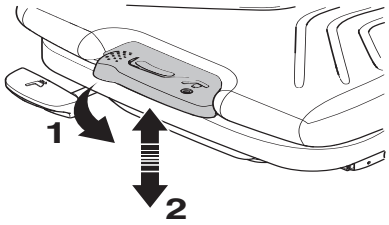

De kantelverstelling van de rugleuning wordt ingesteld met de hendel aan de rechterzijde van de stoel.

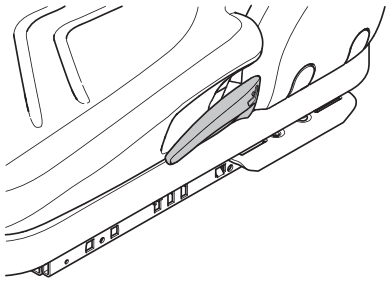

De lendensteun wordt ingesteld met de knop aan de achterzijde van de stoel.

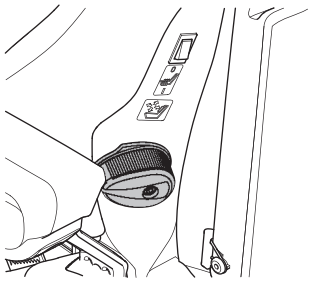

De zitting heeft een gelede bevestiging aan de voorkant en kan voorover worden geklapt. De knoppen op de achterkant van de stoel moeten worden losgedraaid om de stoel naar voren te kantelen.

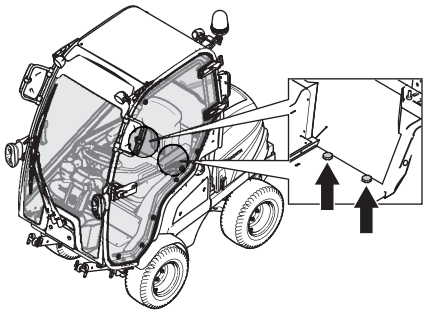

BELANGRIJK! Als de stoel wordt neergeklapt, **moeten** de knoppen en de sluitringen goed op hun plaats zitten

Instellingen hulphefsysteem

Het hulphefsysteem vermindert de druk op de grond die wordt uitgeoefend door het zwenkwiel van het maaidek en draagt deze over naar het voorwiel van de machine.

U kunt het effect van het hulphijssysteem aanpassen door de gasveer omhoog of omlaag te verplaatsen.

- Het effect is maximaal wanneer de gasveer in het bovenste gat zit.

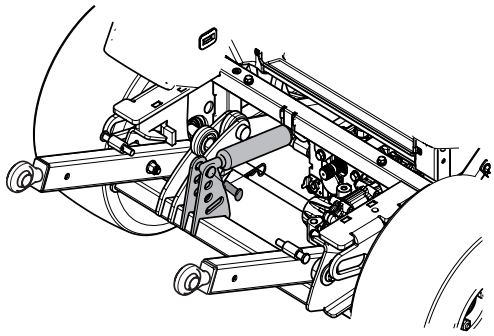

- In de groef onderin wordt geen effect bereikt.
- Bij gebruik van een maaidek moet u de gasveer in het bovenste gat aanbrengen.

Demonteren van de portieren

1 Openen van het bestuurdersportier.

2 Maak de gasveer los door de bajonetsluiting achteruit te trekken en het kogelgewricht los te maken.

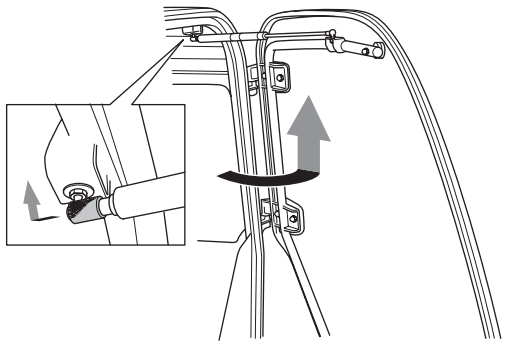

3 Open het portier 90 graden.

4 Pak het portier stevig beet en trek het recht omhoog.

WAARSCHUWING! Hanteer het portier zeer voorzichtig!

5 Open de nooduitgang met de hendel in de cabine.

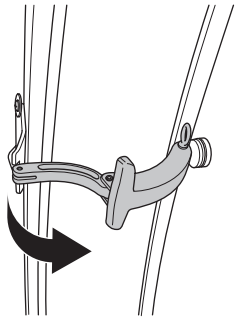

6 Open het portier 90 graden.

7 Pak het portier stevig beet en trek het recht omhoog.

Montage gebeurt in omgekeerde volgorde.

Demonteren van de cabine

WAARSCHUWING! De rolbeugel (ROPS) moet worden aangebracht indien de machine wordt gebruikt zonder cabine.

1 Demonteer de portieren. Voor meer informatie, zie 'Demonteren van de portieren'.

2 Open de motorkap. Voor meer informatie, zie 'Verwijderen van afdekkingen zitmaaier'.

3 Schakel de elektriciteit tussen de cabine en de accu uit door de stekker tussen de cabine en de accu te ontkoppelen.

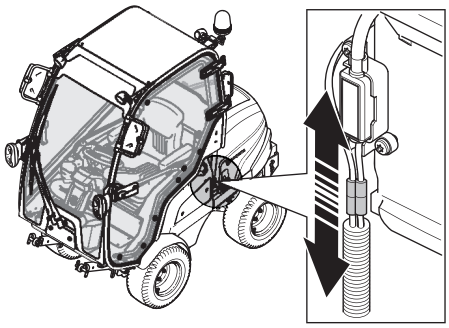

4 Demonteer de zijkap. Voor meer informatie, zie 'Verwijderen van afdekkingen zitmaaier'.

5 Demonteer de beschermkap door de 4 schroeven los te draaien.

6 Maak de kabelboom los van de aansluiting op de zekeringkast.

7 Ontkoppel de verbinding.

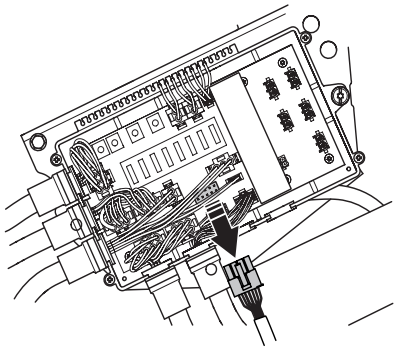

8 Er is een rubberen doorvoertule losgeraakt in de zekeringkast. Plaats de rubberen doorvoertule in de lege.

9 Koppel de verwarmingsslangen los.

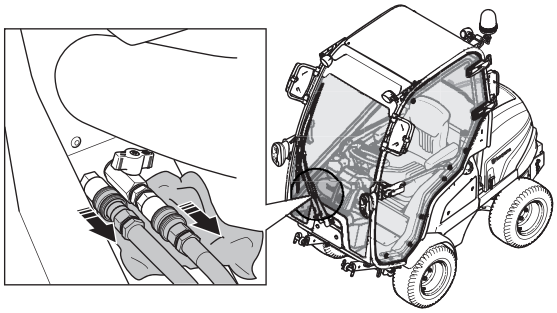

N.B.! Koelvloeistof kan uit de slangen lekken wanneer deze worden ontkoppeld. Leg een doek onder de slangen om te voorkomen dat de vloeistof in de cabine stroomt.

10 Verwijder de schroef en de sluitring aan beide zijden achter de stoel.

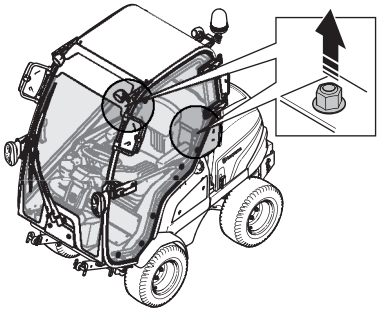

11 Verwijder de schroef en de sluitring achter de verwarmingsslangen.

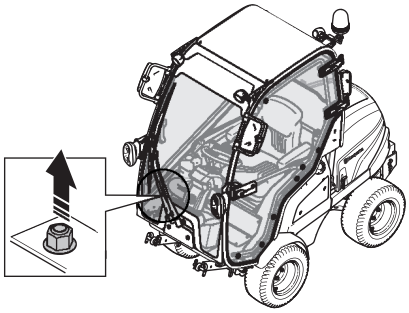

12 Verwijder de schroef en de sluitring van het bestuurdersportier.

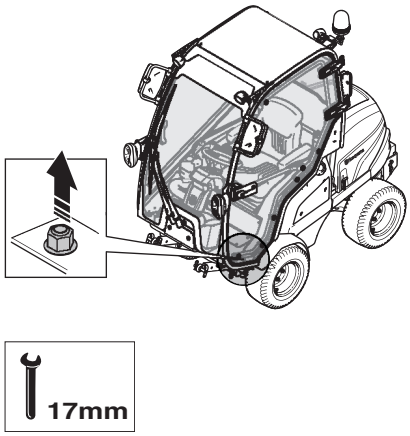

13 Klap de stoel naar voren.

14 Accessoires voor de voorste werklampen doen tevens dienst als cabinehijspunten.

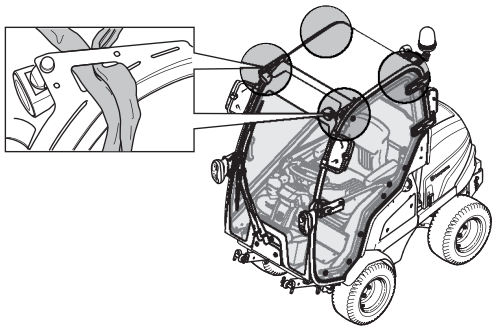

15 Bevestig de hijsstroppen aan de hijspunten.

16 Bevestig een andere hijsstrop via het achterste gedeelte van de cabine.

17 Gebruik de hijsstroppen om de cabine voorzichtig een paar centimeter te heffen. De cabine moet nu een paar centimeter vrij hangen boven de machine.

N.B.! Controleer of de tapeinden niet zijn beschadigd.

18 Schuif de cabine naar voren in de rijrichting van de machine om deze los te koppelen van de machine.

19 Verwijder de cabine.

20 Plaats de cabine zoals beschreven in 'Transport en opslag'.

21 Monteer de ROPS (Roll Over Protective Structure) Zie 'Monteren van de ROPS (Roll Over Protective Structure)' voor meer informatie.

Montage gebeurt in omgekeerde volgorde.

N.B.! Zorg dat de kabels niet klem raken bij monteren van de cabine.

Monteren van de ROPS (Roll Over Protective Structure) - Hulpstuk

1 Til de stang op en plaats hem over de stalen accessoires achter de stoel.

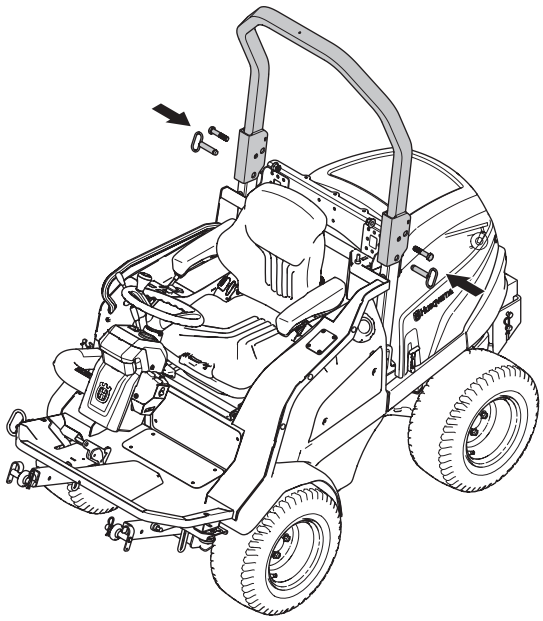

2 Draai de bouten in de bovenste opening vast.

3 Haal de bout correct aan. De bout moet worden aangehaald met een koppel van 47 Nm.

4 Breng de pen aan in de onderste opening.

Neerlaten van de ROPS (Roll Over Protective Structure) - Hulpstuk

1 Verwijder de pen.

2 Laat de stang zakken over de kap van de motor.

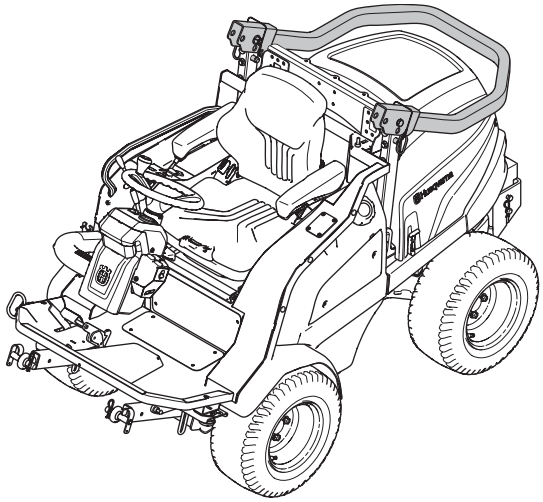

3 Bevestig de pen in de middelste opening.

BRANDSTOFHANTERING

Algemeen

WAARSCHUWING! Een motor laten lopen in een afgesloten of slecht geventileerde ruimte kan dodelijke ongelukken veroorzaken door verstikking of koolmonoxidevergiftiging. Gebruik de machine niet in afgesloten ruimtes.

Brandstof en brandstofdampen zijn brandgevaarlijk en kunnen leiden tot ernstig letsel bij inademing en contact met de huid. Wees daarom voorzichtig wanneer u met brandstof werkt en zorg voor goede luchtventilatie bij de brandstofhantering.

De uitlaatgassen van de motor zijn heet en kunnen vonken bevatten die brand kunnen veroorzaken. Start de machine daarom nooit binnenshuis of in de buurt van licht ontvlambaar materiaal!

Rook niet en plaats ook geen warm voorwerp in de buurt van de brandstof.

Brandstof

- Vul het systeem bij met dieselbrandstof. Er mag in geen geval benzine worden gebruikt.
- De brandstof moet een cetaangetal boven de 45 hebben. Max. RME-aandeel 5% in brandstof op basis van aardolie.

Winterbrandstof

Als u bij strenge kou gewone brandstof gebruikt, kunnen door paraffineafzetting storingen voorkomen. Om dit te voorkomen is in landen met een koud klimaat winterbrandstof verkrijgbaar. In sommige regio's wordt in de zomer en de winter verschillende brandstof verkocht. Vraag uw brandstofleverancier om raad en gebruik bij vorst alleen winterbrandstof.

Tanken

WAARSCHUWING! Diesel is uiterst ontvlambaar. Neem voorzichtigheid in acht en tank buitenshuis.

Maak de omgeving rond de tankdop schoon.

Draai de dop van de tank goed vast na het tanken. Als de dop niet goed is vastgedraaid, kan de dop lostrillen, waardoor er brandstof uit de brandstoftank kan ontsnappen en brandgevaar ontstaat.

Verplaats de machine ten minste 3 m van de tankplaats voor u de motor start.

Een sensor boven op de tank geeft het brandstofpeil weer.

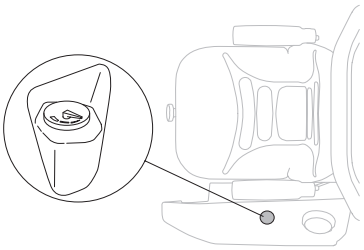

- Laat de motor afkoelen voordat u brandstof bijvult.
- Controleer voor ieder gebruik het brandstofpeil en laat ruimte over voor de brandstof om uit te zetten, omdat de warmte van de motor en de zon anders de brandstof zo uit kunnen laten zetten dat deze overloopt.

Het injectiesysteem van de dieselmotor is zeer gevoelig en kan bij de minste verontreiniging beschadigd raken. Wees zo hygiënisch mogelijk bij het hanteren van brandstof. Gebruik alleen schone behouders.

- Maak de omgeving rond de tankdop schoon. Verontreinigingen in de tank kunnen defecten veroorzaken.
- Open de dop van de tank voorzichtig wanneer u wilt tanken zodat eventuele overdruk langzaam verdwijnt.
- Veeg gemorste brandstof op. Breng door brandstof verontreinigd materiaal naar een veilige plek.
- Ga om rekening te houden met het milieu zorgvuldig om met olie, oliefilter, brandstof en accu. Volg de lokale recyclingbepalingen.

Start de machine nooit:

- Als u brandstof op uzelf of op uw kleding gemorst heeft, trek schone kleding aan. Was de lichaamsdelen die in contact zijn geweest met brandstof. Gebruik water en zeep.
- Indien u brandstof of motorolie op de machine hebt gemorst. Droog alles af en laat de benzineresten verdampen.
- Als de machine brandstof lekt. Controleer de tankdop en de brandstofleidingen regelmatig op lekkage.
- Tenzij de brandstofdop goed is vastgedraaid na het bijvullen.

Transport en opbergen

- Bewaar en vervoer de machine en brandstof zo, dat eventuele lekkage en dampen niet in contact kunnen komen met vonken of open vuur, bijvoorbeeld van elektrische machines, elektrische motoren, stopcontacten/schakelaars, verwarmingsketels e.d.
- Bij opslag en vervoer van brandstof moeten altijd speciaal voor dat doel bestemde en goedgekeurde tanks worden gebruikt.
- Bewaar de machine en de brandstof zodanig dat er geen risico bestaat dat lekkende brandstof of brandstofdampen schade kunnen veroorzaken.

Brandstof die lang ongebruikt blijft (30 dagen of meer), kan plakkerig bezinksel afgeven die de werking van de motor stoort. Een brandstofstabilisator is een acceptabel alternatief als het erom gaat kleverige afzettingen tijdens de stalling te voorkomen.

- Voeg stabilisator toe aan de brandstof in de tank of het opbergreservoir.
- Gebruik altijd de mengverhouding die door de fabrikant van de stabilisator wordt aangegeven.
- Laat de motor minstens 10 minuten draaien nadat u de stabilisator heeft toegevoegd.

WAARSCHUWING! Sla een machine met brandstof in de tank nooit binnen of in een slecht geventileerde ruimte op waar brandstofdampen in aanraking kunnen komen met open vuur, vonken of een controlelampje zoals in een verwarmingsketel, heetwatertank of wasdroger.

Hanteer de brandstof met voorzichtigheid. Deze is zeer snel ontvlambaar en onachtzaam gebruik kan zwaar persoonlijk letsel en schade aan eigendommen veroorzaken.

Algemene veiligheidsinstructies

- Lees alle instructies uit deze gebruiksaanwijzing en op de machine voordat u hem start. Vergewis u ervan dat u ze begrijpt en volg ze daarna op.

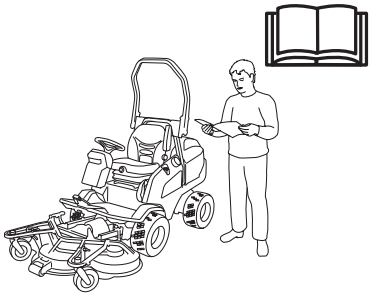

WAARSCHUWING! Deze machine produceert tijdens bedrijf een elektromagnetisch veld. Dit veld kan onder bepaalde omstandigheden de werking van actieve of passieve medische implantaten verstoren. Om het risico op ernstig of fataal letsel te beperken, raden we personen met een medisch implantaat aan om contact op te nemen met hun arts en de fabrikant van het medische implantaat voordat ze deze machine gaan bedienen.

WAARSCHUWING! Deze machine kan uw handen en voeten eraf maaien en voorwerpen wegslingeren. Wanneer u verzuimt de veiligheidsvoorschriften te volgen kan dit tot ernstig letsel leiden.

- Leer hoe u de machine en de hendels op een veilige manier kunt gebruiken en leer hoe u snel kunt stoppen. Leer ook alle veiligheidsplaatjes herkennen.
- Laat de machine alleen gebruiken door volwassenen die ermee vertrouwd zijn. Laat kinderen de machine nooit bedienen.
- Neem nooit passagiers mee. De machine is alleen bedoeld om door één persoon te worden gebruikt.

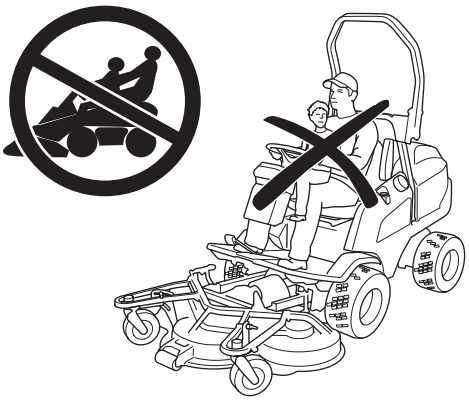

- Ernstige ongelukken kunnen gebeuren als men niet alert is op kinderen in de buurt van de machine. Kinderen worden vaak door de machine en de maaiwerkzaamheden aangetrokken. Ga er nooit van uit dat kinderen op de plek blijven waar u ze het laatst zag.

- Wees op uw hoede en zet de machine uit wanneer kinderen het werkterrein betreden.
- Denk eraan dat de bestuurder verantwoordelijk is voor gevaren of ongelukken.

Persoonlijke veiligheidsuitrusting

WAARSCHUWING! Bij al het gebruik van de machine moet goedgekeurde persoonlijke beschermingsuitrusting gebruikt worden. Persoonlijke beschermingsuitrusting elimineert de risico's niet, maar vermindert het schadelijk effect in geval van een ongeval. Vraag uw dealer om raad wanneer u uw uitrusting koopt.

- Gebruik gehoorbescherming om het risico van gehoorbeschadiging zo klein mogelijk te maken.

- Draag nooit loszittende kleding die vast kan komen te zitten in de bewegende delen.
- Gebruik de machine nooit blootvoets. Draag altijd beschermingsschoenen of beschermingslaarzen, het liefst met een stalen neus.

Andere beschermingsuitrusting

- Zorg ervoor dat er altijd EHBO-middelen bij de hand zijn wanneer u de machine gebruikt.
- Brandblusser

Werkveiligheid

- Zorg ervoor dat zich niemand vlakbij de machine bevindt, wanneer u de motor start, de aandrijving inschakelt of rijdt.
- Maak het terrein schoon van voorwerpen zoals stenen, speelgoed, draden enz. die door de messen opgenomen en weggeslingerd kunnen worden.

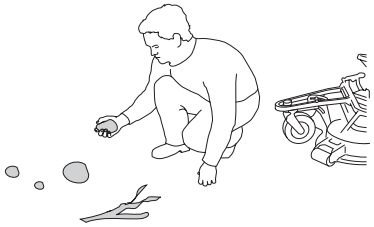

- Pas op voor de uitworp en richt die niet op iemand.
- Kijk altijd naar beneden en naar achteren voor en tijdens het naar achteren rijden. Hou zowel kleine als grote obstakels in de gaten.
- Rem af voordat u de bocht omgaat.
- Zet de messen uit wanneer u niet maait.
- Wees voorzichtig bij het ronden van een vast voorwerp, zodat de messen er niet tegen aan komen. Rijd nooit over vreemde voorwerpen heen.
- Gebruik de machine alleen bij daglicht of tijdens andere goed verlichte omstandigheden. Hou de machine op veilige afstand van gaten en andere ongelijkmatigheden in de grond. Wees opmerkzaam op andere mogelijke risico's.
- Gebruik de machine nooit als u moe bent, alcohol heeft gedronken of andere drugs heeft ingenomen of wanneer u medicijnen gebruikt die uw gezichtsvermogen, beoordelingsvermogen of coördinatievermogen negatief beïnvloeden.
- Gebruik de machine nooit bij slecht weer, zoals mist, regen, op vochtige of natte plekken, bij krachtige wind, strenge kou, kans op blikseminslag enz.
- Pas op voor verkeer wanneer u vlakbij een weg werkt of deze oversteekt.

Instrumentenpaneel

Op de console onder het stuur zitten controlelampjes.

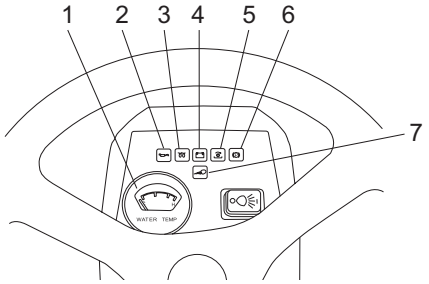

1 Temperatuurmeter voor koelvloeistof *
2 Oliedruk, controleer het oliepeil en vul indien nodig bij.
3 Geeft gloeien van de bougies aan
4 Batterij opladen.
5 Bedieningselementen voor het aandrijven van de bladen van de maai-inrichting geactiveerd
6 De parkeerrem is ingeschakeld.
7 Koplampen ingeschakeld

* Temperatuursensor van koelvloeistof. De motor is vloeistofgekoeld. Als een hoge motortemperatuur wordt aangegeven, moet u eerst de motor stationair laten draaien om de temperatuur de verlagen. Schakel de transmissie uit Controleer het koelvloeistofpeil en vul indien nodig bij. Controleer ook of het koelerrooster en de koeler schoon en niet verstopt zijn. Het rooster zit achter op de machine boven op de motorkap.

Rijden met de zitmaaier

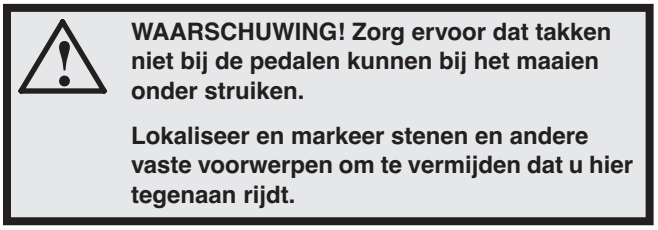

WAARSCHUWING! Zorg ervoor dat takken niet bij de pedalen kunnen bij het maaien onder struiken.

Lokaliseer en markeer stenen en andere vaste voorwerpen om te vermijden dat u hier tegenaan rijdt.

- Los de handrem voordat u gaat rijden

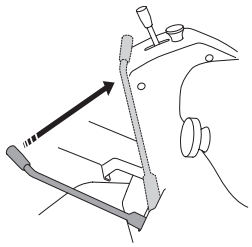

- Tijdens het rijden moet de gashendel op maximaal toerental staan, de zogeheten werkstand.

- Druk voorzichtig een van de pedalen in tot de gewenste snelheid wordt bereikt. Bij het vooruit rijden wordt pedaal (1) gebruikt en bij achteruit rijden pedaal (2).

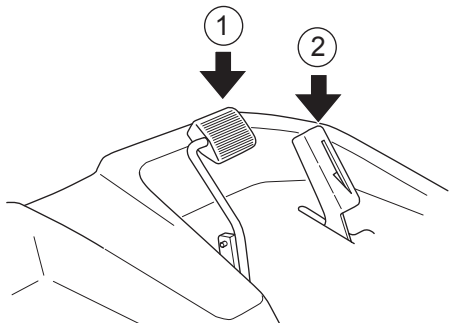

(P 525D)

Het pedaal voor vooruitrijden is uitgerust met een nok, die met de voet kan worden bediend. Het maximale toerental wordt bereikt met de nok in de stand voor hoge snelheid (2). Wanneer een constante lage snelheid vereist is, kunt u de nok voor het pedaal voor vooruitrijden met uw voet naar achteren trekken. Voor meer informatie, zie 'Snelheidsregeling'.

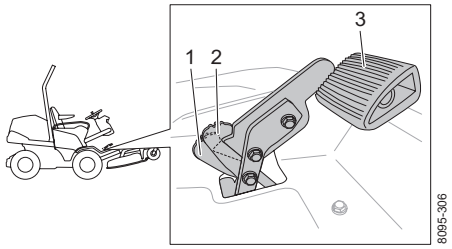

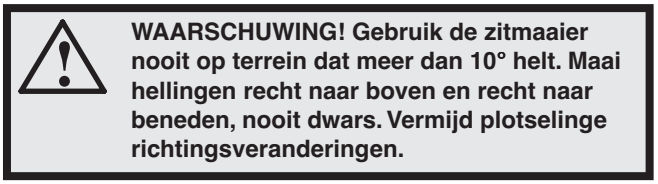

WAARSCHUWING! Gebruik de zitmaaier nooit op terrein dat meer dan 10° helt. Maai hellingen recht naar boven en recht naar beneden, nooit dwars. Vermijd plotselinge richtingsveranderingen.

Instelling van maaihoogte

De maaihoogte kan in zeven standen worden gezet.

Kies de gewenste maaihoogte (1–7) met de maaihoogte-instellingen. Zet de draaiknoppen horizontaal zodat ze niet in struiken e.d. blijven haken. Voor meer informatie, zie 'Instellen van maaihoogte en kantelhoek'.

Hendel voor hydraulisch heffen van hulpstukken

Met de hefhendel kan het maaidek in de transport- of de maaistand worden gezet wanneer er hydraulische druk is.

De hendel heeft vier standen.

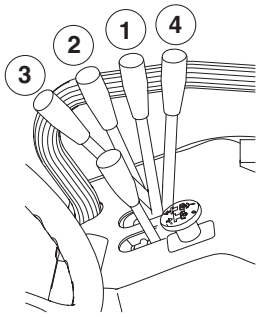

1 Neutraalstand of transportstand

2 Verlaagt de maai-inrichting met terugvering naar de neutraalstand

3 De zweefstand waarin de hendel stopt. Het systeem zakt dan in de automatische zweefstand, wat betekent dat de maai-inrichting de bodemcontouren volgt.

4 Verhoogt de maai-inrichting met terugvering naar de neutraalstand

Maaistand

- Om de maai-inrichting te verlagen duwt u de hendel voorwaarts in de zweefstand, waar deze blijft staan. (3)

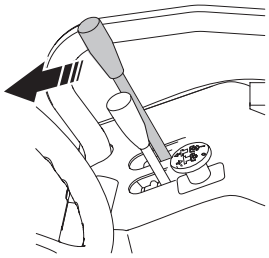

- Start de aandrijving van de bladen door de aandrijfhendel voor de maai-inrichting omhoog te trekken.

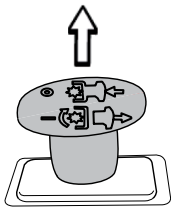

Functietoets voor accessoires met extra hydraulische functies

Deze knop heeft verschillende functies afhankelijk van de bevestigde accessoire. De knop werkt alleen met accessoires met extra hydraulische functies. Zie de bedieningshandleiding voor de betreffende accessoire voor meer informatie.

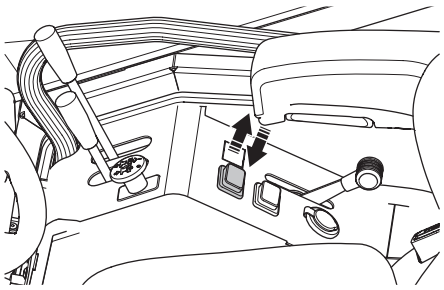

Transportpositie

- Stop de bladen door het bedieningselement voor de aandrijving van de maai-inrichting in te drukken.

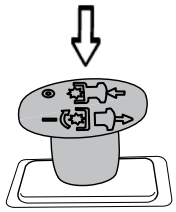

- Trek de hendel voor hydraulisch heffen naar achteren om de transportstand in te schakelen. De unit wordt vervolgens geheven. (1)

Remmen

- Laat de rijpedalen los. De machine remt en wordt tot stilstand gebracht door het aandrijfsysteem. Gebruik de parkeerrem niet om te remmen tijdens het rijden.
- U kunt sneller remmen door de rijpedaal voor de tegenovergestelde richting in te trappen.

Rijden op hellingen

Het rijden op hellingen is een van de operaties waar het risico het grootst is dat de bestuurder de controle verliest of dat de machine omver valt, hetgeen ernstig letsel of overlijden kan veroorzaken. Alle hellingen vragen om extra voorzichtigheid. Wanneer u op de helling niet naar achteren kunt rijden of u voelt zich onzeker, maai ze dan niet.

BELANGRIJK! Rij nooit een helling af met een omhoog getild maaielement.

Ga als volgt te werk

- Verwijder hindernissen zoals stenen, takken enz.
- Maai naar boven en naar beneden, niet in zijwaartse richting.

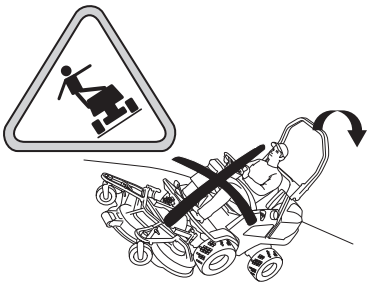

- Gebruik de zitmaaier nooit op terrein dat meer dan 10° helt.
- Wees extra voorzichtig met eventuele extra uitrusting, die de stabiliteit van de machine kan wijzigen.
- Voorkom het starten of stoppen op een helling. Als de banden gaan slippen, moet u de messen uitschakelen en langzaam van de helling afrijden.
- Rij altijd gelijkmatig en langzaam op hellingen.
- Gebruik altijd de ROPS (Roll-Over Protective Structure) en de veiligheidsgordel wanneer u op hellend terrein rijdt.

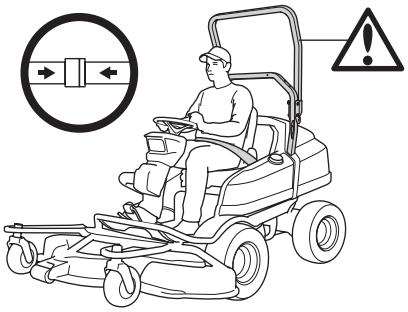

- Maak geen plotselinge wijzigingen in snelheid of richting.
- Voorkom onnodige bochten op hellingen, en als het nodig is, draai dan langzaam en stap voor stap naar beneden, indien mogelijk. Rij langzaam. Gebruik kleine stuurbewegingen.
- Pas op voor greppels, kuilen en verhogingen en rij er niet overheen. Op ongelijk terrein kan de machine makkelijker omver vallen. Hoog gras kan hindernissen verbergen.
- Maai niet vlakbij randen, sloten of wallen. De machine kan plotseling omslaan wanneer één wiel over de rand van een diepte of een sloot komt, of wanneer een rand instort.
- Maai geen nat gras. Dat is glad en de banden kunnen de grip verliezen zodat de machine gaat glijden.
- Probeer de machine niet te stabiliseren door een voet op de grond te zetten.
- Bij het schoonmaken van het onderstel mag de machine nooit vlak naast een rand of sloot gereden worden.
- Houd bij het maaien het toestel uit de buurt van bosjes en andere objecten.
- Volg de aanwijzingen van de producent over wielverzwaarders of contragewichten om de stabiliteit van de machine te verhogen.

BELANGRIJK! Voor sommige combinaties van accessoires is achterin extra contragewicht nodig. Raadpleeg uw dealer voor de juiste combinatie.

Verlichting en elektrische contact

De verlichting zet u aan en uit met de schakelaar op het instrumentenpaneel.

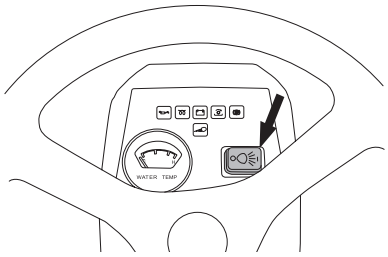

Op het elektrisch contact kan bijvoorbeeld een verwarmde zitting of een oplader voor een mobiele telefoon worden aangesloten.

Het elektrisch contact wordt aan- en uitgezet met de schakelaar op het regelpaneel.

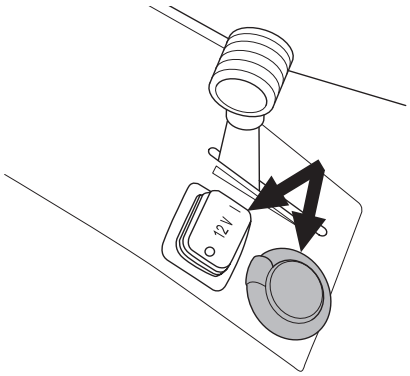

Het stopcontact werkt ook wanneer de machine is uitgeschakeld. Vergeet niet om het stopcontact los te koppelen of de spanningverbruiker te verwijderen wanneer de machine niet wordt gebruikt.

De spanning bedraag 12 V.

Bedieningselementen - cabine

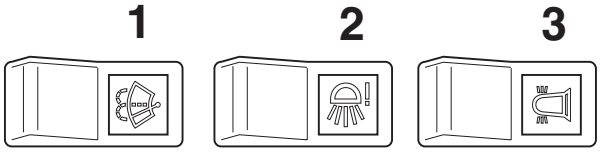

1 Ruitenwisser en -sproeier

2 Werklamp - achter

3 Zwaailamp

4 Interieurverlichting

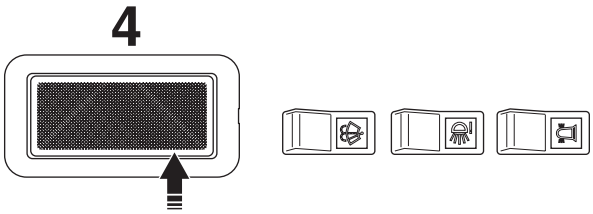

N.B.! De interieurverlichting kan branden zonder dat het contact van de machine is ingeschakeld (hierdoor raakt de accu sneller leeg). Vergeet niet de verlichting in de cabine uit te schakelen wanneer u de machine verlaat.

De interieurverlichting wordt in- en uitgeschakeld door op het respectievelijke uiteinde van de lamp te drukken.

Bedieningselementen - bedieningspaneel

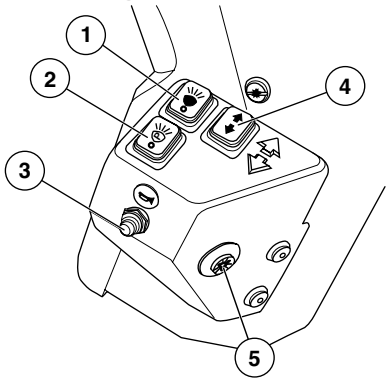

1 Dimlicht
2 Parkeerlichten
3 Claxon
4 Bochtlichten
5 Alarmknipperlichten

Dimlicht

De voorste werklampen en het dimlicht worden verbonden, zodat slechts één type verlichting per keer brandt.

Als de werklampen zijn ingeschakeld en het dimlicht wordt ingeschakeld, worden de werklampen automatisch uitgeschakeld. Als het dimlicht wordt uitgeschakeld, gaan de werklampen weer branden.

Bochtlichten

De bochtlichten knipperen slechts gedurende een korte periode. Voor verlengen van het knipperen moeten de bochtlichten worden geactiveerd. Schakel de bochtlichten handmatig uit door nogmaals op de knop te drukken.

Verwarming- en ventilatorsysteem

De machine is uitgerust met een verwarmingssysteem voor instellen van de temperatuur in de cabine.

Warmte wordt ingesteld met de knop op de verwarmingsslangen in de cabine.

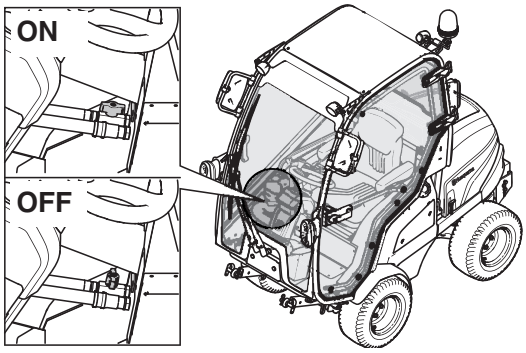

Het ventilatiesysteem is bedoeld voor de verwarming in de cabine en het ontdooien van de ruit.

De luchtstroom kan worden ingesteld met behulp van de knop op het bovenste gedeelte van het ventilatiesysteem.

0 - Uit
1 - Minimaal debiet
2 - Gemiddeld debiet
3 - Maximaal debiet

De luchtcirculatie in de cabine wordt ingesteld met de demper op het onderste gedeelte van het ventilatiesysteem.

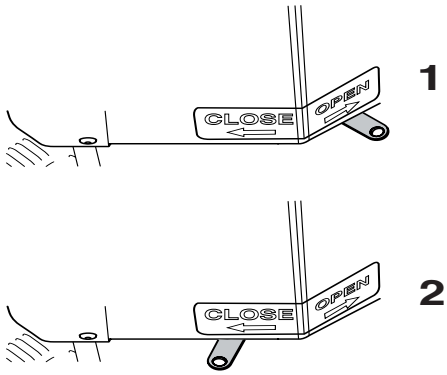

1 Recirculatiedemper - geopend

2 Recirculatiedemper - gesloten

Voor een optimale warmteafgifte bij een lage temperatuur (lager dan 0 °C), moet de verse-luchtinlaat worden geblokkeerd en de demper volledig geopend worden gehouden. Zie 'Vervangen van het inlaatfilter van het ventilatiesysteem' voor meer informatie.

Transport en opbergen

BELANGRIJK! De handrem is niet voldoende om de machine vast te zetten tijdens transport. Zorg ervoor de machine goed op het transportvoertuig vast te zetten.

- De machine is zwaar en kan ernstige beknellingswonden veroorzaken. Wees extra voorzichtig wanneer hij op of van een auto of een aanhanger wordt geladen.
- Gebruik een goedgekeurde aanhanger om de machine te transporteren.
- Controleer en volg lokale verkeersbepalingen voordat u de machine vervoert of op een weg rijdt.

Om de machine goed vast te zetten op de aanhangwagen moet gebruik worden gemaakt van twee goedgekeurde spanbanden en vier wigvormige wielblokken.

- Activeer de parkeerrem en bindt de spanbanden rond de voorste en achterste steun.

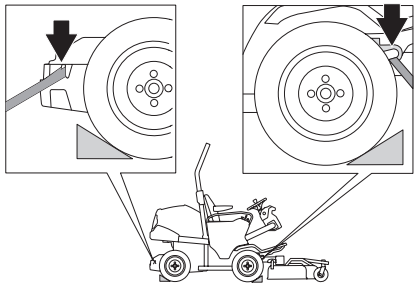

- Zet de machine goed vast door de banden aan te spannen in de richting van respectievelijk de achterzijde en de voorzijde van de aanhangwagen.
- Plaats de wielblokken voor en achter de achterwielen.

Transport en opslag van de cabine

WAARSCHUWING! Hanteer de cabine zeer voorzichtig!

- De cabine is zwaar en kan ernstig letsel door verbrijzeling veroorzaken. Wees extra voorzichtig tijdens demonteren en monteren van de cabine.
- Houd de cabine veilig en beschermd tegen onbevoegde toegang. Zorg ervoor dat de cabine stevig staat en niet kan kantelen.
- Sla de apparatuur op in een afsluitbare ruimte zodat het buiten het bereik is van kinderen en onbevoegde personen.
- Stabiliseer de cabine met steunen om te beschermen tegen schade.

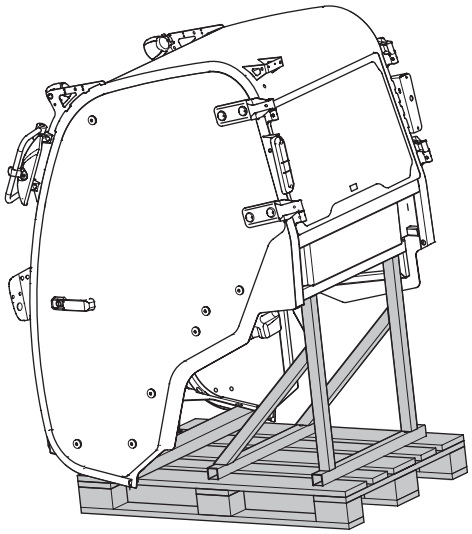

Transport met uitgeschakelde motor

Om de zitmaaier zonder motoraandrijving te kunnen verplaatsen, moet u de hydraulische druk laten ontsnappen.

U kunt de hydraulische druk openen en sluiten met een bypassklep.

Bypasskleppen

Als u probeert met de machine te rijden zonder hydraulische druk, zal deze zich niet verplaatsen. Als de ene klep open is, wordt de aandrijving op de bijbehorende as verloren.

De P 520D en de P 525D hebben twee kleppen, een klep voor de vooras en een klep voor de achteras.

Bypassklep achteras

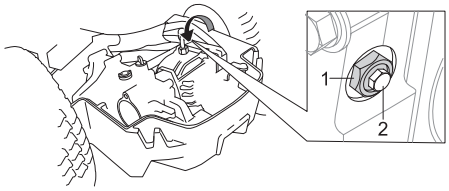

- Om de hydraulische druk te laten ontsnappen, draait u de contramoer (1) een kwart tot halve slag en de bypassklep (2) twee slagen linksom.
- U sluit de hydraulische druk af door de klep te sluiten. Sluit de klepmoer (2) goed voordat u de contramoer (1) vastschroeft.

Bypassklep vooras

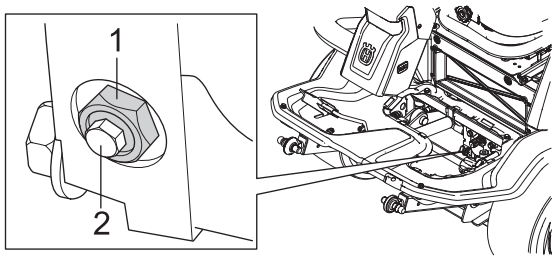

- Om de hydraulische druk te laten ontsnappen, draait u de contramoer (1) een kwart tot halve slag en de bypassklep (2) twee slagen linksom.
- U sluit de hydraulische druk af door de klep te sluiten. Sluit de klepmoer (2) goed voordat u de contramoer (1) vastschroeft.

Winterstalling

Aan het eind van het maaiseizoen moet de zitmaaier onmiddellijk in orde worden gemaakt voor stalling, ook als deze langer dan 30 dagen niet gebruikt gaat worden.

Zie het hoofdstuk "Brandstofhantering" voor informatie over het vervoer en opslaan van brandstof.

Om de zitmaaier klaar te maken voor stalling, deze stappen volgen:

- Maak de zitmaaier zorgvuldig schoon, in het bijzonder onder de maaikast.
- Herstel lakbeschadigingen om roestaanvallen te voorkomen.
- Inspecteer de zitmaaier op beschadigde of versleten onderdelen en draai indien nodig losse bouten en moeren vast.
- Ververs de olie in de motor, zorg dat de afgewerkte olie een goede bestemming krijgt.
- Vul de brandstoftank.
- Smeer alle smeernippels, gewrichten en assen.
- Verwijder de accu. Maak deze schoon, laad hem op en bewaar hem op een koele plaats.
- Stal de zitmaaier schoon en droog en breng een bedekking aan als extra bescherming.

Beschermkap

Om uw machine te beschermen tijdens stalling of transport is een hoes verkrijgbaar. Neem contact op met uw dealer voor een demonstratie.

Voor de start

- Lees de veiligheidsinstructies en de informatie over de plaats van de hendels en functies door voordat u start.
- Voer dagelijks onderhoud uit voor de start volgens het Onderhoudsschema.

BELANGRIJK! Het luchtrooster van het motordeksel mag niet worden geblokkeerd door bv. kleding, gebladerte, gras of vuil. Dat verslechtert de koeling van de motor. Risico van ernstige motorbeschadigingen.

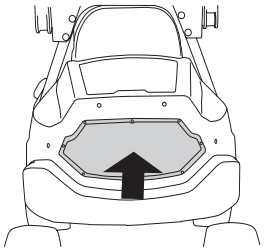

WAARSCHUWING! Breng geen wijzigingen aan in de veiligheidsvoorzieningen van de machine en controleer regelmatig of de voorzieningen goed werken.

- Lokaliseer en markeer stenen en andere vaste voorwerpen om te vermijden dat u hier tegenaan rijdt.
- Vermijd het maaien van een natte grasmat. Het maairesultaat zal dan minder zijn.
- Begin met een hoge maaihoogte en verminder tot het gewenste maairesultaat wordt verkregen.
- Het beste maairesultaat wordt verkregen bij het hoogste toegestane motortoerental, zie de technische gegevens (de messen draaien snel), en een lage rijsnelheid (de Rider beweegt langzaam). Is het gras niet al te lang en dicht op elkaar groeiend, kan de rijsnelheid worden verhoogd zonder dat het maairesultaat merkbaar verslechtert.
- De mooiste grasmat krijgt u als u deze vaak maait. Het maaien wordt regelmatiger en het afgeknipte gras wordt gelijkmatiger over het oppervlak verdeeld. De totale tijd die u aan het maaien besteedt wordt niet langer aangezien een hogere rijsnelheid kan worden gekozen zonder dat het maairesultaat slechter wordt.
- Wanneer u de BioClip-functie gebruikt, komt het extra nauw dat het maai-interval niet te lang is.
- Spoel de onderkant van het maai-element na ieder gebruik met water af, gebruik geen hogedrukspuit. Het maaielement moet dan in servicestand worden gezet.

Starten van de motor

1 Zorg ervoor dat de bypasskleppen gesloten zijn

2 Activeer de handrem.

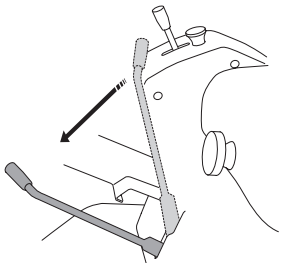

3 Stop de bladen door het bedieningselement voor de aandrijving van de maai-inrichting in te drukken.

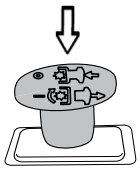

De motor zal niet starten, tenzij de parkeerrem is aangetrokken en de aandrijving van de maai-inrichting is geactiveerd.

4 Zet de gashendel op half gas.

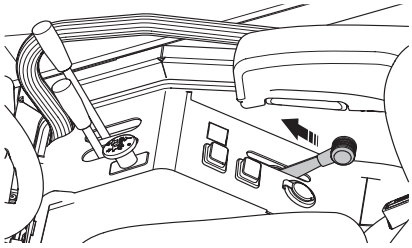

5 Draai de contactsleutel in de gloeistand en wacht tot het lampje op het instrumentenpaneel uitgaat.

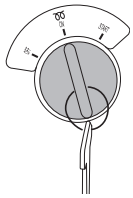

6 Draai de contactsleutel naar de startstand.

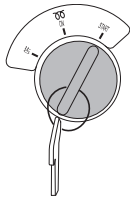

7 Als de motor start, laat dan de contactsleutel meteen terug springen naar de neutrale stand.

8 Stel het gewenste motortoerental in met de gasbediening.

Laat de motor 3-5 min op laag toerental “halfgas” lopen voordat hij zwaar belast wordt.

BELANGRIJK! Laat de startmotor niet langer dan ca. 15 seconden achter elkaar draaien. Als de motor niet start wacht dan ca. 15 seconden voordat de volgende startpoging wordt gedaan.

WAARSCHUWING! Laat de motor nooit binnenshuis lopen, in een gesloten of slecht geventileerde ruimte. De uitlaatgassen van de motor bevatten giftig koolmonoxyde.

Koude start

Als de motor door kou niet start, herhaalt u het gloeien en doet u een nieuwe poging. Startgas of ether mag niet worden gebruikt.

Voor meer informatie over winterbrandstof, zie het hoofdstuk 'Hanteren van brandstof'.

De helft van de radiateur kan worden geblokkeerd om de bedrijfstemperatuur van de motor bij lage omgevingstemperaturen (lager dan 0 °C) te verhogen.

BELANGRIJK! Bij temperaturen onder 0°C moet de machine minstens 10 minuten warmdraaien om de hydraulische olie en de transmissie op te warmen. Anders kan de transmissie kapotgaan of kan de levensduur van de transmissie verminderen.

Bij temperaturen onder 0 °C moet de machine gedurende ten minste 10 minuten worden opgewarmd voor warm worden van de hydraulische olie en de versnellingsbak. Gebeurt dit niet, dan bestaat het risico dat de levensduur van de versnellingsbak wordt verkort of dat het hydraulische systeem defect raakt.

Starten van een motor met een zwakke accu

WAARSCHUWING! Lood-zuur-accu's geven explosieve gassen af. Voorkom vonken, open vuur en roken vlakbij accu's. Draag altijd een veiligheidsbril in de buurt van accu's.

Als de accu te zwak is om de motor te starten, dient deze opgeladen te worden.

Bij het gebruik van startkabels voor een noodstart, volgt u onderstaande procedure:

BELANGRIJK! Uw grasmaaier is voorzien van een 12-volts systeem met negatieve aarding. Het andere voertuig moet ook een 12-volts systeem met negatieve aarding hebben. Gebruik de accu van de maaier niet om andere voertuigen te starten.

Aansluiten van startkabels

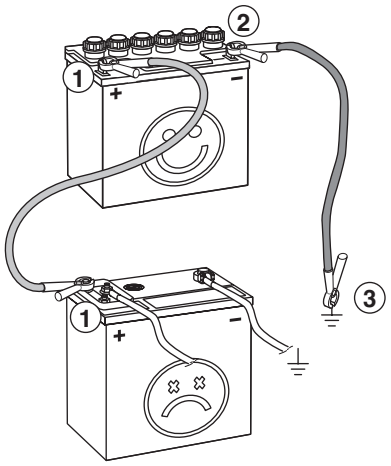

WAARSCHUWING! Sluit de minpool van de volledig geladen accu nooit aan op de minpool van de ontladen accu, en houd hem ook niet in de buurt hiervan. Er bestaat explosiegevaar door mogelijk aanwezig waterstofgas.

1 Sluit ieder eind van de rode kabel aan op de POSITIEVE pool (+) van iedere accu, en let goed op dat u geen einde tegen het chassis kortsluit.
2 Sluit het ene uiteinde van de zwarte kabel aan op de NEGATIEVE pool (-) op de accu die vol is.
3 Sluit het andere uiteinde van de zwarte kabel aan op goede CHASSISAARDING, op ruime afstand van de brandstoftank en de accu.

Verwijder de kabels in omgekeerde volgorde.

- De ZWARTE kabel haalt u eerst los van het chassis en dan van de volle accu.
- De RODE kabel haalt u als laatste van beide accu's.

BELANGRIJK!

Gebruik nooit een boostlader/startbooster.

Gebruik uitsluitend conventionele acculaders. Koppel altijd de lader los alvorens de motor te starten. Zogenoemde boostlader/startboosters mogen nooit worden gebruikt. Deze verhogen vaak de spanning (in plaats van de stroom) om het vereiste vermogen te genereren voor het starten van de motor. Deze spanningstoename beschadigt het elektrisch systeem.

Remmen

WAARSCHUWING! Gebruik nooit het pedaal voor achteruitrijden om de machine af te remmen wanneer de maai-inrichting niet is aangekoppeld. Risico van kantelen van de machine.

Laat de rijpedalen los. De machine remt en wordt tot stilstand gebracht door het aandrijfsysteem. Gebruik de parkeerrem niet om te remmen tijdens het rijden.

U kunt sneller remmen door de rijpedaal voor de tegenovergestelde richting in te trappen.

Afzetten van de motor

Plaats de machine altijd op een vlakke ondergrond met de motor UIT.

Laat de motor bij voorkeur een minuut stationair lopen om weer de normale werktemperatuur te krijgen voordat hij wordt afgezet, als hij hard heeft moeten werken.

1 Stop de bladen door het bedieningselement voor de aandrijving van de maai-inrichting in te drukken.

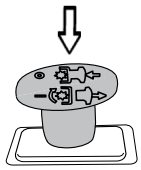

2 Activeer de parkeerrem door de handgreep vooruit te duwen.

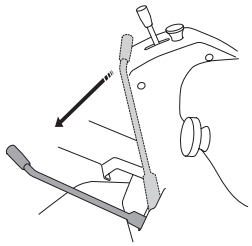

3 Hef het maaidek met de hydraulische hefhendel.

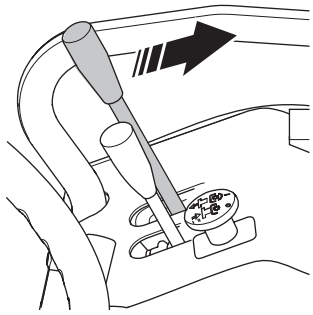

4 Breng de gasbediening naar de stand MIN.

5 Zet het contact in de stand "OFF".

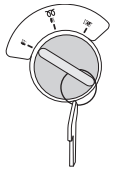

Onderhoudsschema

WAARSCHUWING! Werk niet aan de motor of het maai-element vooraleer:
De motor afgezet is.
De handrem geactiveerd is.
De contactsleutel verwijderd is.

Hier volgt een lijst met het onderhoud dat aan de zitgrasmaaier moet worden uitgevoerd. Voor de punten die niet in deze gebruiksaanwijzing staan beschreven, moet u een erkende servicewerkplaats bezoeken.

Onderhoud	Dagelijks onderhoud		Onderhoudsinterval in uren					
	Voor de start	Nadat het werk gereed is	10	40	100	200	400	800
Controleer het veiligheidssysteem	X							
Controleer of er geen brandstof- of olielekken zijn.	O							
Controleer het oliepeil van de motor	X		X					
Controleer het koelvloeistofpeil en het antivries.	X		X					
Controle van het oliepeil van de transmissie	X		X					
Controleer en reinig de koelluchttoevoer van de motor en reinig de koeler.		X	X					
Schoonmaken		X						
Reinig en smeer de spieën in de wielnaaf.							O	
Start de motor en de messen en luister of u ongewone geluiden hoort		O						
Controleer bouten en moeren		O						
Reinig de maaikast onderaan		X						
Smeer de kabel van de gashendel				X				
Smeer de bladassen.				X				
Controle van luchtfilter			X					
Controleer de luchtdruk van de banden.			X					
Volg het smeerschema. Zie onder "SMEREN".				X	X			
Maak de machine grondig schoon rond de motor				X				
Maak de machine grondig schoon rond de transmissie				X				
Reinig het luchtfilter en maak de deeltjesvanger leeg.				X				
Controle van messen				X				
Vervang het brandstoffilter					X			
Ververs de motorolie en vervang het oliefilter[1)].					X			
Controleer de synchronisatie tussen de voor- en achterwielen.					O			
Hydraulische olie verversen[4)] en hydraulisch filter[3,4)] vervangen.							O	
Controleer het oliepeil in de hoekoverbrenging en vul eventueel bij.						X		
Controleer de spanning en de staat van de riemen (generator, krachtafnemer, maai-inrichting).					X			
Controleer de accu en maak deze indien nodig schoon.				X				
Controleer de wielmoeren.						O		
Controleer de handrem.						X		
Vervang het luchtfilter[2)].						X		
Vervang de riemen (krachtafnemer en maai-inrichting).							X	
Ververs de olie van de hoekoverbrenging.							X	
Vervangen van pomp- en generatorriem								X
Ververs de koelvloeistof (50% glycol).							X	
Service bij erkende servicewerkplaats					O			

[1)]Eerste vervanging na 25 uur. Bij rijden met zware belasting of hoge omgevingstemperaturen, vervangt u de olie om de 50 uur. [2)] Onder stoffige omstandigheden moeten schoonmaken en vervangen vaker gebeuren. [3)]Eerste vervanging na 25 uur. [4)]Moet door een erkende servicewerkplaats worden uitgevoerd.

X = Beschreven in deze gebruiksaanwijzing

O = Niet beschreven in deze gebruiksaanwijzing

BELANGRIJK! Wanneer de machine in bedrijf is, staan de slangen onder hoge druk. Probeer niet de slangen aan te sluiten of los te koppelen wanneer het hydraulische systeem in werking is. Dit kan leiden tot ernstig lichamelijk letsel.

Algemeen

Service

Het laagseizoen is de meest geschikte tijd om service uit te voeren of de machine na te kijken om een grote functiebetrouwbaarheid tijdens het hoogseizoen te waarborgen.

Bij het bestellen van reserve-onderdelen moet het jaar van aankoop van de zitmaaier en het model-, type- en serienummer worden vermeld.

Er moeten altijd originele reserve-onderdelen worden gebruikt.

Een jaarlijkse inspectie door een erkende servicedealer is een goede manier om ervoor te zorgen dat uw zitmaaier ook het volgende seizoen optimaal werkt.

Schoonmaken

Maak de machine direct na gebruik schoon. Het is veel makkelijker maairesten weg te spoelen als ze nog niet vast gedroogd zijn.

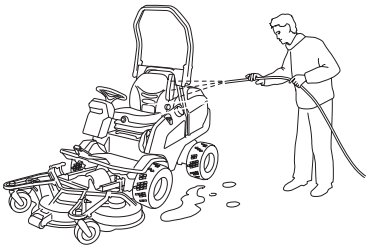

Olieresten kunnen worden opgelost met een koud ontvettingsmiddel. Breng een dunne laag aan.

Afspoelen met gewoon water (waterleidingdruk).

Richt de straal niet op elektrische componenten of lagers.

Spoel geen hete oppervlakken af, zoals de motor en het uitlaatgassysteem.

Na het schoonmaken raden wij aan de motor te starten en het maaidek enige tijd te laten draaien, zodat het overgebleven water wordt weggeblazen.

Smeer de machine indien nodig na het schoonmaken. Smeer bij voorkeur een keer extra wanneer lagers blootgesteld zijn aan ontvettingsmiddel of de waterstraal.

BELANGRIJK!

Spoel niet met de hogedrukspuit of stoom.

Het risico is groot dat er water in de lagers en de elektrische aansluitingen komt. Dat kan leiden tot roestvorming, waardoor storingen in de werking optreden. Het toevoegen van een schoonmaakmiddel verergert gewoonlijk de schade.

Controle van de koelluchtinlaat van de motor

- Controleer of het koelerrooster vrij van bladeren, gras en vuil is.

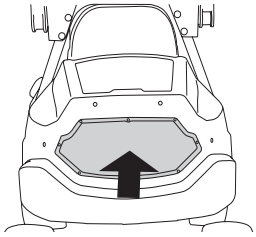

Reinigen van het celpakket van de koeler

Blaas de koeler met perslucht schoon. Blaas perslucht van de motorruimte door het celpakket naar achteren.

- Klap de motorkap omhoog.
- Verwijder indien nodig het hele motordeksel. Voor meer informatie, zie 'Verwijderen van afdekkingen zitmaaier'.

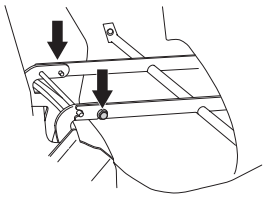

Luchtfilter schoonmaken

Als de motor zwak lijkt of onregelmatig loopt kan de oorzaak zijn dat het luchtfilter is verstopt. Als u met een vuil luchtfilter rijdt kan de motor te weinig lucht krijgen, waardoor de milieunormen niet worden vervuld en de motor niet zijn volle vermogen levert.

Leegmaken van de deeltjesvanger

- Druk de rubberen flappen open zodat u de deeltjes kunt weggieten.

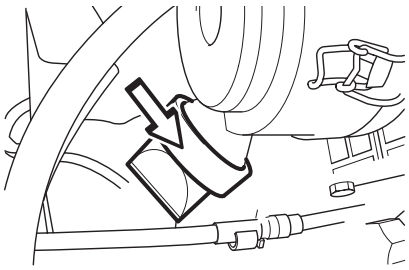

Reinigen van de filterkap

- Maak de twee kliksluitingen los waarmee het filterdeksel vastzit en verwijder het.

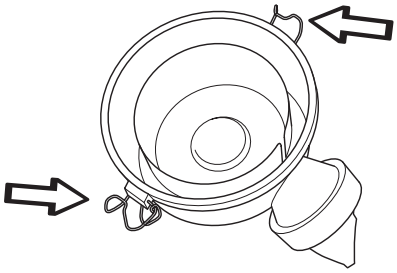

- Maak de binnenkant van het deksel schoon. U kunt de kap met zeepsop afwassen en met perslucht schoonblazen als u het deksel heeft verwijderd.
- Breng het luchtfilterdeksel weer aan, waarbij u oplet dat de deeltjesvanger naar onderen wijst.

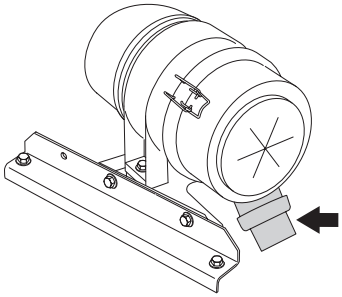

Schoonmaken van motor en geluiddemper

Hou de motor en geluiddemper schoon van maairesten en vuil. In brandstof of olie gedrenkte maairesten op de motor betekenen brandgevaar en slechtere koeling.

Laat de motor afkoelen voor het schoonmaken. Is het vuil vermengd met olie, moet het worden opgelost met een ontvettingsmiddel, anders alleen met water en een borstel.

Maairesten rond de geluiddemper drogen snel en vormen een brandrisico. Borstel of spoel ze weg wanneer de geluiddemper droog is.

Demontage van de kappen van de zitmaaier

WAARSCHUWING! Controleer altijd of de beschermkappen juist zijn aangebracht voor u de machine start.

Motorkap

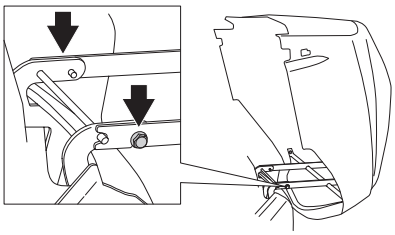

- Maak de rubbersluitingen aan de zijkant van het deksel los en zet het motordeksel open.
- Maak desnoods de bouten los om het motordeksel helemaal weg te nemen.

Zijkap

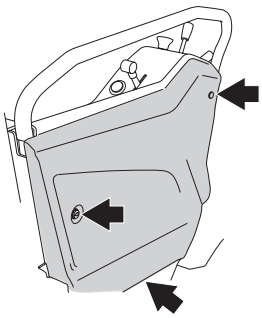

- Draai de schroeven van de zijkap los en haal deze weg.

Serviceklep

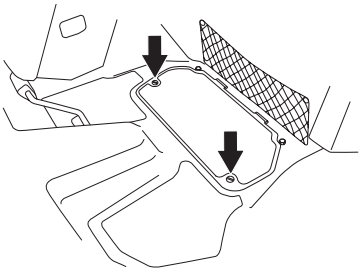

In de voetplaat zit een serviceklep.

- Draai de schroeven los en neem de klep weg.

Afdekplaat

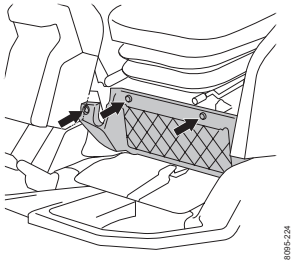

- Draai de schroeven los en verwijder de afdekplaten.

Transmissiekap

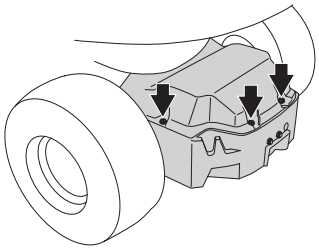

- Draai de schroeven los en neem het transmissiedeksel weg.

Aanpassen van pomp- en generatorriem

- Draai onderaan de bevestigingsschroef en boven de stelschroef enkele slagen los.

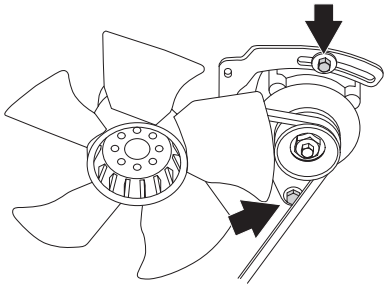

- Trek de generator langs het spoor om de riem aan te spannen. U moet de riem zonder veel kracht met uw duim 1 cm kunnen indrukken.
- Draai de stelschroef goed vast.

Vervangen van pomp- en generatorriem

- Draai onderaan de bevestigingsschroef en boven de stelschroef enkele slagen los.

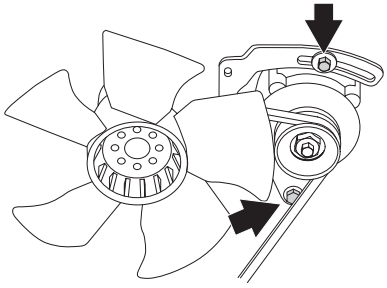

- Haal de oude riem weg en plaats de nieuwe riem.
- Trek de generator langs het spoor om de riem aan te spannen. U moet de riem zonder veel kracht met uw duim 1 cm kunnen indrukken.

Afstellen van handrem

Controleer of de parkeerrem juist is afgesteld door de machine op een helling te parkeren.

Schakel de parkeerrem in en vergrendel deze.

Indien de machine niet stil staat, moet u de parkeerrem als volgt afstellen.

1 Zet de machine op een vlakke ondergrond.

2 Controleer of de handrem niet is aangetrokken.

3 Stel de speling in op 1 mm tussen het omhulsel en de stelschroef als u het omhulsel aanhaalt.

Stel met de moeren de stelschroef af.

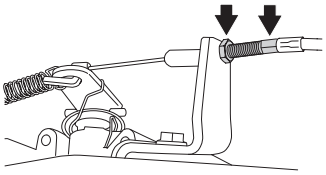

4 Haal de moeren met mate aan, zodat de stelschroef niet beschadigt.

5 Nadat het afstellen gereed is, moet de parkeerrem opnieuw gecontroleerd worden.

WAARSCHUWING! Een slecht afgestelde parkeerrem kan leiden tot verminderd remvermogen.

Lampen vervangen

Voor informatie over het type lamp, zie Technische Gegevens.

Dimlicht, parkeerlichten, bochtlichten

Draai de 4 schroeven los waarmee het inzetstuk van de lamp is bevestigd.

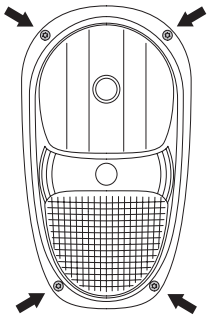

Dimlicht

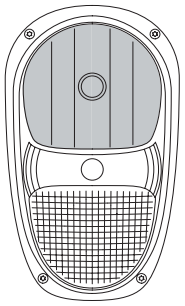

- Maak de kabels van de lamp los.
- Draai de lamp los door de veervergrendeling omlaag te houden.

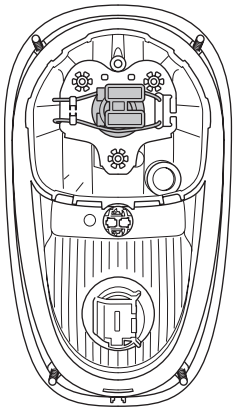

- Plaats de nieuwe lamp.
- Monteer de kabels en het inzetstuk van de lamp.

Parkeerlichten

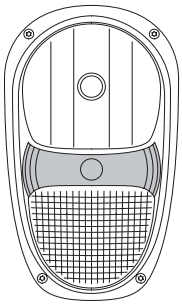

- Maak de kabels van de lamp los.
- Til de lampen uit de inzet.
- Plaats de nieuwe lamp.
- Monteer de kabels en het inzetstuk van de lamp.

Bochtlichten

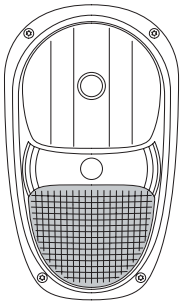

- Maak de kabels van de lamp los.
- Draai de lamp los van het inzetstuk van de lamp door de lamp linksom te draaien.

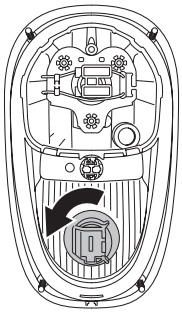

- Plaats de nieuwe lamp.
- Monteer de kabels en het inzetstuk van de lamp.

Werklamp - voor

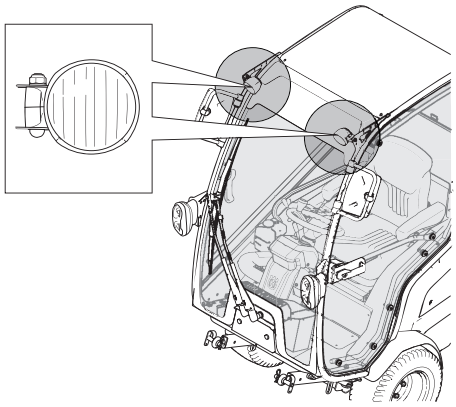

- Maak de kabels van de lamp los.
- Draai de lamp los van het inzetstuk van de lamp door de lamp linksom te draaien.

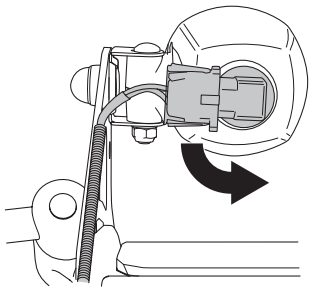

Werklamp - achter

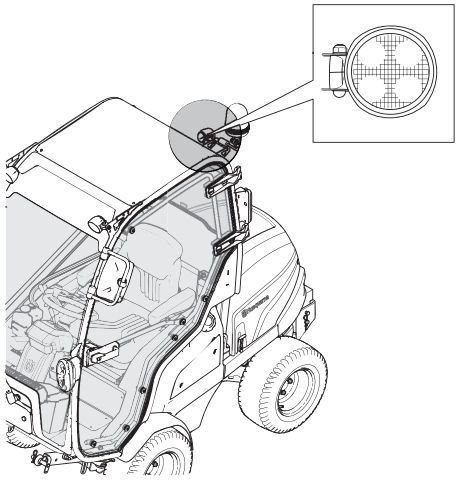

- Verwijder de gehele connector en vervang de lamp.

Achterlichten

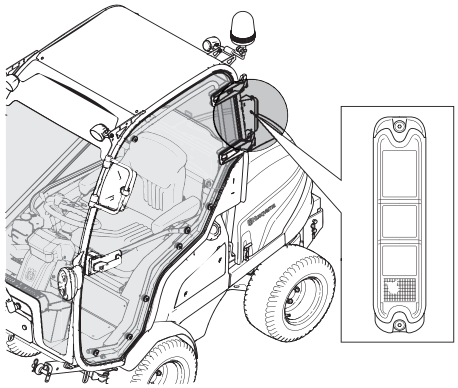

- Verwijder de gehele connector en vervang de lamp.

Zwaailamp

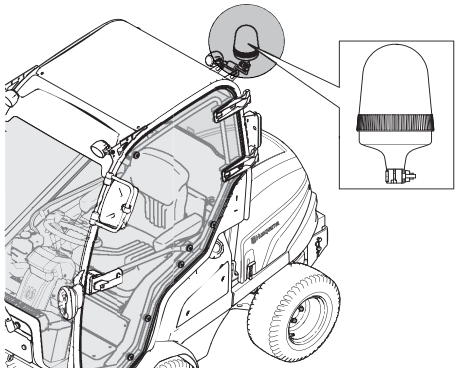

- Verwijder de gehele connector en vervang de lamp.

Hoofdzekering

De machine heeft een hoogwaardige smeltzekering, die in een doosje boven op de pluspool van de accu zit.

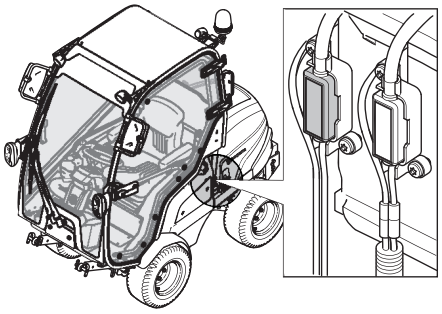

Aan de voorzijde van de accubak in het motorcompartiment bevindt zich een voedingszekering voor de elektrische aansluitkast.

De overige zekeringen zitten in het aansluitingskastje achter de rechter zijkap.

Een gesprongen zekering geeft aan dat de stift verbrand is. Trek de zekering uit de houder om te vervangen.

De zekering dient ter bescherming van het elektrisch systeem.

Vervang de zekering nooit door een ander type zekering. Wanneer hij in korte tijd weer springt, komt dit door een kortsluiting die moet worden verholpen voordat de machine weer in gebruik wordt genomen.

Zekeringen - cabine

Cabinezekeringen bevinden zich aan de voorzijde van de accubak in de motorruimte.

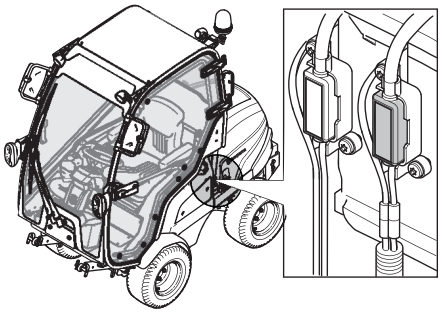

- Open de motorkap. Voor meer informatie, zie 'Verwijderen van afdekkingen zitmaaier'.
- Een gesprongen zekering geeft aan dat de stift verbrand is. Trek de zekering uit de houder om te vervangen. Vervang de zekering nooit door een ander type zekering.

De zekeringen van de verkeerskit bevinden zich onder het deksel van de servobehuizing.

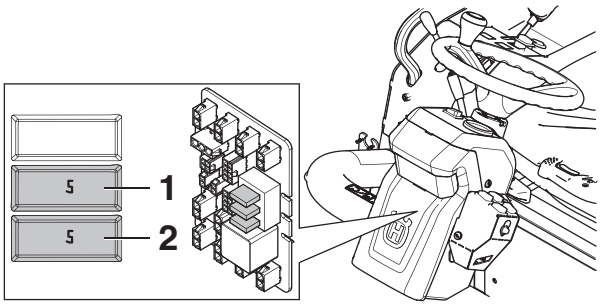

1 Claxon - 5 A.

2 Parkeerlichten - 5 A.

- De luchtverdeler moet worden losgeschroefd voor betere toegang tot de servobehuizing. De luchtverdeler bevindt zich aan de onderkant van de ruit in de cabine. Demonteer door de 4 schroeven los te draaien en de luchtverdeler te verwijderen.

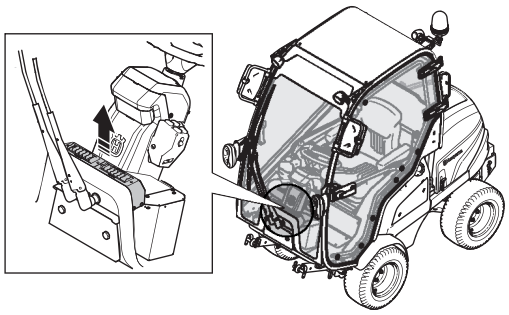

- Draai de twee schroeven los waarmee de afdekking op de stuurservobehuizing is bevestigd.
- Een gesprongen zekering geeft aan dat de stift verbrand is. Trek de zekering uit de houder om te vervangen. Vervang de zekering nooit door een ander type zekering.

Zekeringen in het cabinedak.

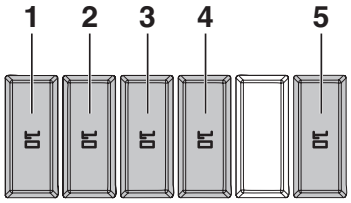

1 Ruitenwisser - 10 A.

2 Ventilator - 10 A.

3 Werklamp - achter - 10 A.

4 Dimlicht - 10 A.

5 Werklamp - voor - 10 A.

Servicestand voor maai-element

Om ervoor te zorgen dat u bij schoonmaken, reparatie en service overal goed bij kunt, kan het maai-element in servicestand gezet worden. Servicestand betekent dat het element opgeklapt en vergrendeld is in verticale stand.

In servicestand zetten

1 Zet de machine op een vlakke ondergrond. Activeer de handrem.

2 Laat het maaidek tot halverwege omhoog komen.

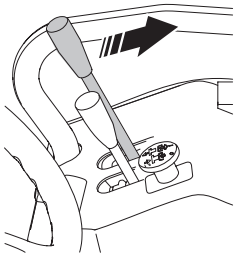

3 Zet de motor uit.

WAARSCHUWING! Laat nooit de cardanas in de machine met het ene uiteinde los. Als de motor start, kan die beschadigd raken.

4 Verwijder de hijsogen van het maaidek.

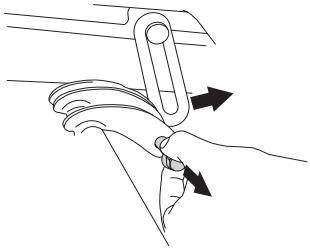

5 Verlaag het snij-aggregaat tot de laagste positie. Het snij-aggregaat hangt nu vrij aan de achterkant.

6 Verwijder de cardanas helemaal. Verwijder de vergrendelkettingen.

7 Koppel de hydraulische slangen los van de snelkoppelingen op de machine. **(Combi 132 X, Combi 155 X)**

8 Verwijder de stut van het maaidek.

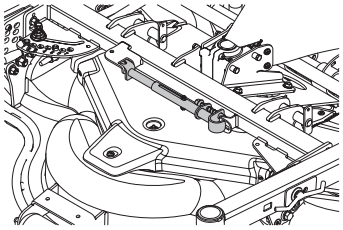

Als dit de eerste keer is dat de stut wordt verwijderd, moet u de veiligheidsriem ervan verwijderen en deze in het opbergvak onder de stoel plaatsen.

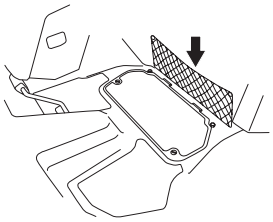

9 Bevestig de stut aan het hulpstuk onder de bodemplaat. Het hulpstuk is met rood gemarkeerd.

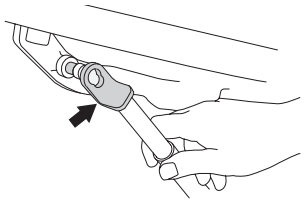

10 Plaats het andere uiteinde van de steun op de dwarsbuis op het snij-aggregaat. Trek de pen eruit en zet de steun over de dwarsbuis in de rood gemarkeerde stand.

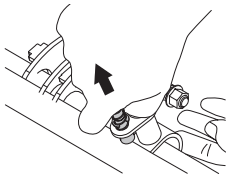

11 Ontgrendel de pen, zodat deze vastklikt over de dwarsbuis.

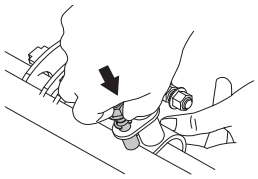

12 Start de motor en zet het maaidek omhoog naar de servicepositie.

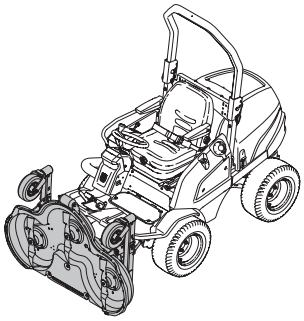

13 Zet het maaidek vast met de veiligheidsgordel die in het opbergvak onder de stoel is opgeborgen.

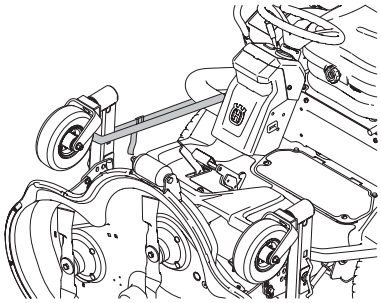

Terugkeer uit servicestand

1 Verwijder de veiligheidsgordel en plaats deze in het opbergvak.

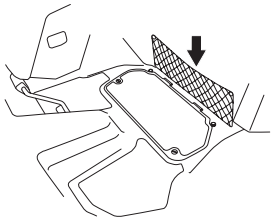

2 Verlaag het snij-aggregaat tot de laagste positie.

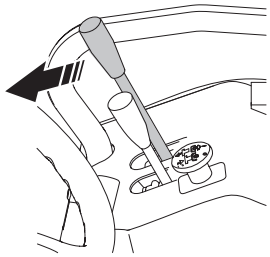

3 Verwijder de stut en plaats deze onder het maaidek.

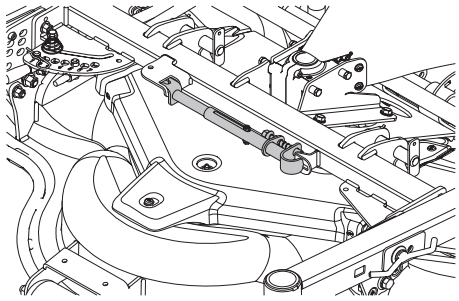

4 Bevestig de cardanassen aan het maaidek. Bevestig de voorste vergrendelketting op de afdekking van de cardankoppeling rondom de dwarspijp.

5 Starten van de motor. Laat het maaidek tot halverwege omhoog komen.

6 Bevestig de hijsogen die aan de hefarmen zijn bevestigd. Trek de pal naar buiten en druk het hijsoog naar binnen, één op elke hefarm.

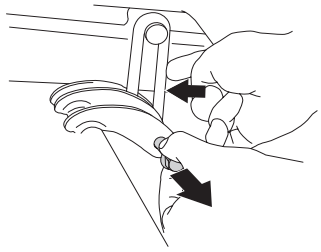

7 Laat het maaidek zakken.

Instellen van maaihoogte en kantelhoek.

Bij het monteren van de maai-inrichting moet u de maaihoogte en de kantelhoek instellen.

Deze bewerking moet in de genoemde volgorde gebeuren.

Uitgangspositie:

1 Controleer de luchtdruk van de banden. De druk in elk van de banden moet 1,5 bar/150 kPa/22 PSI bedragen.

2 Plaats de zitmaaier op een vlakke ondergrond.

3 Het maaidek moet volledig worden neergelaten op een vlakke ondergrond.

Maaihoogte - Combi 132, Combi 155

WAARSCHUWING! Houd onbevoegden op afstand. U dient ervoor te zorgen dat dieren en omstanders zich niet in het werkgebied bevinden.

1 Zet de machine op een vlakke ondergrond. Activeer de handrem.

2 Laat het maaidek tot halverwege omhoog komen.

3 Zet de motor uit. Stel de maaihoogte af door de hendel los te maken en de gewenste maaihoogte te selecteren. De maaihoogte (1-7) wordt binnen in de afstelplaat aangegeven. De hendel kan in verschillende openingen worden aangebracht, afhankelijk van de maaihoogte. Stel dezelfde hoogte in bij alle drie de afstelpunten.

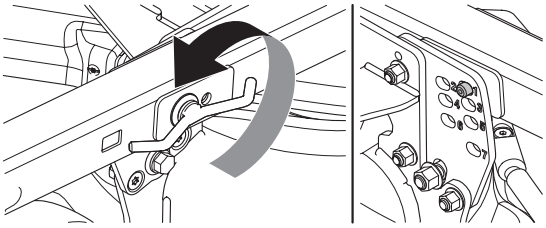

4 Draai met de hand de instelknop van de maaihoogte vast.

5 Stel het bedieningselement van de maai-inrichting af. Verwijder de borgpen en beweeg het bedieningselement in de gewenste positie. Stel dezelfde hoogte in bij alle drie de afstelpunten.

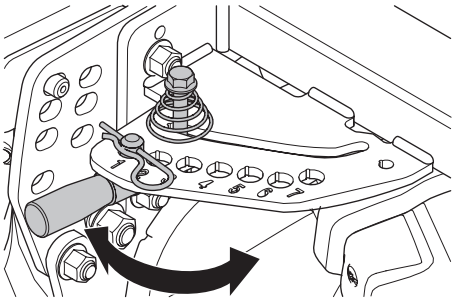

De hoogte kan in zeven verschillende standen worden ingesteld.

Frequentie	Maaihoogte in mm/inch, bij benadering
1	30 / 1,18
2	40 / 1,57
3	52 / 2,04
4	64 / 2,51
5	76 / 2,3
6	93 / 3,66
7	112 / 4,4

Kantelhoek - Combi 132, Combi 155

- Plaats de zitmaaier op een vlakke ondergrond.
- Controleer de luchtdruk van de banden. De druk in elk van de banden moet 1,5 bar/150 kPa/22 PSI bedragen.
- Meet de afstand tussen de grond en de rand van het element, aan de voor- en de achterkant van de kap.

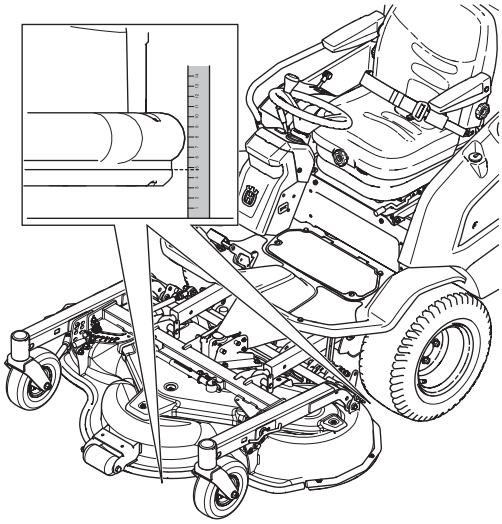

- De achterkant van de maai-inrichting moet 6–9 mm hoger zitten dan de voorkant.
- Draai indien nodig de borgmoer los en draai de afstelbeugel. Maak de hendel langer om de achterkant van de maai-inrichting te verhogen.

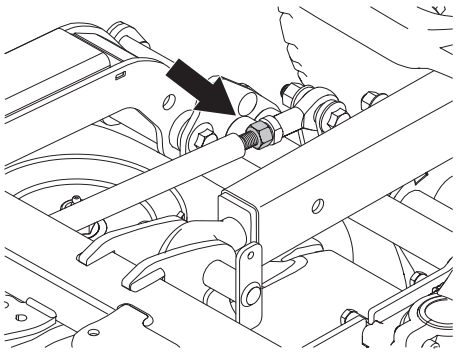

- Draai de borgmoer vast tegen het kogelgewricht.

Maaihoogte - Combi 132 X, Combi 155 X

WAARSCHUWING! Houd onbevoegden op afstand. U dient ervoor te zorgen dat dieren en omstanders zich niet in het werkgebied bevinden.

1 Zet de machine op een vlakke ondergrond. Activeer de handrem.

2 Zet het maai-element op de laagste maaihoogte en laat het maai-element zakken.

3 Stel de snijhoogte in door de hendel naar voren of naar achteren te bewegen. De hoogte-instelling is variabel.

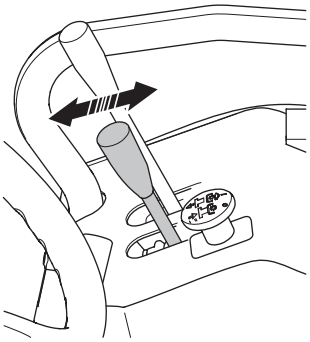

4 De geselecteerde maaihoogte wordt aangegeven op het maaidek.

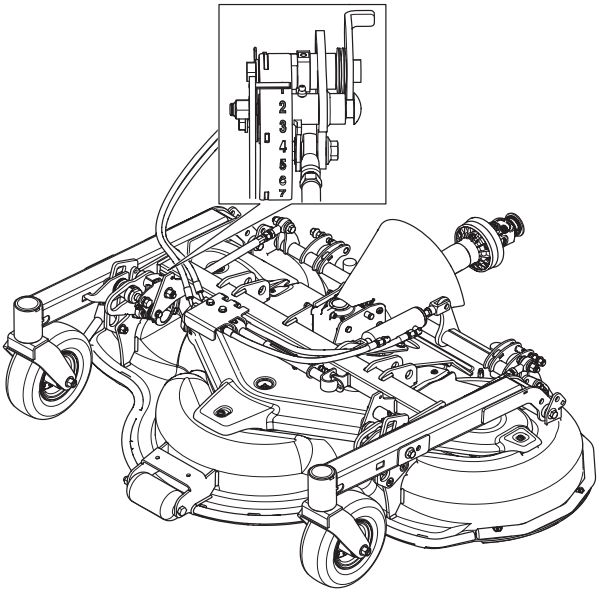

De functie omhoog/omlaag van de instellingsstang is afhankelijk van de locatie van de hydraulische slangen in de snelkoppelingen op de machine.

- Test de werking van de instellingsstang door de knop op de stang in te drukken en de stang naar voren en achteren te bewegen.
- Wissel de functies voor omhoog en omlaag om door de locatie van de hydraulische slangen te wijzigen.

Kantelhoek - Combi 132 X, Combi 155 X

- Plaats de zitmaaier op een vlakke ondergrond.
- Controleer de luchtdruk van de banden De druk in elk van de banden moet 1,5 bar/150 kPa/22 PSI bedragen.
- Meet de afstand vanaf de voorkant en achterkant van beide zijden van het maaidek tot de grond.

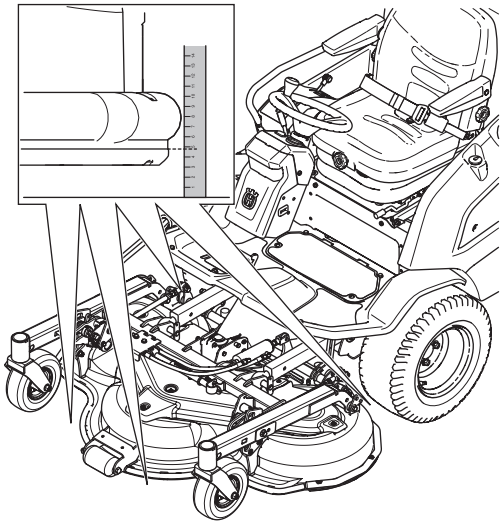

- De achterkant van de maai-inrichting moet 6–9 mm hoger zitten dan de voorkant.
- Draai indien nodig de borgmoer los en draai de afstelschroef aan beide zijden van het maaidek. Schuif de steun uit om de voorkant van het maaidek te heffen.

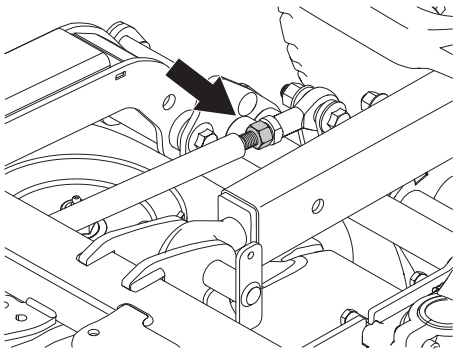

- Draai de borgmoer vast tegen het kogelgewricht.

Vervangen van de riemen van het maai-element

WAARSCHUWING! Draag beschermhandschoenen. Risico van beknelling bij het werken met de riem.

Op deze maai-elementen met botsbeveiligde messen worden de messen aangedreven door één V-snaar. Ga als volgt te werk om de V-snaar te vervangen:

1 Verwijder de schroeven waarmee de riemkappen zijn bevestigd en til deze eraf.

2 Gebruik de steun om de veer en de riem te ontspannen.

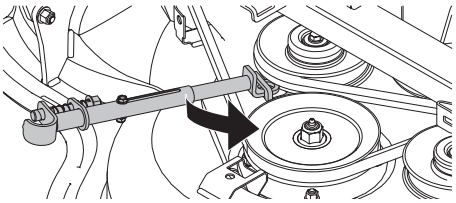

3 Wrik de riem van de poelies af.

4 Breng de riem op de riemschijven aan. Een sticker met een riemschema zit onder de riemkap van de maai-inrichting.

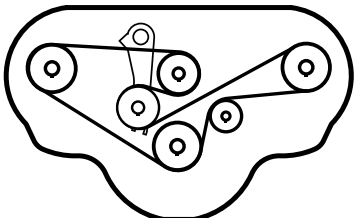

5 Monteer de kappen.

Controle van messen

Om het beste maairesultaat te bereiken is het belangrijk dat de messen onbeschadigd en scherp zijn.

Controleer of de bevestigingsbouten van de messen goed zijn aangedraaid. Draai de schroeven vast met een moment van 84 Nm.

BELANGRIJK! Een of meerdere niet-uitgebalanceerde bladen, veroorzaakt door schade of slechte uitbalancering na slijpen, kunnen trillingen in de machine veroorzaken.

Nadat de messen geslepen zijn, moeten ze uitgebalanceerd worden.

Bij een aanrijding met een hindernis waarbij schade is ontstaan, moeten beschadigde messen vervangen worden.

De bladen vervangen

- Zet het maai-element in servicestand, zie In servicestand zetten.
- Verwijder uit het werktuigframe.
- Zet het blad vast met een houten blok. Haal de bladbout los en verwijder de bladbout, de ring en het blad.

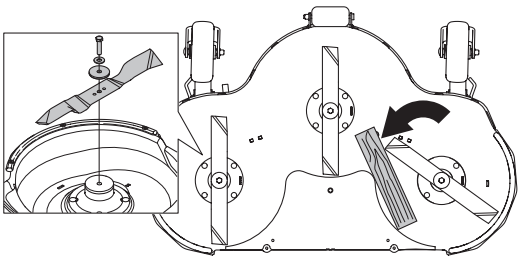

- Montage gebeurt in omgekeerde volgorde.
- Het blad moet zodanig worden gemonteerd dat de schuine uiteinden omhoog wijzen in de richting van de kap.

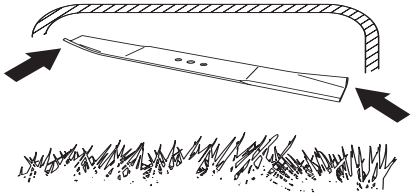

- Aanhaalmoment **80-84 Nm (8,15-8,56 kpm/59-62 lbft).**

WAARSCHUWING! Bescherm uw handen met handschoenen wanneer u aan de messen werkt.

BELANGRIJK! Wees altijd voorzichtig en gebruik uw gezond verstand. Vermijd situaties die uw capaciteiten te boven gaan. Als u na het lezen van deze instructies nog vragen hebt over de bedieningsprocedures dient u een expert te raadplegen voordat u verder gaat. Neem contact op met een erkende servicedealer.

Er moeten altijd originele reserve-onderdelen worden gebruikt. Zie de sectie "Technische gegevens" voor meer informatie.

Verwijderen van BioClip-plug

Om een Combi-maai-element om te zetten van BioClip-functie naar een maai-element met achteruitworp verwijdert u de BioClip-plug, die met drie bouten onder het maai-element vastzit.

1 Zet het maai-element in servicestand, zie In servicestand zetten.

2 Verwijder de drie bouten waarmee de BioClip-plug vastzit en haal de plug weg.

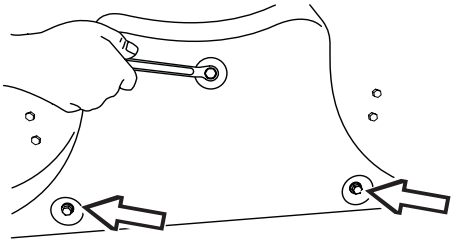

3 Tip: Monteer drie bouten M8x15 mm met volledig schroefdraad in de gaten om daar het schroefdraad te beschermen.

4 Zet het maai-element weer in normale stand terug.

Monteer de BioClip-plug in de omgekeerde volgorde.

Afstellen van de aftakasriemen

1 Draai de schroef (4) aan tot de huls tegen de framesteun zit. Draai de contramoer (3) aan terwijl u de schroef (4) tegenhoudt.

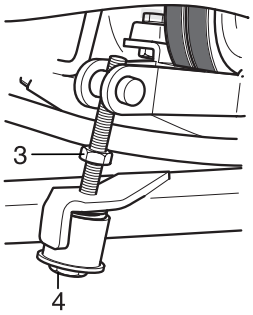

Vervangen van de aftakasriemen

WAARSCHUWING! Draag beschermhandschoenen. Risico van beknelling bij het werken met de riem.

Vervang de riemen altijd paarsgewijs.

1 Neem veiligheidshalve de sleutel uit het contact als u aanpassingen doet of onderhoud uitvoert.

2 Kantel de bestuurdersstoel.

3 Verwijder de dekplaat boven de aandrijfas van de hydraulische pomp.

4 Schroef de bouten (1) los in de koppeling die de aandrijfas met de hydraulische pomp verbindt, en verwijder de afstandsring (2) van de koppeling. De aandrijfas moet worden vastgezet met bv. een grote U-sleutel of schroevendraaier.

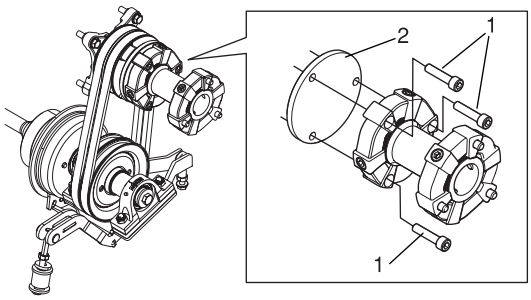

5 Draai de contramoer (3) los en ook de onderste schroef (4) totdat deze helemaal loskomt van de riemspanner.

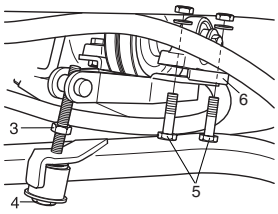

6 Verwijder de schroeven (5) van het achterste lagerplaatje en verwijder de afstandsring (6).

7 Knip/trek de oude riemen eraf.

8 Breng de nieuwe riemen aan door de spleet tussen de afstandsring en de hydraulische pomp.

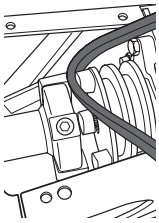

9 Schuif het onderste deel van de riem tussen de lagerbrug en de steun.

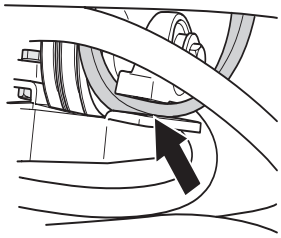

10 Schuif eerst de riem op de pompriemschijf en vervolgens op de onderste riemschijf. Doe hetzelfde met de andere riem.

11 Monteer de afstandsring (6) van de lagerbrug en schroef de lagerbrug vast met de bijbehorende schroeven (5). Aanhaalmoment: 47 Nm.

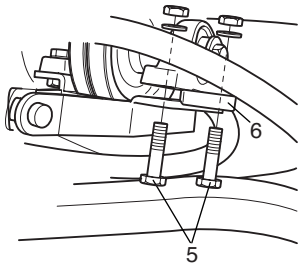

12 Plaats de afstandsring (2) terug en schroef de hydraulische pomp vast met de aandrijfas. Aanhaalmoment voor de schroeven (1): 47 Nm.

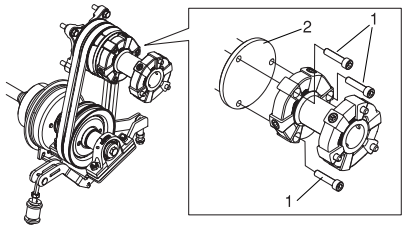

13 Monteer de riemspannerschroef met de veer en de huls. Draai de schroef (4) aan tot de huls tegen de framesteun zit. Draai de contramoer (3) aan terwijl u de schroef (4) tegenhoudt.

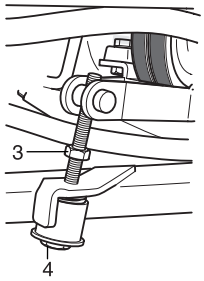

14 Controleer de riemspanning 25 uur na het vervangen van de riem.

Vervangen van koelvloeistof

Het juiste koelvloeistofpeil is belangrijk voor de goede werking van het koelsysteem. Daarom dient u het peil geregeld te controleren.

De koelvloeistof moet zichtbaar zijn als het bijvuldeksel is verwijderd.

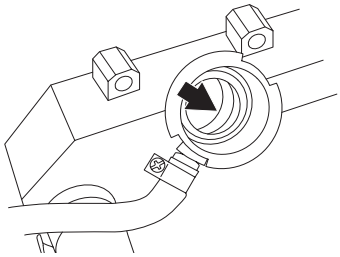

Herhaald koelvloeistofverlies duidt in eerste instantie op lekkage. Dan moet het koelsysteem door een vakman worden gecontroleerd. Alleen koelvloeistof bijvullen is niet voldoende.

Als de motor gaat koken, kan er koelvloeistofverlies optreden. Draai de radiatordop los en laat het koelmiddel afkoelen. Laat de motor afkoelen voordat u gaat bijvullen.

Het koelsysteem mag niet met zout water worden gevuld, want dat leidt tot corrosie aan de motor.

Ververs de koelvloeistof als die verkleurd of troebel is.

Het koelsysteem moet dan nauwkeurig worden schoongespoeld.

Gebruik alleen antivriesmiddelen op glycolbasis die voldoen aan de norm BS 6580:1992, ASTMD 3306-89 of AS 2108–1977 (aangegeven op de verpakking).

Het antivriesmiddel moet geschikt zijn voor lichtmetalen motoren.

Het juiste type is bij uw Husqvarna-leverancier verkrijgbaar.

Gebruik het antivriesmiddel het hele jaar door en ook in een klimaat zonder vorstproblemen.

Het antivriesmiddel bevat additieven die het koelsysteem tegen corrosie beschermen.

Ververs het koelwater en de antivries minstens om de twee jaar.

WAARSCHUWING! Maak het deksel niet te snel open als de motor warm is. Laat eerst de overdruk ontsnappen door het deksel gedeeltelijk los te maken. Risico van brandwonden. Draag veiligheidshandschoenen en een veiligheidsbril.

WAARSCHUWING! Antivriesmiddel en koelvloeistof zijn schadelijk voor de gezondheid. Bewaar deze in een gemerkte behouder buiten het bereik van kinderen en dieren.

- Maak bij het leegmaken de onderste slang van de koeler los.

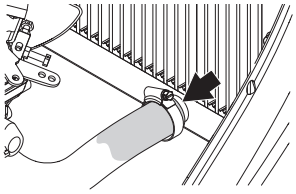

- Verwijder het bijvuldeksel.

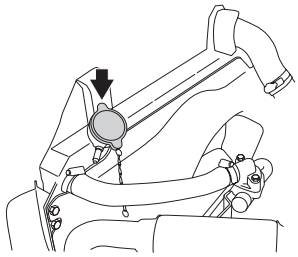

Vul alleen antivriesmiddel en water bij dat volgens de onderstaande tabel is gemengd.

Propyleenglycol (MPG)	Water	Vriespunt
60 %	40 %	-47 °C / -53 °F
50 %	50 %	-37 °C / -35 °F
40 %	60 %	-25 °C / -13 °F

BELANGRIJK! Doe nooit koude koelvloeistof in een warme motor. Gevaar voor ernstige motorschade.

- Controleer het koelvloeistofpeil zodra de motor enkele minuten heeft gedraaid na het bijvullen. Er kan resterende lucht uit het systeem zijn ontsnapt.

Controle van geluiddemper

WAARSCHUWING! Tijdens het gebruik en een tijdje daarna is de geluiddemper erg warm. Raak de geluiddemper niet aan wanneer hij warm is!

De geluiddemper werd ontworpen om het geluidsniveau zo laag mogelijk te houden, en om de uitlaatgassen weg te richten van de gebruiker.

- Controleer regelmatig of de geluiddemper heel is en of deze goed vast zit.

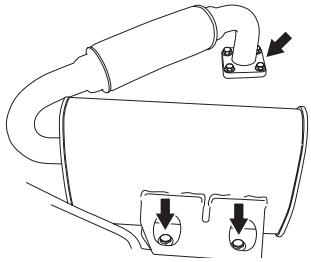

Controle van de spanning van de banden

De bandenspanning moet 1,5 bar/150 kPa/22 PSI zijn voor alle wielen voor het beste draagvermogen.

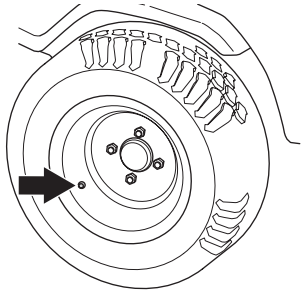

BELANGRIJK! Een verschillende spanning in de voorbanden brengt met zich mee dat de messen het gras maaien op een verschillende hoogte.

Controleer de accu

WAARSCHUWING! Lood-zuur-accu's geven explosieve gassen af. Voorkom vonken, open vuur en roken vlakbij accu's.

Draag altijd een veiligheidsbril in de buurt van accu's.

De machine heeft een onderhoudsvrije accu. De accu is voorzien van een service-indicator metdiverse kleuren.

- Wit = accu laden
- Groen = OK.
- Rood = accu vervangen.

Maak de accu en de houder met een zeepoplossing schoon.

Een afgedankte of vervangen accu moet als milieugevaarlijk afval worden behandeld.

Vervangen van brandstoffilter

De P520 D, P525 D heeft twee brandstoffilters, een voorfilter en een hoofdfilter.

Vervang de brandstoffilters na 100 uur (minstens een keer per seizoen) of vaker als ze verstopt raken.

Het voorfilter zit onder de accukast en moet als volgt worden vervangen.

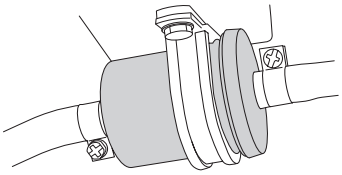

1 Klap de motorkap omhoog.

2 Maak de slangklemmen los.

3 Haal de slangklemmen weg bij het filter. Gebruik een platte tang.

4 Trek het filter los van de slanguiteinden.

5 Druk het nieuwe filter in de uiteinden van de leiding.

6 Zet de slangklemmen weer terug bij het filter.

Het hoofdfilter heeft een papieren inzetstuk dat als volgt moet worden vervangen.

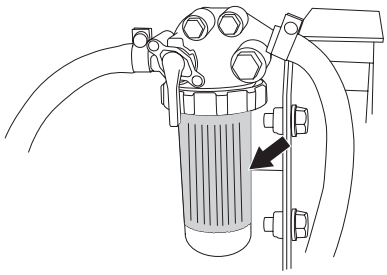

1 Open de motorkap.

2 Schroef de filterkap los en maak het papieren filter los.

Vervangen van luchtfilter

WAARSCHUWING! Het uitlaatsysteem is warm. Laat het afkoelen voordat u begint aan het vervangen van het luchtfilter.

Als de motor zwak lijkt of onregelmatig loopt kan de oorzaak zijn dat het luchtfilter is verstopt. Het is daarom van belang het luchtfilter regelmatig te vervangen (zie onder Onderhoud/ Onderhoudsschema voor het juiste service-interval).

Vervangen van luchtfilter gaat als volgt:

1 Klap de motorkap omhoog.

2 Maak de twee kliksluitingen los waarmee het filterdeksel vastzit en verwijder het.

BELANGRIJK!

Laat de motor nooit draaien wanneer het luchtfilter is verwijderd.

Slecht gefiltreerde aanzuiglucht is een belangrijke oorzaak van motorslijtage. Vervang het luchtfilter volgens het serviceschema of vaker in een stoffige omgeving.

De filters mogen niet geolied worden. Ze moeten droog worden gemonteerd.

3 Neem het filterpatroon uit het filterhuis.

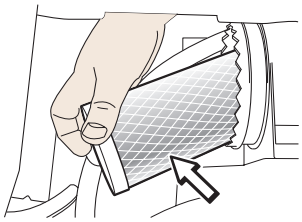

4 Veeg de luchtfilterbehuizing vanbinnen schoon. Gebruik eventueel een doek met kristalolie of brandstof. Water en perslucht zijn niet geschikt.

5 Reinig het filter door er voorzichtig mee op een hard oppervlak te kloppen. Gebruik geen perslucht om het filter te reinigen. Vervang het luchtfilter als dit nog steeds vuil is.

6 Breng een nieuw luchtfilterpatroon aan met de opening naar binnen en druk het vast.

7 Breng het luchtfilterdeksel weer aan, waarbij u oplet dat de deeltjesvanger naar onderen wijst.

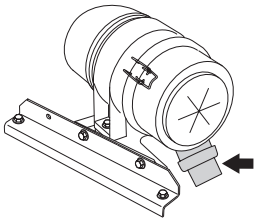

Vervangen van het inlaatfilter van het ventilatiesysteem

1 Draai de knoppen los.

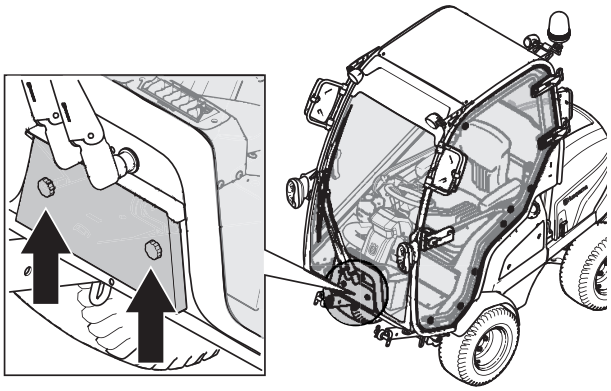

2 Trek de filterhouder eruit.

3 Neem het filter uit de filterhouder en borstel dit voorzichtig vrij van vuil. Vervang het filter, indien nodig.

Hoekoverbrenging van maai-inrichting

Motoroliepeil controleren

Controleer het oliepeil wanneer het maaidek zich in de laagste stand bevindt.

- Steek een schone metalen peilstok (ca. Ø3 mm) door de vulplug. Druk de peilstok omlaag tot op de bodem van het tandwielhuis (ca. 90 mm).

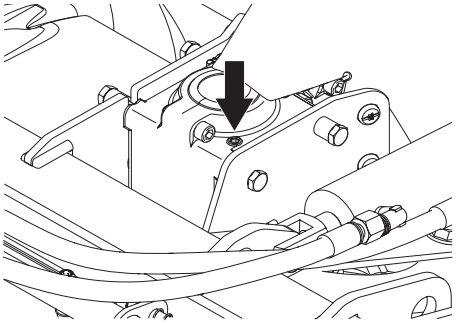

- Trek de metalen peilstok omhoog en lees het oliepeil af. Het oliepeil moet zich tussen 18-22 mm vanaf het uiteinde van de peilstok bevinden.
- Vul met transmissievloeistof SAE 80W/90 indien nodig.

N.B.! Bij een te hoog oliepeil bestaat het risico van olielekkage.

Olie verversen

- Tap de hoekoverbrenging af via de vulplug met behulp van een pomp met een kunststof buis die tot de onderkant van de behuizing reikt.

  Andere mogelijkheid: Verwijder de maai-inrichting en de kunststof kappen. Zet de maai-inrichting op de korte zijde en maak de hoekoverbrenging leeg via de plug.
- Vul de hoekoverbrenging met 80 ml transmissievloeistof SAE 80W/90

Controle van het oliepeil van de motor

Controleer het oliepeil in de motor als de machine horizontaal staat en de motor uit is.

- Klap de motorkap omhoog.
- Maak de peilstok daarna los en trek hem weer omhoog.
- Doe de peilstok vervolgens weer in het gat, **zonder hem in te schroeven.**
- Haal de peilstok omhoog en lees het oliepeil af.

Het oliepeil moet tussen de markeringen op de peilstok liggen.

- Als het peil in de buurt van het ADD-teken komt, vul dan olie bij tot het FULL-teken op de peilstok.

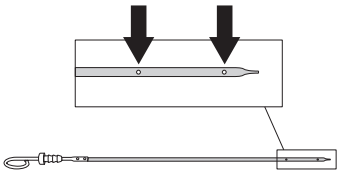

De olievuldop zit op het kleppendeksel.

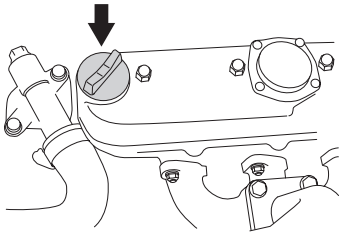

- Draai de peilstok stevig vast voor de motor wordt gestart.
- Start de motor en laat deze ca. 30 seconden stationair draaien.
- Zet de motor uit. Wacht 30 seconden en controleer het oliepeil.
- Vul indien nodig olie bij tot de olie het FULL-teken op de peilstok nadert.

Wij raden de volgende olieklasses aan:

- API-serviceklasse: CH4, ACEA E5 of hoger.

Kies een olie met een viscositeit volgens het temperatuurbereik in de afbeelding:

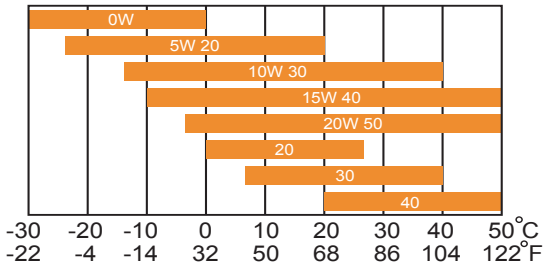

Meng geen verschillende soorten olie.

Vervangen van motorolie

WAARSCHUWING! De motorolie kan zeer warm zijn als deze direct na het stoppen afgetapt wordt. Laat de motor daarom eerst wat afkoelen.

De motorolie moet de eerste keer vervangen worden na 25 uur bedrijfstijd. Daarna moet het verversen om de 100 bedrijfsuren plaatsvinden.

1 Klap de motorkap omhoog.
2 Plaats een behouder onder de aftapplug van de motor.

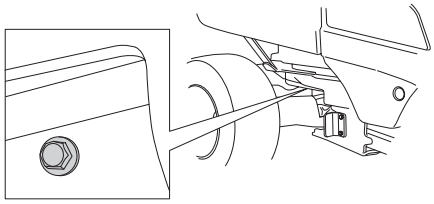

3 Verwijder de peilstok. Verwijder de aftapplug van de motor.
4 Laat de olie in het vat lopen.
5 Monteer de aftapklep en draai deze vast.
6 Vervang indien nodig het oliefilter.
7 Vul indien nodig olie bij tot de olie het FULL-teken op de peilstok nadert.
8 Laat de motor warm draaien, controleer daarna of er geen lekkage is rond de afdichting van de olieklep.
9 Controleer het oliepeil in de motor, vul bij indien nodig.

BELANGRIJK! Gebruikte motorolie, antivries en dergelijke vormen een gevaar voor de gezondheid en mogen niet op de grond of in de natuur worden geloosd; deze moeten altijd worden afgevoerd in een werkplaats of op een aangewezen afvoerlocatie. Voorkom contact met de huid, wassen met water en zeep mocht u evt. knoeien.

Vervangen van oliefilter

WAARSCHUWING! De motorolie kan zeer warm zijn als deze direct na het stoppen afgetapt wordt. Laat de motor daarom eerst wat afkoelen.

Het oliefilter zit rechts op de motor.

- Klap de motorkap omhoog.
- Plaats een geschikt vat om de olie in op te vangen.
- Draai het oude oliefilter tegen de klok in om het te verwijderen. Gebruik indien nodig een filtertang.

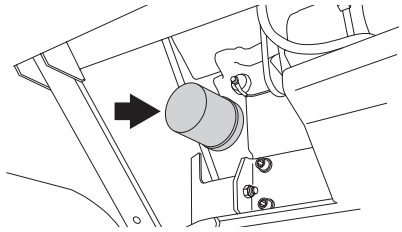

- Reinig de bevestiging van het oliefilter.
- Smeer de rubberen pakking van het nieuwe oliefilter lichtjes met nieuwe olie in.
- Monteer het oliefilter door het met de klok mee te draaien. Doe dit handmatig tot de rubberen pakking aanligt. Draai het nog een halve slag verder.
- Start de motor en laat deze ongeveer 3 minuten lopen. Stop hem vervolgens en kijk naar eventuele lekkage.
- Controleer het oliepeil in de motor, vul bij indien nodig.

BELANGRIJK! Gebruikte motor- en transmissieolie zijn schadelijk voor de gezondheid en mogen niet op de grond of in de natuur gegoten worden.

Vervangen filters moeten ingeleverd worden bij de werkplaats of een andere aangewezen plek voor verwerking.

Voorkom contact met de huid, wassen met water en zeep mocht u evt. knoeien.

Controle van het oliepeil van het hydraulisch systeem

Olie verversen en filters vervangen moet worden gedaan door een erkende servicewerkplaats en wordt in het werkplaatshandboek beschreven.

Maatregelen aan het systeem stellen bijzondere eisen aan netheid en het systeem moet worden ontlucht voor de machine in gebruik wordt genomen.

- Klap de zitting omhoog.
- Verwijder het bijvuldeksel. Het peil moet 40–60 mm bedragen vanaf de bovenkant van de zeef.

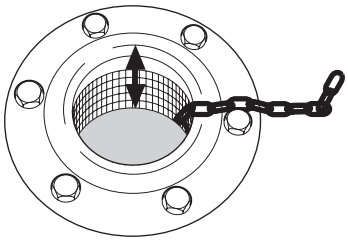

- Vul indien nodig volledig synthetische olie 10W/50 API SM of beter bij.

Controle van oliepeil in versnellingsbakken van transmissie

- Controleer met een oliepeilstok of er olie in de transmissie is.

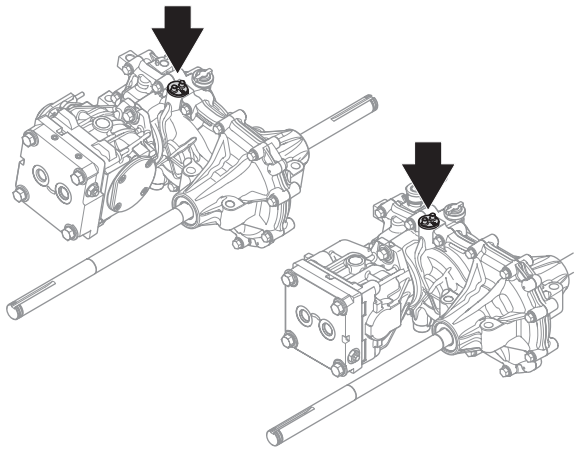

- Het oliepeil moet tussen de markeringen op de peilstok liggen.

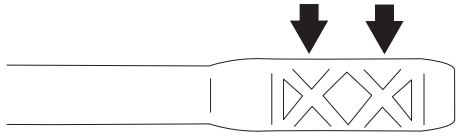

- Vul indien nodig volledig synthetische olie 10W/50 API SM of beter bij.

Smeringsschema

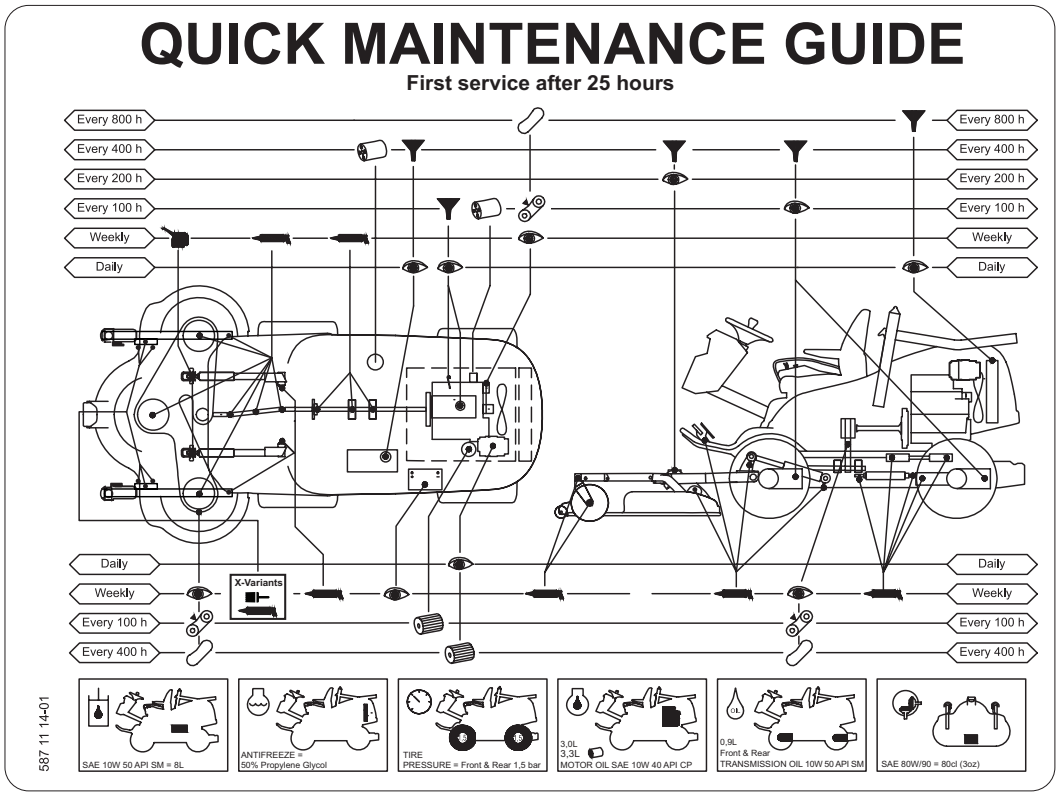

Legenda van smeerschema

Filter vervangen

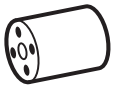

Olie vervangen

Niveaucontrole

Smeerdop

Oliekan

Controleer de staat en de spanning van de riemen

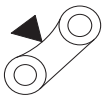

Vervangen van riemen

Algemeen

Verwijder de contactsleutel om te voorkomen dat de machine tijdens het smeren onverhoeds gaat draaien.

Als u met een oliekan smeert, moet die zijn gevuld met motorolie.

Als u met vet smeert, gebruikt u tenzij specifiek anders vermeld smeervet 503 98 96-01 of een ander chassis- of kogellagervet met goede corrosiebescherming.

Bij dagelijks gebruik van de zitmaaier moet er twee keer per week gesmeerd worden.

Veeg overtollig vet af na het smeren.

Het is belangrijk om geen smeermiddel op de riemen of de aandrijfoppervlakken van de riempoelies te laten belanden. Als dat toch gebeurt, verwijdert u het zo goed mogelijk met alcohol. Als de riem na reiniging met alcohol blijft slippen, moet hij worden vervangen.

Reinig riemen niet met benzine of andere aardolieproducten.

Hulpstuk

De smering en andere onderhoudswerkzaamheden voor optionele werktuigen en accessoires worden niet in deze handleiding beschreven. Deze apparatuur moet natuurlijk ook worden onderhouden. Zie de handleidingen van de betreffende accessoires voor instructies.

Zwenkwiellagers

4 nippels (wielen en zwenkaslagers), smeren met smeerspuit tot vet te voorschijn komt.

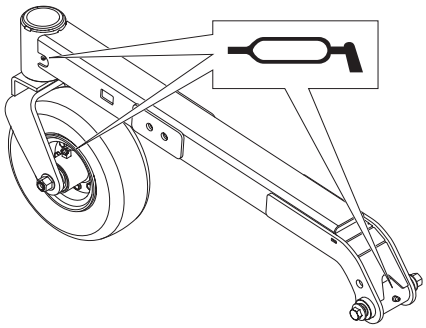

Koppelingen van de cardanas

- Verwijder de serviceklep.
- Maak de twee snelkoppelingen van de cardanas los en verwijder de cardanas.
- De cardanas heeft twee smeernippels, een op de voorste en een op de achterste koppeling. Smeer met een vetspuit tot het vet te voorschijn komt.

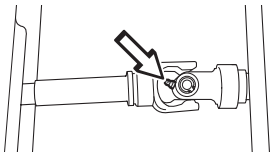

- Smeer ook op de telescopische voeg van de cardanas met vet.

Bevestiging van de maai-inrichting

- Smeer de kogelgewrichten en assen met olie.

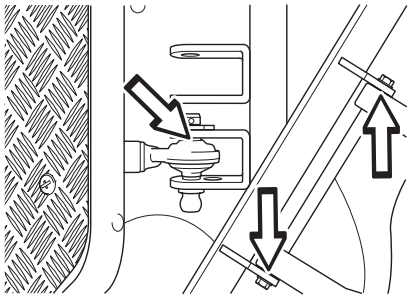

Achterste lagers van de hijsarmen

- Verwijder de serviceklep. Voor meer informatie, zie 'Verwijderen van afdekkingen zitmaaier'.
- 2 smeernippels, een aan elke zijde. Smeer met een vetspuit tot het vet te voorschijn komt.

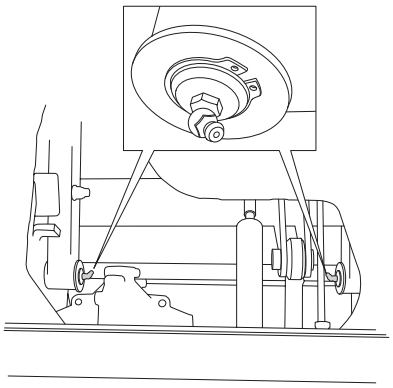

Hefcilinder

- Verwijder de serviceklep.
- 2 smeernippels, een aan elke zijde. Smeer met een vetspuit tot het vet te voorschijn komt.

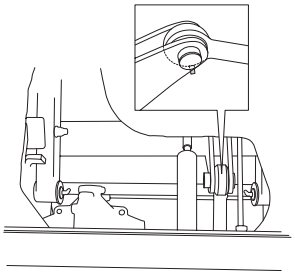

Voorste steunlager van de aandrijfas

- Smeer met een vetspuit tot het vet te voorschijn komt.

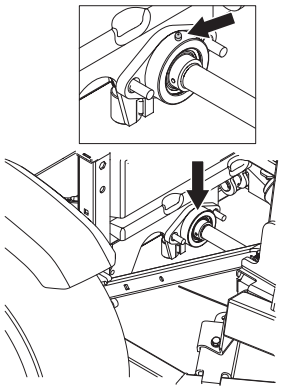

Achterste steunlager van de aandrijfas

- 2 smeernippels. Smeer met een vetspuit tot het vet te voorschijn komt.

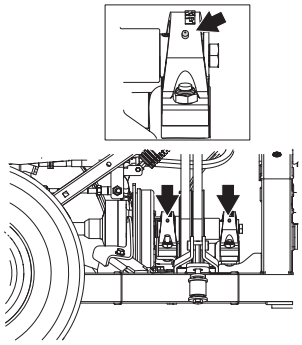

Stuurcilinder

De stuurcilinder heeft 2 smeernippels, een aan elke zijde.

- Smeer met een vetspuit tot het vet te voorschijn komt.

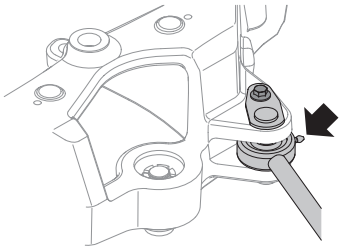

Gewrichtslager

- Hef de machine onder het gewrichtslager. Dit zorgt ervoor dat het vet in het juiste smeerpunt in het lager komt. (1)
- Smeer het gewrichtslager in het midden. Smeer met een vetspuit tot het vet te voorschijn komt. (2)

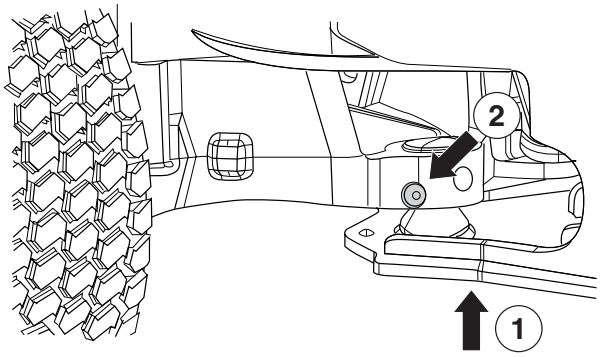

Schakelhendel

2 smeernippels, een aan elke zijde.

- Smeer met een vetspuit tot het vet te voorschijn komt.

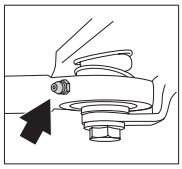

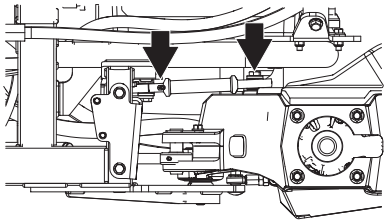

Draaiknoppen voor maaihoogte

- Smeer de voorste en achterste draaiknoppen met olie.

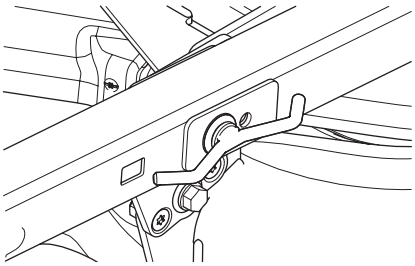

Bestuurdersstoel

- Klap de zitting omhoog.
- Smeer de hendel voor de lengte-instelling met olie.
- Smeer de geleiderails van de lengte-instelling met vet. Schuif de stoel heen en weer en smeer beide zijden.

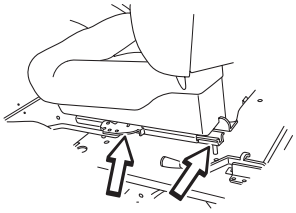

De kabels smeren

- Verwijder de rubberen mantel van de kabel voor het smeren.
- Smeer beide uiteinden van de kabels en zet de bedieningshendels in de uiterste standen tijdens het smeren.
- Breng na het smeren de rubberen mantels weer aan om de kabels.

Kabels met een huls lopen vast als ze niet regelmatig worden gesmeerd. Een vastgelopen kabel kan storingen veroorzaken, bijvoorbeeld onbedoeld activeren van de parkeerrem. Als een kabel aanloopt, verwijdert u de kabel en hangt u hem verticaal op. Smeer hem van boven met motorolie tot er onderaan olie uit begint te lopen.

Tip: vul een zakje met olie en bevestig dit met plakband sluitend aan de huls; laat de kabel een nacht verticaal aan het zakje hangen. Als u de kabel niet kunt smeren, moet hij worden vervangen.

Gas- en chokekabel, hendellagers

- Verwijder het rechter zijdeksel van de hendelbehuizing (3 schroeven) en open de motorkap.
- Smeer de blootliggende uiteinden van de kabels met de oliekan, ook die aan de kant van de motor.
- Zet de bedieningshendels in de eindstanden en smeer nogmaals.

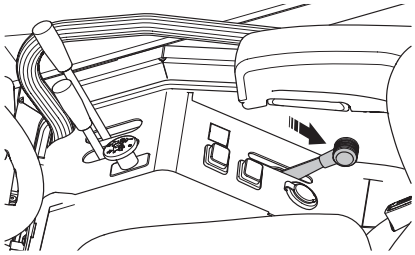

- Breng het zijdeksel weer aan op de hendelbehuizing.

Smeer de handremkabel

- Haal de rubberen bescherming weg en smeer de kabel met olie.

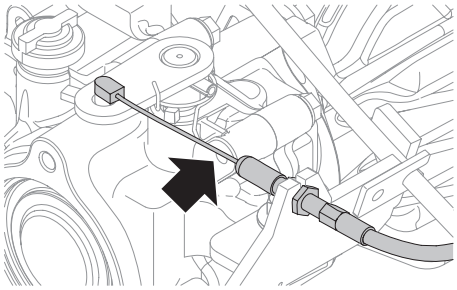

Storingsschema

Probleem	Oorzaak
De motor start niet	Geen brandstof in de brandstoftank
	Lucht in het brandstofsysteem
	Met verkeerde brandstof gevuld
	Gloeisysteem buiten werking
	Ernstige motorbeschadiging
De startmotor krijgt de motor niet rond	Accu leeg
	Slecht contact bij kabelaansluitingen van accupolen, contactslot of startmotor
	Aftakas (PTO) geactiveerd
	Lucht in het brandstofsysteem
	Zekering op of bij accu defect (2 ex. controleren)
	Startslot defect
	Defecte startmotor
	Parkeerrem niet geactiveerd
	Parkeerremschakelaar defect of onjuist afgesteld
De motor loopt onregelmatig	Defecte overstromingsklep
	Brandstoffilter verstopt
	Het luchtfilter verstopt
	Ventilatie van de brandstoftank verstopt
	Lage aanvoerdruk
	Losse brandstofdrukleiding (sproeierbuis)
	Defecte inspuiter
	Defecte inspuitpomp
	Defecte toevoerpomp
	Met verkeerde brandstof gevuld
	Ernstige motorbeschadiging
Abnormale uitlaatrook	
Zwarte rook	Onjuiste brandstofhoeveelheid uit inspuitpomp
	Defecte inspuiter
	Onjuiste timing van inspuitpomp
	Het luchtfilter verstopt
Blauwe rook	Te hoog motoroliepeil
	Ernstige motorbeschadiging
Witte rook	Afdichting van cilinderdeksel kapot
	Cilinderdeksel gebarsten
	Te hoog motoroliepeil
De motor lijkt zwak	Het luchtfilter verstopt
	Lucht in het brandstofsysteem
	Brandstoffilter verstopt
	Defecte overstromingsklep
	Lage aanvoerdruk
	Defecte toevoerpomp
	Onjuiste timing van inspuitpomp
	Ernstige motorbeschadiging
De motor raakt oververhit	De motor overbelast
	Te laag koelvloeistofpeil
	Luchtinlaat of koelflenzen verstopt
	Ventilator beschadigd
	Te weinig of geen olie in de motor
	Defect koelerdeksel
	Aandrijfriem van koelvloeistofpomp gebroken

Storingsschema

De accu wordt niet opgeladen	Een of meer cellen kapot
	Slecht contact bij de kabelaansluitingen van de accupolen
	Defecte generator
	Gebroken of slippende generatorriem
	Breuk in leidingen naar generator
	Slecht onderhouden accu
	Accu gesulfateerd
Machine trilt	De messen zitten los
	Beschadigde cardankoppeling
	De motor zit los
	Hydraulische pomp zit los
	Beschadigd steunlager van aftakas
	Hoekoverbrenging zit los
	Motor werkt niet met alle cilinders
	Poelie los of lager in maai-inrichting versleten
	Onbalans tussen een of meer messen, veroorzaakt door schade of slechte balancering na het slijpen
Ongelijkmatig maairesultaat	Messen bot
	Maaikast scheef afgesteld
	Lang of nat gras
	Grasopeenhoping onder de kap
	Verschillende spanning in de banden aan de rechter en linker kant
	Ongelijke bandendruk op zwenkwielen
	Te hoge rijsnelheid
	Te laag motortoerental
	Riem van maai-inrichting slipt
	Riem van aftakas slipt
	Te lage maaihoogte

TECHNISCHE GEGEVENS

	P 520D	P 525D
Afmetingen		
Rijklaar gewicht zonder maaielement, kg/lb	857/1889,3	907/1999,6
Bandenmaat	18 x 8,5 x 8	20x10x10
Bandenspanning achter en voor, kPa / bar / PSI	150/1,5/22	150/1,5/22
Motor		
Fabrikaat/Model	Kubota D902	Kubota D1105
Nominaal uitgangsvermogen motor, kW (zie opmerking 1)	14,5 @3000 rpm	18,7 @3000 rpm
Cilinderinhoud, cm^3/cu.in	898 / 54.8	1123 / 68.5
Stationair toerental, t/min	1800 ± 50	1750 ± 50
Max. toerental van de motor, t/min	3300	3200
Brandstof, dieselbrandstof	min. 45 Cetaan 2,0–4,5 cSt bij 40°C 0,835–0,855 kg/l zwavel < 0,2w%	min. 45 Cetaan 2,0–4,5 cSt bij 40°C 0,835–0,855 kg/l zwavel < 0,2w%
Tankinhoud, liter/USqt	25 / 6.6	25 / 6.6
Olie, klasse API CD of beter	SAE 10W/40	SAE 10W/40
Hoeveelheid olie incl. filter	3,3/3,5	3,3/3,5
Olieinhoud excl. filter, liter/USqt	3,0/3,2	3,0/3,2
Starten	Elektrisch	Elektrisch
Elektrisch systeem		
Type	12 V, min geaard	12 V, min geaard
Accu	12 V, 62 Ah	12 V, 62 Ah
Hoofdzekering, A	125	125
Voedingszekering printkaart, A	50	50
Verlichting		
Dimlicht	H7	H7
Parkeerlichten	W5W	W5W
Bochtlichten	PY21W	PY21W
Koplampen	H9	H9
Achterlichten	Led gaat branden	Led gaat branden
Zwaailamp	Led gaat branden	Led gaat branden
Koelsysteem		
Volume koelsysteem, l/USqt	3,7/3,9	3,7/3,9
Antivriesvloestof	≥ 50% propylenglykol (MPG)	≥ 50% propylenglykol (MPG)
Hydraulisch systeem		
Max. werkdruk, bar / psi	120 / 1740	120 / 1740
Max. werkstroom l/min / USgal/min	12 / 3,17	12 / 3,17
Volume hydraulische tank, l/USqt	8/8,5	8/8,5
Volume hydraulisch systeem, l/USqt	13/13,7	13/13,7
Transmissie		
Fabrikaat	Kanzaki KTM 23	Kanzaki KTM 23
Olie, klasse API SM, ACEA A3/B4	SAE 10W/50 Synthetic	SAE 10W/50 Synthetic
Olievolume versnellingsbak voor, l/USgal	0,9 / 0.24	0,9 / 0.24
Olievolume versnellingsbak achter, l/USgal	0,9 / 0.24	0,9 / 0.24
Max. hydraulische druk, bar/psi	275/3989	275/3989
Aandrijving		
Snelheid vooruit, km/u	0-15	0-18,5
Snelheid achteruit, km/u	0-12	0-14

Opm. 1: Het aangegeven nominale vermogen van de motor heeft betrekking op het gemiddelde nettovermogen (bij het opgegeven toerental) van een typische productiemotor voor het betreffende motormodel, gemeten volgens de SAE-norm J1349/ISO 1585. In massa geproduceerde motoren kunnen een afwijkende waarde geven. Het werkelijk geleverde vermogen van de geïnstalleerde motor op de uiteindelijke machine hangt af van de bedrijfssnelheid, de omgevingscondities en andere waarden.

TECHNISCHE GEGEVENS

Technische gegevens voor het maaidek		
Maaielement	**Combi 132**	**Combi 155**
Maaibreedte, cm/inch	132 / 52	155 / 61
Maaihoogtes, mm/inch	30-112 / 1.18-4.4	30-112 / 1.18-4.4
Gewicht, kg/lb	138 / 304	155 / 341,7
Hoekoverbrengingsolie	SAE 80W/90, volume 0,4 l	SAE 80W/90, volume 0,4 l
Mes		
Item	5861988-10	5441758-10
Meslengte, mm/inch	490 / 19,3	563 / 22.2

Technische specificaties voor geluids- en trillingsniveaus				
	P 520D		**P 525D**	
	Combi 132	**Combi 155**	**Combi 132**	**Combi 155**
Lawaai-emissie (zie opm. 2)				
Geluidsvermogen, gemeten dB(A)	104	104	104	104
Geluidsvermogen, gegarandeerd dB(A)	105	104	105	105
Geluidsniveau (zie opm. 3)				
Niveau geluidsdruk bij het oor van de gebruiker,dB(A)	88	90	88	89
Trillingsniveau (zie opm. 4)				
Trillingsniveau op het stuurwiel, m/s^2	1,7	1,7	1,7	1,7
Trillingsniveau in stoel, m/s^2	0,7	0,7	0,7	0,7

Technische gegevens voor het maaidek		
Maaielement	**Combi 132 X**	**Combi 155X**
Maaibreedte, cm/inch	132 / 52	155 / 61
Maaihoogtes, mm/inch	30-112 / 1.18-4.4	30-112 / 1.18-4.4
Gewicht, kg/lb	148 / 326	163 / 359
Hoekoverbrengingsolie	SAE 80W/90, volume 0,4 l	SAE 80W/90, volume 0,4 l
Mes		
Item	5861988-10	5441758-10
Meslengte, mm/inch	490 / 19,3	563 / 22.2

Technische specificaties voor geluids- en trillingsniveaus				
	P 520D		**P 525D**	
	Combi 132 X	**Combi 155 X**	**Combi 132 X**	**Combi 155 X**
Lawaai-emissie (zie opm. 2)				
Geluidsvermogen, gemeten dB(A)	104	104	104	104
Geluidsvermogen, gegarandeerd dB(A)	105	104	105	105
Geluidsniveau (zie opm. 3)				
Niveau geluidsdruk bij het oor van de gebruiker,dB(A)	88	90	88	89
Trillingsniveau (zie opm. 4)				
Trillingsniveau op het stuurwiel, m/s^2	1,7	1,7	1,7	1,7
Trillingsniveau in stoel, m/s^2	0,7	0,7	0,7	0,7

Opm. 2: Emissie van geluid naar de omgeving gemeten als geluidsvermogen (L_{WA}) volgens EG-richtlijn 2000/14/EG.

Opm. 3: Geluidsdrukniveau volgens ISO 5395. De gerapporteerde gegevens voor het geluidsdrukniveau vertonen een typische statistische spreiding (standaardafwijking) van 1,2 dB (A).

Opm. 4: Trillingsniveau volgens ISO 5395. De gerapporteerde gegevens voor het trillingsniveau vertonen een typische statistische spreiding (standaardafwijking) van 0,2 m/s^2 (stuurwiel) en 0,8 m/s^2 (stoel).

Afmetingen zitmaaier

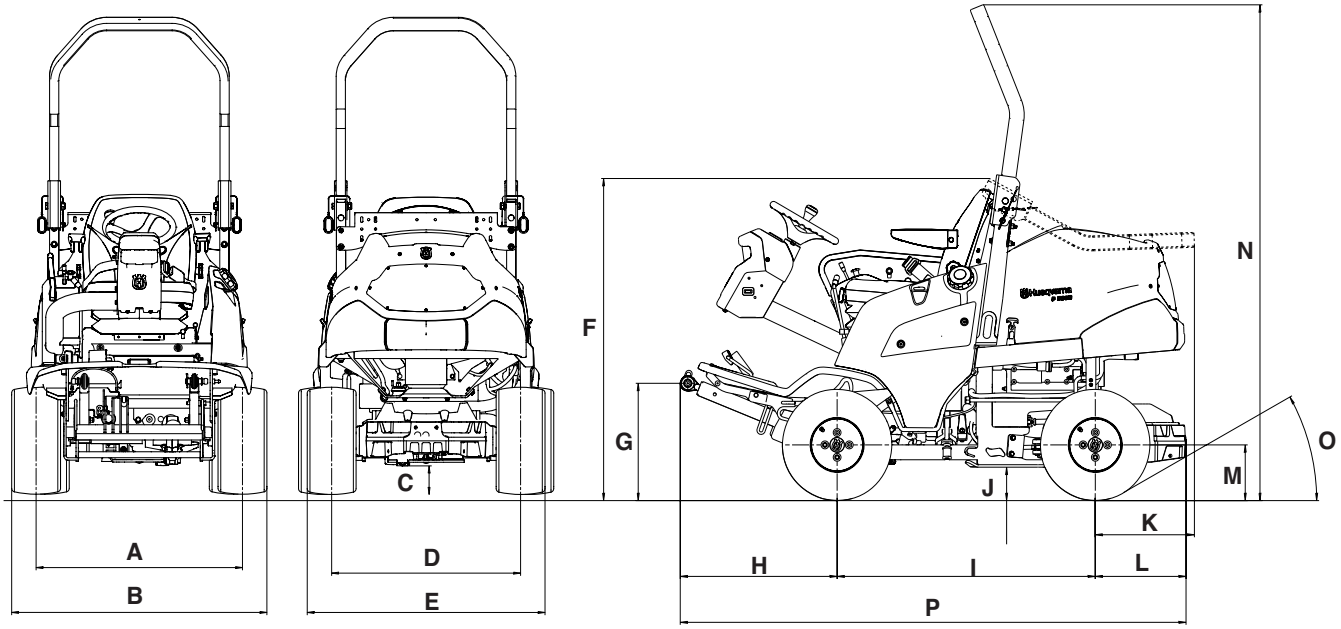

	P 520D	P 525D
A	897 mm	904 mm
B	1110 mm	1139 mm
C	120 mm	145 mm
D	821 mm	828 mm
E	1034 mm	1063 mm
F	1301 mm	1326 mm
G	474 mm	499 mm
H	644 mm	644 mm
I	1060 mm	1060 mm
J	135 mm	160 mm
K	407 mm	407 mm
L	373 mm	373 mm
M	225 mm	250 mm
N	2003 mm	2028 mm
O	29°	36°
P	2077 mm	2077 mm

Afmetingen cabine

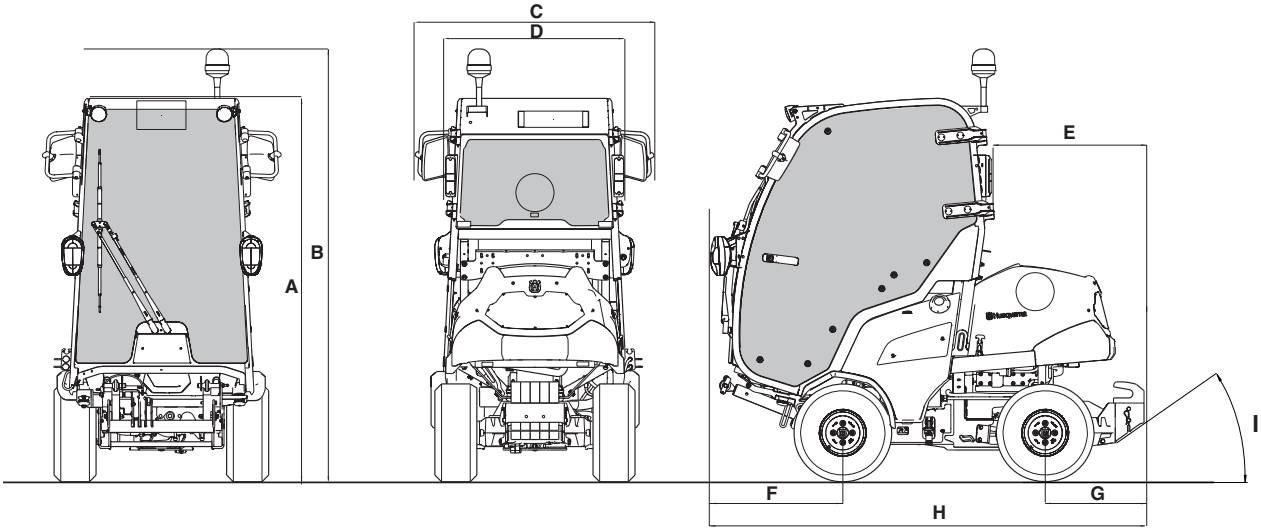

	P 520D	P 525D
A	1983 mm	2008 mm
B	2242 mm	2267 mm
C	1251 mm	1251 mm
D	883 mm	883 mm
E	800 mm	800 mm
F	692 mm	692 mm
G	518 mm	518 mm
H	2269 mm	2269 mm
I	29°	36°

Afmetingen cabinesteun

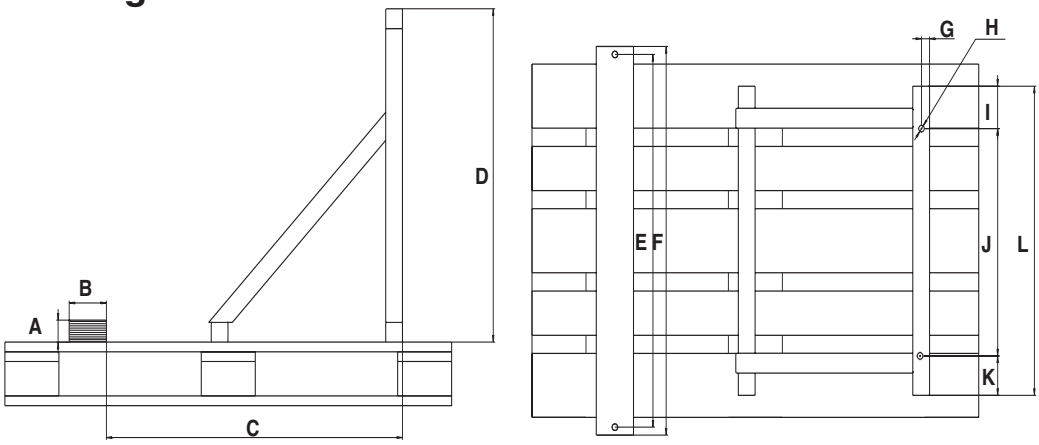

A	50 mm
B	100 mm
C	800 mm
D	755 mm
E	844 mm
F	880 mm
G	22,5 mm
H	(4x) Ø15
I	96 mm
J	515 mm
K	89 mm
L	700 mm

TECHNISCHE GEGEVENS

BELANGRIJK! Wanneer dit product versleten is en niet langer wordt gebruikt, moet het voor hergebruik bij de dealer of een andere instantie ingeleverd worden.

BELANGRIJK! Om verbeteringen te kunnen doorvoeren kunnen de specificaties en de vormgeving veranderd worden zonder speciale mededeling.

Denk eraan, dat geen enkele gerechtelijke eis, van welke aard dan ook, kan worden gesteld op grond van de informatie in deze gebruiksaanwijzing.

Gebruik alleen originele onderdelen bij reparaties. Als andere onderdelen worden gebruikt, eindigt de geldigheid van de garantie.

EG-verklaring van overeenstemming (Alleen geldig voor Europa)

Husqvarna AB, SE-561 82 Huskvarna, Zweden, telefoon: +46-36-146500, verklaart hierbij dat de zitmaaier Husqvarna P 520D en P 525D met een serienummer uit het jaar 2015 en verder (het jaar met daaropvolgend een serienummer wordt duidelijk aangegeven op het productplaatje), in overeenstemming is met de voorschriften in de RICHTLIJN VAN DE RAAD:

van 17 mei 2006 "betreffende machines" **2006/42/EG**.

van 26 februari 2014 ”betreffende elektromagnetische compatibiliteit” **2014/30/EU**.

van 8 mei 2000 ”betreffende geluidsemissie door materieel voor gebruik buitenshuis” **2000/14/EG**.

De volgende geharmoniseerde normen zijn van toepassing: **EN ISO 12100-2, ISO 5395**

Aangemelde instantie: **0404, SMP Svensk Maskinprovning AB**, Box 7035, SE-750 07 Uppsala, heeft rapporten opgesteld inzake een beoordeling van de overeenstemming met bijlage VI van Richtlijn 2000/14/EG van de Raad van 8 mei 2000 betreffende "de geluidsemissie door materieel voor gebruik buitenshuis".

De certificaten hebben nummer: **01/901/165 , 01/901/166 ,01/901/243 ,101/901/244**

Huskvarna, 16 september 2015

Claes Losdal, Manager R/Tuinproducten (erkende vertegenwoordiger voor Husqvarna AB en verantwoordelijk voor technische documentatie.)

Originele instructies

1157845-36

2017-10-13