Operatoriaus vadovas

P 520D – su kabina
P 525D – su kabina

Prieš naudodami įrenginį, atidžiai perskaitykite operatoriaus vadovą ir įsitikinkite, ar viską gerai supratote.

SUTARTINIAI ŽENKLAI

Simboliai

Šie simboliai yra ant traktoriuko ir naudojimo instrukcijoje.

PERSPĖJIMAS! Dėl neapdairios ar neteisingos eksploatacijos naudotojas ar kiti asmenys gali rimtai ar net mirtinai susižeisti.

Prieš naudodami įrenginį, atidžiai perskaitykite operatoriaus vadovą ir įsitikinkite, ar viską gerai supratote.

Visada dėvėkite:

- Pripažintas apsaugines ausines

Šis gaminys atitinka galiojančius Europos (CE) reikalavimus.

Greitai

Lėtai

Išjunkite varikli.

Degalai

Alyvos slėgis

Atgal

Į priekį

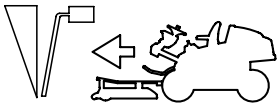

Užvedimo instrukcija

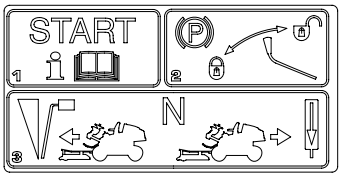

Uždegimas

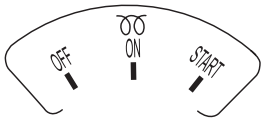

Stovejimo stabdys

Triukšmo emisija į aplinką pagal Europos Bendrijos direktyvą. Įrenginio emisija pateikiama skyriuje "Techniniai duomenys" ir ant lipduko.

Traktoriaus darbo veleno (TDV) įjungimas

Traktoriaus darbo veleno (TDV) išjungimas

Įspėjimas: sukamosios dalys. Saugokite rankas ir kojas.

Saugokitės, kad Jūsų rankų ir kitų kūno dalių neįtrauktų ir nesutraiškytų besisukantis diržinės pavaros skriemulys.

Besisukantys peiliai Veikiant varikliui, po gaubtu niekada nekiškite rankų ar kojų

Niekada nevažiuokite per nuokalnę skersai

Niekada nesinaudokite traktoriuku, jei netoliese yra žmonių, o ypatingai – vaikų ar gyvūnų.

Niekada neimkite ant traktoriuko daugiau keleivių arba daiktų

SUTARTINIAI ŽENKLAI

Be pjovimo agregato važiuokite labai lėtai

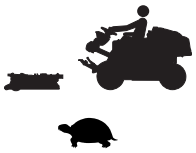

Suspaudimo traumų pavojus!

Pavojus sutraiškyti, patekus tarp kėlimo svirčių ir pagrindo plokštės.

Kai rėmas pakeltas, saugos diržus naudoti privaloma.

Kai rėmas atlenktas atgal, saugos diržų naudoti NEGALIMA.

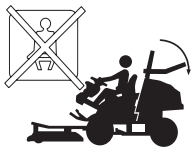

Įspėjimo lygių paaiškinimas

Įspėjimai yra suskirstyti į tris lygius.

PERSPĖJIMAS!

PERSPĖJIMAS! Taikomas, kai operatoriui kyla mirtino arba rimto sužeidimo pavojus arba kai tikėtina, kad bus pakenkta aplinkai, jei nesilaikoma naudojimo vadove pateiktų instrukcijų.

SVARBU!

SVARBU! Taikomas, kai operatoriui kyla sužeidimo pavojus arba kai tikėtina, kad bus pakenkta aplinkai, jei nesilaikoma naudojimo vadove pateiktų instrukcijų.

PASTABA!

PASTABA! Taikomas, kai kyla pavojus sugadinti medžiagas ar įrenginį, jei nesilaikoma naudotojo vadove pateiktų instrukcijų.

Turinys

SUTARTINIAI ŽENKLAI
Simboliai 2
Įspėjimo lygių paaiškinimas 3
TURINYS
Turinys 4
Priežiūros žurnalas
Pristatymo paslauga 6
Po pirmųjų 25 valandų. 6
PRISTATYMAS
Gerbiamas kliente! 7
Važiavimas ir pervežimas viešaisiais keliais 7
Vilkimas 7
Naudojimas 7
Apdrauskite savo traktoriuka 7
Gera technine priežiura 8
KAS YRA KAS?
Kas yra įrenginyje? 9
ĮRENGINIO SAUGOS ĮRANGA
Bendra informacija 10
Uždegimo mygtukas 10
Apsauginė elektros grandinė 10
Signalinė lempa 10
Greicio reguliatorius 10
Stovejimo stabdys 11
AAK (apsauginė apsivertimo konstrukcija) 11
Saugos diržas 12
Atsvara 12
Duslintuvas 12
Apsauginis dangtis 12
MONTAVIMAS IR REGULIAVIMAS
Sauga surenkant ir ruošiant įrenginį darbui 13
Pjovimo agregatas 13
Pjovimo agregato tvirtinimas 13
Pjovimo agregato išmontavimas 15
Sėdynės reguliavimas 16
Papildomos pagalbinės pakėlimo sistemos nuostatos 16
Durelių išmontavimas 16
Kabinos išmontavimas 17
AAK (apsauginės apsivertimo konstrukcijos) surinkimas 18
AAK (apsauginės apsivertimo konstrukcijos) nulenkimas 18
DEGALAI
Bendra informacija 19
Degalų sumaišymas 19
Žieminiai degalai 19
Degalų pripylimas 19
Gabenimas ir laikymas 19
DARBAS
Bendros saugos priemonės 20
Asmens saugos priemonės 20
Kitos saugos priemonės 20
Darbo sauga 21
Prietaisų skydelis 21
Traktoriuko valdymas 21
Žibintai ir elektros lizdas 23
Valdymas – kabina 23
Valdymas – valdymo skydas 24
Šildymo ir vedinimo sistema 24
Gabenimas ir laikymas 24
Kabinos transportavimas ir saugojimas 25
Gabenimas išjungus variklį 25
Apėjimo vožtuvai 25
ĮJUNGIMAS IR IŠJUNGIMAS
Prieš užvedant variklį 26
Variklio paleidimas 26
Kaip užvesti varikli su silpnu akumuliatoriumi 27
Stabdymas 28
Variklio išjungimas 28
TECHNINĖ PRIEŽIŪRA IR REMONTAS
Priežiuros grafikas 29
Bendra informacija 30
Valymas 30
Aušinimo oro tiekimo tikrinimas 30
Radiatoriaus kamerų valymas 30
Oro filtro valymas 30
Variklio ir duslintuvo valymas 31
Traktoriuko gaubtu išmontavimas 31
Siurblio ir generatoriaus dirželio reguliavimas 31
Pakeisti siurblio ir generatoriaus dirželį 31
Stovėjimo stabdžių reguliavimas 32
Lempučių keitimas 32
Pagrindinis saugiklis 33
Pjovimo agregato aptarnavimo padetis 34

TURINYS

Pjovimo aukščio ir posvyrio kampo reguliavimas 36
Pjovimo agregato diržų keitimas 37
Peiliu tikrinimas 38
Peilių keitimas 38
BioClip jungties nuemimas 38
TDV dirželių reguliavimas 38
TDV dirželių keitimas 38
Aušalo keitimas 39
Duslintuvo tikrinimas 40
Oro slegio padangose tikrinimas 40
Patikrinkite akumuliatorių 40
Kuro filtro keitimas 40
Oro filtro keitimas 41
Vėdinimo sistemos oro įsiurbimo filtro keitimas 41
Pjovimo agregato kampinė pavara 41
Variklio alyvos lygio tikrinimas 42
Variklio alyvos keitimas 42
Alyvos filtro keitimas 43
Patikrinkite alyvos lygį hidraulinėje sistemoje 43
Patikrinkite alyvos lygį transmisijos pavarų dėžėse 43
Tepimas
Tepimo tvarkaraštis 44
Bendra informacija 44
Priedai 44
Ratų sukimosi ašies guoliai 45
Universalaus varančiojo veleno jungtys 45
Pjovimo agregato laikiklis 45
Kėlimo svirties galiniai guoliai 45
Kėlimo cilindras 45
Varančiojo veleno priekinis atraminis guolis 45
Varančiojo veleno galinis atraminis guolis 45
Vairo mechanizmo cilindras 46
Jungties guolis 46
Lanksto laikiklis 46
Pjovimo aukščio nustatymo rankenos 46
Vairuotojo sėdynė 46
Laidų tepimas 46
Droselio sklendės laidai, svirties guoliai 46
Sutepkite stovejimo stabdio trosus 46
Gedimu paieška
TECHNINIAI DUOMENYS
Ride-on“ traktoriuko matmenys 51
Kabinos matmenys 52
Kabinos atramos matmenys 53
EB atitikties patvirtinimas 54

Pristatymo paslauga

1 Įkraukite akumuliatorių bent 4 valandas ne didesne kaup 5 A srove. ☐

2 Patikrinkite aušalo / antifrizo lygį. ☐

3 Patikrinkite ir nustatykite tinkamą oro slėgį padangose (150 kPa, 1,5 bar, 21,8 PSI). ☐

4 Patikrinkite, ar pakanka alyvos pjovimo agregato kampinėje pavaroje. ☐

5 Patikrinkite, ar variklyje yra pakankamas kiekis alyvos. ☐

6 Patikrinkite, ar transmisijos alyvos bake yra alyvos. ☐

7 Pritaisykite pjovimo agregatą. ☐

8 Nustatykite pjovimo agregatą:

Nustatykite pjovimo agregatą taip, kad jo apatinis kraštas būtų maždaug 6–9 mm aukščiau už jo priekinį kraštą. ☐

Atlikite pjovimo agregato aukščio reguliavimo funkcijos bandymą. **– Combi 132 X, Combi 155 X** ☐

9 Sutepkite universalųjį varantįjį veleną tepalu. ☐

10 Prijunkite akumuliatorių. ☐

11 Įpilkite degalų ir užveskite variklį. ☐

12 Patikrinkite, ar mašina nejuda, kai yra nustatyta neutrali padėtis. ☐

13 Patikrinkite:

Važiavimą į priekį. ☐

Važiavimą atgal. ☐

Peilių įjungimą. ☐

Sėdynės saugiklį. ☐

Stovėjimo stabdžio avarinis jungiklis. ☐

14 Informuokite klientą apie:

Planinės mašinos techninės priežiūros reikalavimai ir pranašumai. ☐

Priežiūros ir vedamo priežiūros žurnalo įtaką, kai mašina perduodama kitam naudotojui. ☐

Garantija transmisijai galioja tik tokiu atveju, jei priekinių ir galinių ratų sukimosi greitis buvo tikrinamas vadovaujantis techninės priežiūros tvarkaraščiu. Jei reikia, sureguliuokite pagal lentelėje, esančioje remonto instrukcijoje, pateiktas reikšmes. Atlieka įgaliotas techninės priežiūros paslaugas teikiantis prekybos atstovas. Jeigu šis reguliavimas neatliekamas, galima sugadinti sistemą. ☐

Jeigu aplinkos temperatūra nukrinta žemiau 0 °C, mašiną reikia bent 10 minučių pašildyti, kad įkaistų hidraulinė alyva ir transmisija. Priešingu atveju galite sugadinti transmisiją ir taip sutrumpinti jos eksploatacijos trukmę. ☐

BioClip naudojimo sritys. ☐

Užpildykite pardavimo lapelį ir pan. ☐

Ši pristatymo paslauga atlikta. Neliko jokių pastabų. Pažymima:

Data:
Rida:
Parašas:
Žymeklis:

Po pirmųjų 25 valandų.

1 Pakeiskite variklio alyvą ir alyvos filtrą. ☐

2 Transmisijos pavarų dėžių (priekinės ir galinės) alyvos keitimas. ☐

3 Pakeiskite variklio hidraulines alyvos filtra ☐

4 Priekinių ir galinių ratų sukimosi greitį tikrinkite pagal techninės priežiūros tvarkaraštį. ☐

PRISTATYMAS

Gerbiamas kliente!

Dekojame, kad pasirinkote Husqvarna Rider traktoriuka. Husqvarna „Rider“ traktoriukų konstrukcija unikali, juose priekyje sumontuotas pjovimo agregatas ir patentuotas lankstinis vairavimo mechanizmas. Rider traktoriuko konstrukcija pasiekia didžiausia našuma net mažose ir siaurose erdvese. Prie mašinos našumo prisideda ir vienoje vietoje sugrupuotos valdymo svirtys bei pedalais valdoma hidrostatine transmisija.

Šis operatoriaus vadovas yra labai naudingas. Vadovaudamiesi ja (kaip naudotis traktoriuku, ji aptarnauti, prižiureti ir t.t.) gerokai pailginsite mašinos eksploatavimo trukme ir net padidinsite verte pardavimo atveju.

Parduodami savo Rider traktoriuka, naujajam savininkui butinai perduokite ir naudojimo instrukcija.

Techninės priežiūros žurnalas pridėtas prie naudotojo instrukcijos. Pasirūpinkite, kad techninės priežiūros ir taisymo darbai būtų patvirtinti dokumentais. Gerai vedamas žurnalas sumažins sezonines technines priežiuros sanaudas ir padidins mašinos verte pardavimo atveju. Atnešę įrenginį remontuoti į dirbtuves, turėkite su savimi techninės priežiūros žurnalą.

Važiavimas ir pervežimas viešaisiais keliais

Prieš važiuodami traktoriuku viešaisiais keliais arba ji pervežda mi, perskaitykite keliu eismo nurodymus. Noredami traktoriuka pervežti, visada naudokite pripažintas fiksavimo priemones ir pasirupinkite, kad jis butu saugiai pritvirtintas.

Vilkimas

Jei mašina turi hidrostatinę pavarų dėžę, ją nedideliu greičiu tempkite tik nedidelius atstumus, kitaip galite sugadinti.

Velkant mašiną, transmisiją reikia atjungti, žr. nurodymus skyriuje „Apėjimo vožtuvai“.

Naudojimas

Šis sodo traktoriukas skirtas žolei pjauti atviruose ir horizontaliuose vejos plotuose. Be to, yra tam tikras skaičius gamintojo rekomenduojamų priedų, kurie išplečia panaudojimo sritį. Dėl išsamesnės informacijos apie turimus priedus prašome kreiptis į savo prekybos atstovą. Šią mašiną galima naudoti tik su gamintojo rekomenduojama įranga. Naudokite tik pagal paskirtį. Butina rupestingai laikytis gamintojo pateiktu valdymo, priežiuros ir remonto nurodymu.

SVARBU! Garantija transmisijai galioja tik tokiu atveju, jei priekinių ir galinių ratų sukimosi greitis buvo tikrinamas vadovaujantis techninės priežiūros tvarkaraščiu. Jei reikia, sureguliuokite pagal lentelėje, esančioje remonto instrukcijoje, pateiktas reikšmes. Atlieka įgaliotas techninės priežiūros paslaugas teikiantis prekybos atstovas. Jeigu šis reguliavimas neatliekamas, galima sugadinti sistemą.

Mašina valdyti, prižiureti ir remontuoti leidžiama tik susipažinusiems su mašinos ypatumais ir išmanantiems saugos nurodymus asmenims.

Visada butina laikytis nelaimingu atstikimu prevencijos nurodymu, kitu bendruju saugos ir darbo medicinos taisykliu, taip pat eismo taisykliu.

Savavališkai atlikus mašinos konstrukcijos pakeitimus, gamintojas gali buti atleistas nuo atsakomybes, jei del pakeitimu butu padaryta žalos turtui ar asmenims.

Apdrauskite savo traktoriuka

Patikrinkite, ar apdraustas Jusu naujasis traktoriukas.

- Kreipkites i savo draudimo bendrove.
- Jums reiketu tureti pilna draudima nuo eismo nelaimiu, gaisro, sugadinimo, vagystes ir civilines atsakomybes.

Gera technine priežiura

Husqvarna produktai pardavinėjami visame pasaulyje ir gamintojas garantuoja, kad Jūs gausite geriausias paslaugas ir techninę priežiūrą. Pavyzdžiui, prieš pristatydama Jums gamini, prekybos imone ji patikrino ir sureguliavo, žr. šios naudojimo instrukcijos technines priežiuros žurnale esancia pažyma.

SVARBU! Visi techninės priežiūros intervalai aprašyti techninės priežiūros žurnale. Pasirūpinkite, kad techninė priežiūra būtų atlikta laiku.

Prireikus atsarginiu daliu ar patarimo del technines priežiuros, garantijos ir t.t., kreipkites i:

Pavadinimas:	Platintojas:
Ši naudotojo instrukcija priklauso įrenginiui šiuo gamybos (serijos) numeriu:	Transmisija
PNC:	Variklis

Mašinos nominalių parametrų plokštelėje pateikta ši informacija:

- Mašinos tipas.
- Gamintojo tipo numeris.
- Mašinos pagaminimo numeris.

Užsakant atsargines dalis, butina nurodyti tipa ir pagaminimo numeri.

KAS YRA KAS?

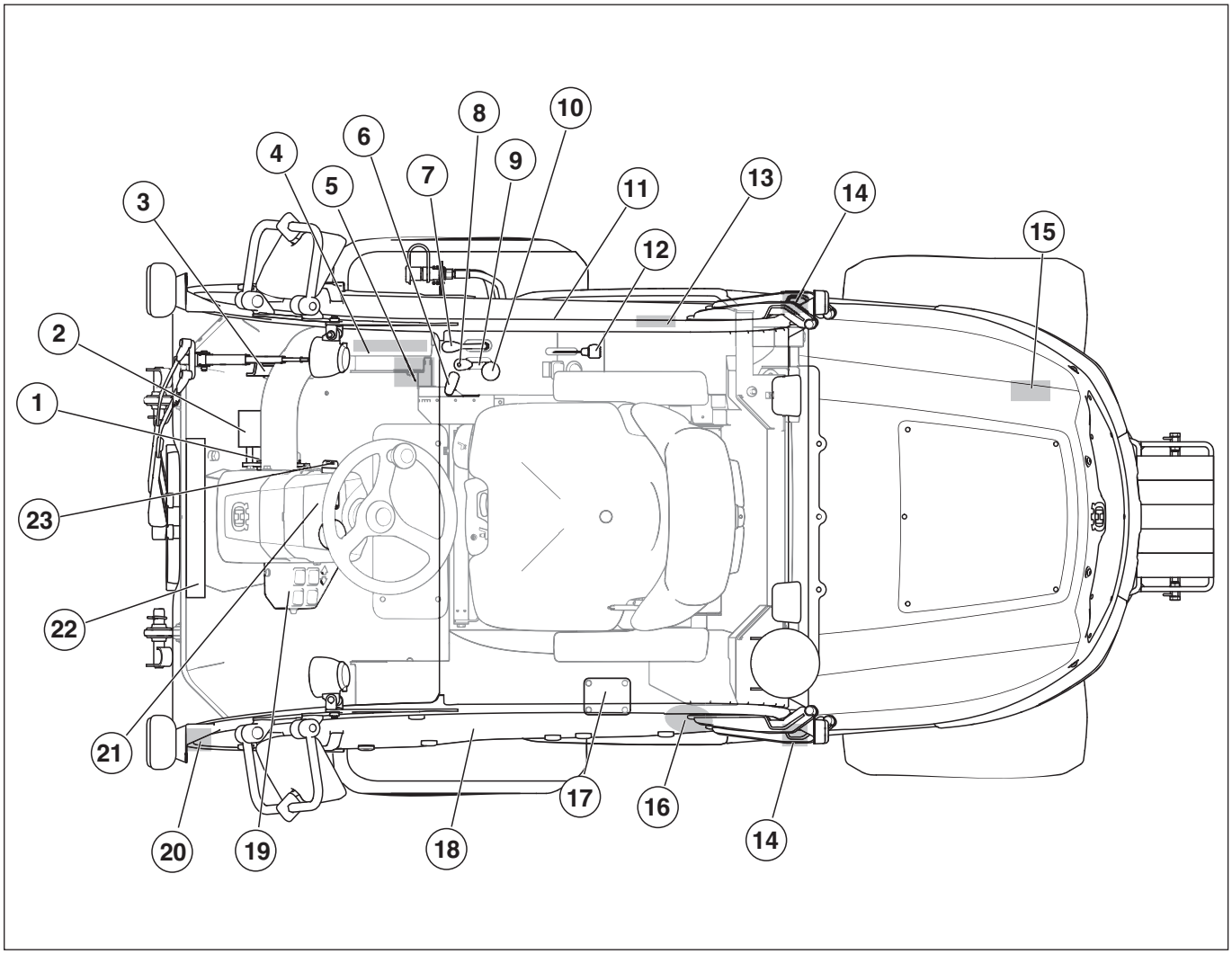

Kas yra įrenginyje?

1 Greitos ir lėtos eigos fiksatorius
2 Priekinės eigos greičio reguliatorius
3 Atbulinės eigos greičio reguliatorius
4 Šildymo valdymas
5 Langų plovimo skysčio talpykla
6 Stovejimo stabdys
7 Priedų pakėlimo hidrauliniu būdu svirtis
8 Funkcijų mygtukas priedams su papildoma hidrauline sistema
9 Pjovimo aukščio reguliatorius
10 Pjovimo agregato pavaros valdymas
11 Avarinis išėjimas
12 Akceleratoriaus gaidukas
13 Produkto ir serijos numerio ženklas.
14 Pagrindinis užraktas
15 Galinės ašies apėjimo vožtuvas
16 Degalų bakelis dangtelis
17 Degalų lygio matuoklis
18 Vairuotojo durelės
19 Valdymas – valdymo skydas
20 Vėdinimo atrama
21 Prietaisų skydelis
22 Oro skirstytuvas
23 Uždegimo jungiklis

Bendra informacija

PERSPĖJIMAS! Niekada nenaudokite įrenginio, jeigu jo saugos įranga neveikia.

Jei Jūsų įrenginys neatitiks bet kurio iš šių reikalavimų, kreipkitės į savo techninės priežiūros atstovą dėl įrenginio remonto.

Uždegimo mygtukas

Uždegimo mygtukas skirtas užvesti arba išjungti varikliui kartu su visomis elektros funkcijomis (išskyrus maitinimo lizdą).

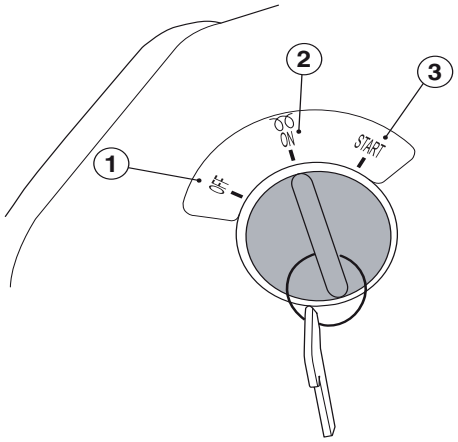

1 IŠJUNGTI – įrenginio maitinimas išjungtas

2 ĮJUNGTI – kaitinimo žvakės kaitimo ir įjungtos pavaros padėtis

3 PALEISTI – atšokusio uždegimo mygtuko padėtis

Uždegimo mygtukas yra dešinėje valdymo skydelio pusėje.

Uždegimo mygtuko patikra

- Patikrinkite uždegimo mygtuką – užveskite ir vėl išjunkite variklį. Žr. nuorodas Įjungimas ir išjungimas.
- Nustačius uždegimo mygtuką į padėtį PALEISTI (3), variklis turėtų užsivesti.
- Nustačius uždegimo mygtuką į padėtį IŠJUNGTI (1), variklis turėtų iš karto išsijungti.

Apsauginė elektros grandinė

Įrenginyje instaliuota apsauginė elektros grandinė, kuri suaktyvinama, vos tik vairuotojas pakyla nuo sėdynės, kai dirba peiliai. Jeigu vairuotojas neįjungė stovėjimo stabdžio, jam pakilus nuo sėdynės suveikia saugos sistema.

Suveikus saugos sistemai, peilių pavara išjungiama. Sistema veikia su nedideliu vėlavimu, kad nestabdyti mašinos, kai vairuotoją ant sėdynės kresteli.

- Jeigu peilius sustabdo saugos sistema, norėdami vėl juos paleisti, valdymo jungiklį turite įstumti ir dar kartą ištraukti. Ją galima įjungti tik vairuotojui sėdint ant sėdynės.

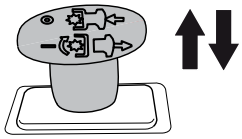

- Įstumkite jungiklį, kai norite sustabdyti peilius.

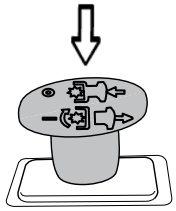

- Ištraukite jungiklį, kai norite paleisti peilius.

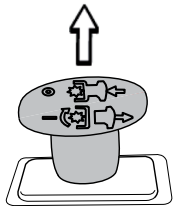

Saugos sistemos patikra

- Kasdien tikrinkite, ar veikia saugos sistema, bandydami paleisti variklį, kai netenkinama kuri nors iš anksčiau minėtų sąlygų. Pakeiskite sąlygas ir bandykite dar kartą.

Signalinė lempa

Kabina turi dviejų tipų signalines lempas.

Avariniai mirksekliai, vienu metu šviečiantys visomis kryptimis. Avariniai mirksekliai yra skirti kitoms transporto priemonėms perspėti bendrojo naudojimo keliuose, kai įrenginys stovi vietoje arba juda lėčiau už kitus eismo dalyvius.

Besisukantis signalinis žiburėlis – tai signalinis stogo žibintas, šviečiantis oranžine šviesa. Besisukantis signalinis žibintas yra skirtas perspėti apie vykstantį darbą.

Signalinių lempų tikrinimas

Reguliariai tikrinkite, ar lempos veikia, ar jos švarios ir neįskilusios.

Įrenginio naudojimas be kabinos

Įrenginį naudojant be kabinos, taip pat privaloma vadovautis nacionaliniais ir vietos reglamentais. Juose gali būti nurodoma naudoti, pvz., apsauginę įrangą, bendrojo naudojimo keliams skirtą įrangą, ir laikytis kelių eismo taisyklių.

Greicio reguliatorius

Mašinos greitis reguliuojamas be pakopu dviem pedalais. Važiuojant i prieki, naudojamas (1) pedalas, o atgal – (2) pedalas.

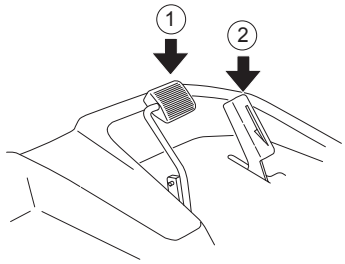

Atleidus priekinės eigos pedalą, įrenginys sustabdomas. Jeigu reikia didesnės stabdymo galios, galima naudoti atbulinės eigos pedalą.

Greitos ir lėtos eigos fiksatorius (P 525D)

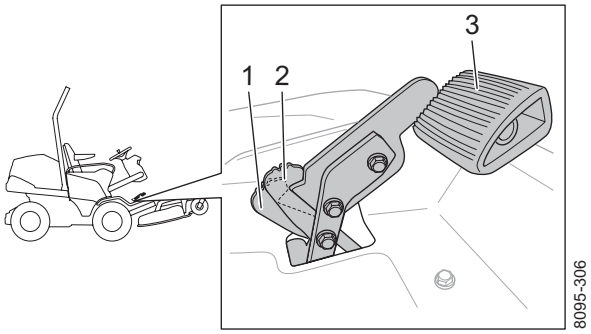

1 Lėtos eigos fiksatorius

2 Viso greičio fiksatorius

3 Priekinės eigos pedalas

Priekinės eigos pedalas yra su fiksatoriumi, kurį galima valdyti pėda. Maksimalų greitį galima pasiekti nustačius fiksatorių į viso greičio padėtį (2). Rekomenduojama transportuojant.

Fiksatorių patraukus į save įjungiamas lėtos eigos režimas, apribojantis įrenginio greitį (1). Lėtos eigos režimą patogiausia naudoti, kai reikia judėti lėtai, pvz., pjaunant žolę.

Akceleratoriaus patikra

- Pasirūpinkite, kad priekinės ir atbulinės eigos pedalus būtų galima laisvai valdyti.
- Įsitikinkite, kad atleidus priekinės eigos pedalą įrenginys sustoja.
- Kad fiksatorius sugrįžtų į greitos eigos poziciją, atleiskite priekinės eigos pedalą.

Stovejimo stabdys

Stovėjimo stabdys įjungiamas pastumiant rankeną į priekį.

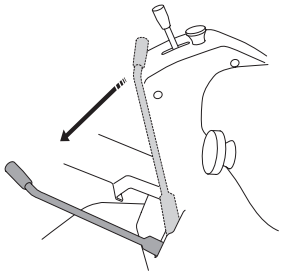

Stovėjimo stabdžio patikra

Patikrinkite, ar tinkamai sureguliuotas stovėjimo stabdys, sustabdydami mašiną šlaite.

- Įjunkite stovėjimo stabdį.
- Jeigu įrenginys juda, reikia pareguliuoti stabdį.

AAK (apsauginė apsivertimo konstrukcija)

AAK – tai apsauginis rėmas, mažinantis sužeidimų pavojų, jeigu mašina apvirsta. Važiuodami šlaitu naudokite ir AAK, ir saugos diržus.

Šią rėminę konstrukciją galima nulenkti.

- Ištraukite du rėmą laikančius kaiščius ir atlenkite jį atgal.

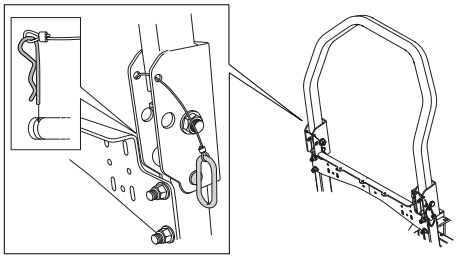

PERSPĖJIMAS! Kai rėmas atlenktas atgal, saugos diržų naudoti NEGALIMA.

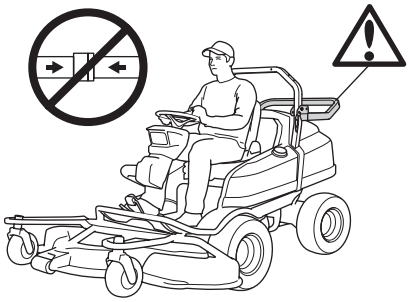

PERSPĖJIMAS! Kai rėmas pakeltas, saugos diržus naudoti privaloma.

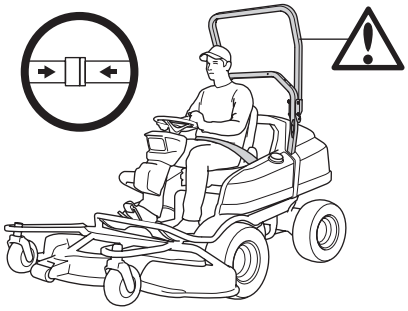

AAK patikra

- Patikrinkite, ar gerai pritvirtinta ir nepažeista apsauginė apsivertimo konstrukcija.

Saugos diržas

Saugos diržas apsaugo vairuotoją nuo sužalojimų pakliuvus į avariją arba įrenginiui apvirtus.

Saugos diržą galima prisisegti, tik jei juosta (AAK) pakelta arba įrenginys yra su kabina.

Nenaudojant saugos diržo, reikia ji apsukti apie sėdynės atlošą ir suveržti.

Saugos diržo patikra

- Reguliariai tikrinkite, ar saugos diržas nepažeistas ir gerai pritvirtintas.

Atsvara

Kai įrenginys naudojamas su kabina, visada būtina naudoti atsvarą. Atsvara pagerina įrenginio stabilumą.

Atsvaros tikrinimas

Reguliariai tikrinkite, ar atsvara tinkamai primontuota ir tvirtai laikosi.

Duslintuvas

Duslintuvas iki minimumo sumažina triukšmą ir tolyn nuo naudotojo nukreipia variklio išmetamąsias dujas.

PERSPĖJIMAS! Niekada nenaudokite įrenginio be duslintuvo ar su netvarkingu duslintuvu. Sugadintas duslintuvas gali labai padidinti triukšmo lygį ir gaisro pavojų. Gaisro gesinimo priemones laikykite lengvai pasiekiamoje vietoje.

PERSPĖJIMAS! Duslintuvo viduje yra chemikalai, kurie gali turėti kancerogeninių medžiagų. Venkite kontakto su šiais elementais, jei duslintuvas yra pažeistas.

Duslintuvas būna labai įkaitęs naudojimo metu ir po jo, taip pat darbo tuščiąja eiga metu. Nepamirškite gaisro pavojaus, ypač dirbdami netoli degiųjų medžiagų ir (arba) dujų.

Duslintuvo tikrinimas

- Patikrinkite, ar duslintuvas yra saugiai pritvirtintas ir nėra pažeistas.

Apsauginis dangtis

PERSPĖJIMAS! Kaskart prieš įjungdami įrenginį patikrinkite, ar apsauginiai dangčiai pritvirtinti tinkamai.

Įrenginio dangčiai apsaugo naudotoją nuo aušinimo ventiliatoriaus, diržų pavarų poveikio ir karštų paviršių.

Apsauginių dangčių patikra

- Patikrinkite apsauginius dangčius, ar šie nėra pažeisti ar įtrūkę. Pažeistus dangčius pakeiskite.

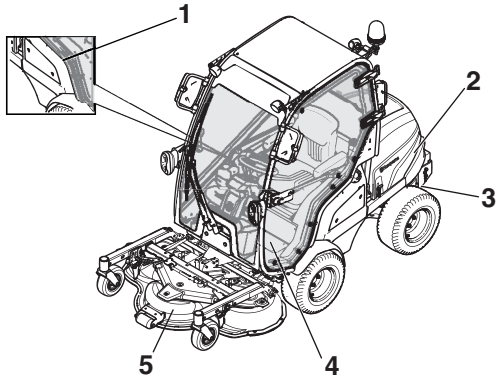

1 Šoninis gaubtas

2 Variklio dangtis

3 Pavarų dėžės gaubtas

4 Techninės priežiūros liukas

5 Diržų gaubtai (3 vnt.)

Sauga surenkant ir ruošiant įrenginį darbui

PERSPĖJIMAS! Variklis išmeta anglies monoksido – bespalvių nuodingų dujų. Nenaudokite mašinos uždarose patalpose.

- Niekada nepalikite mašinos be priežiuros su ijungtu varikliu. Prieš išlipdami iš mašinos, visada išjunkite peilius, užtraukite stovejimo stabdi, išjunkite varikli ir ištraukite rakteli.
- Niekada neleiskite vaikams arba kitiems asmenims, kurie nebuvo išmokyti naudotis mašina, ja naudotis arba ja prižiureti. Vietiniais istatymais gali buti nurodytas naudotojo amžius.
- Galite susižaloti nuo elektros smugiu. Dirbant varikliui, nelieskite laidu. Netikrinkite uždegimo sistemos pirštais.

PERSPĖJIMAS! Veikiantis variklis ir duju išmetimo sistema labai ikaista. Nelieskite, nes galite nusideginti.

- Mašina yra išbandyta ir patvirtinta tik su gamintojo pristatyta arba rekomenduojama iranga.

Pjovimo agregatas

Mašinoje gali būti sumontuoti 4 skirtingi pjovimo agregatai: Combi 132" ir Combi 155" su 7 pakopų rankiniu pjovimo aukščio reguliavimu ir Combi 132X" ir Combi 155X" su kintamu hidrauliniu pjovimo aukščio reguliavimu.

Pjovimo agregato sudedamosios dalys – Combi 132, Combi 155

Sudedamosios dalys:

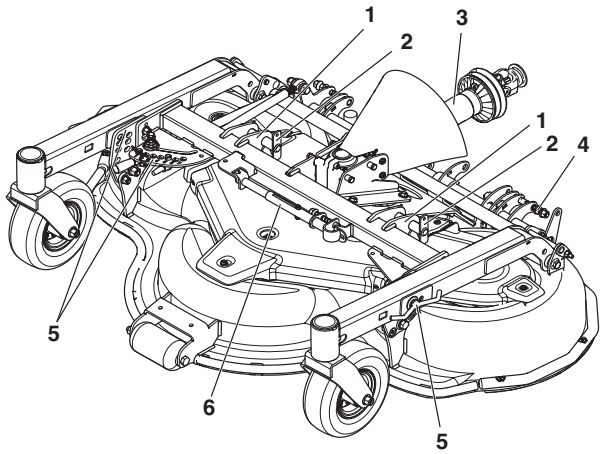

1 Tvirtinimo vieta
2 Varžtą
3 Universalus varantysis velenas
4 Jungties fiksatorius su spyruokle
5 Pjovimo aukščio reguliatorius
6 Techninės priežiūros statramstis

Pjovimo agregato sudedamosios dalys – Combi 132 X, Combi 155 X

Sudedamosios dalys:

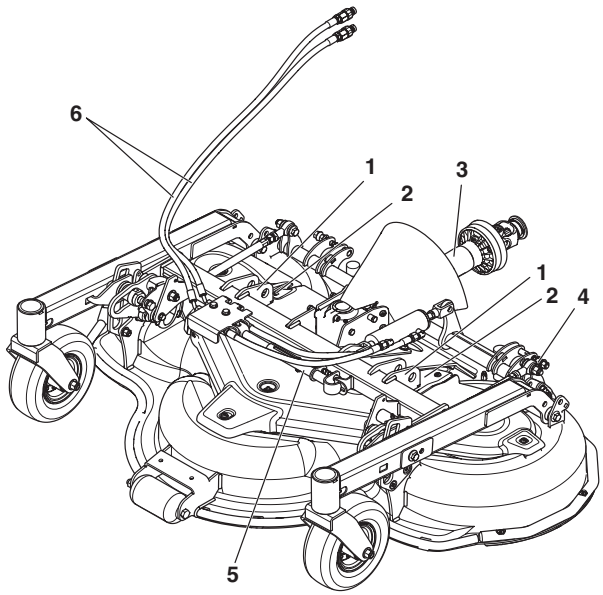

1 Tvirtinimo vieta
2 Varžtą
3 Universalus varantysis velenas
4 Jungties fiksatorius su spyruokle
5 Techninės priežiūros statramstis
6 Hidraulinės žarnos

Pjovimo agregato tvirtinimas

1 Privažiuokite mašina prie pjovimo agregato.

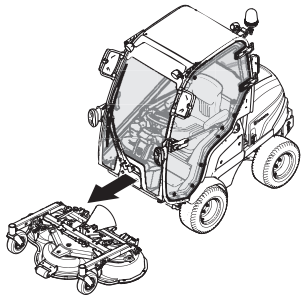

2 Nuleiskite kėlimo svirtis prie pjovimo agregato tvirtinimo vietų.

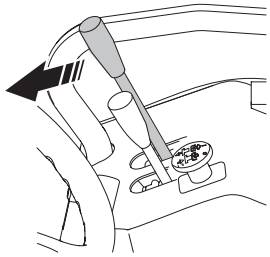

PERSPĖJIMAS! Įjungus pagalbinę funkciją ir atleidus nustatymo svirtį, kelimo svirtys juda su didele jėga. Būkite atsargūs, kad neprisispaustumėte plaštakos.

Suspaudimo traumų pavojus.

3 Įjunkite stovėjimo stabdį ir išjunkite variklį.

4 Abiejose pjovimo agregato pusėse įstatykite jungiamųjų trauklių varžtus ir kaiščius.

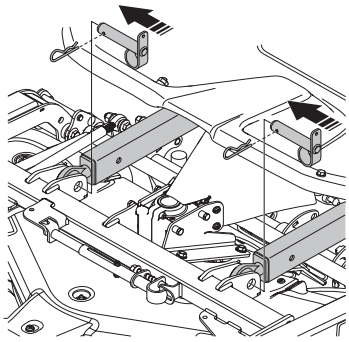

5 Pritvirtinkite prie pjovimo agregato universalų varantjįį veleną. Varantysis velenas pažymėtas rodykle, rodančia kryptį, kuria jis turi būti jungiamas prie mašinos darbinio veleno. Paslinkdami žiedą atgal atpalaiduokite greitojo sujungimo movą. Taip galėsite universalų varantjįį veleną užmauti ant veleno kakliuko.

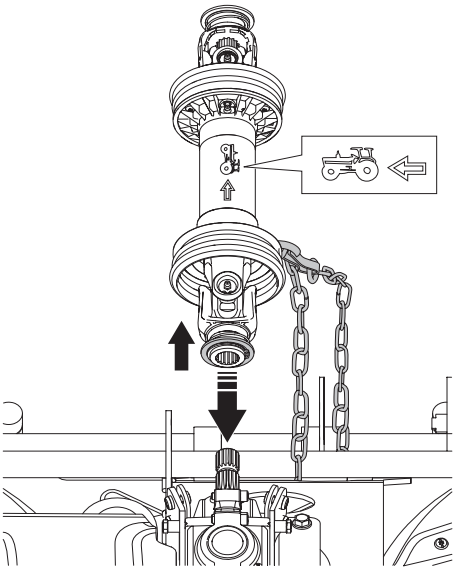

6 Pritvirtinkite priekinę fiksavimo grandinę prie universalios jungties gaubto, dengiančio kardaninį lankstą.

7 Įsitikinkite, kad guminis gaubtas apgaubia priekinę universalią jungtį.

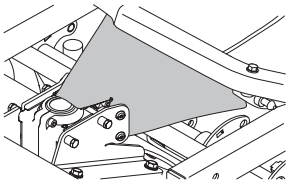

8 Nuimkite techninės priežiūros liuką.

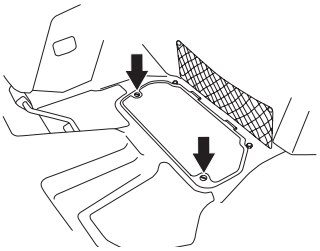

9 Daugiau informacijos rasite skyriuje Sodo traktoriuko dangčių nuėmimas“.

10 Prijunkite galinę varančiojo veleno dalį prie mašinos darbinio veleno.

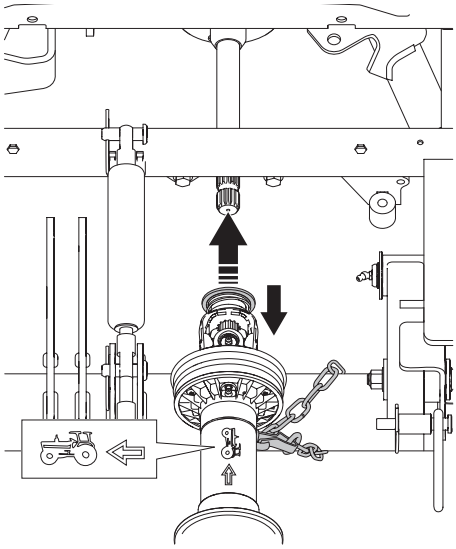

11 Prie kėlimo strypą gaubiančio universalios jungties gaubto pritvirtinkite fiksavimo grandinę.

12 Vėl uždėkite techninės priežiūros gaubtą.

13 Paleiskite variklį ir pakelkite pjovimo agregatą iki pusės aukščio.

14 Išjunkite variklį.

15 Užkabinkite kėlimo auseles, pritvirtintas prie kėlimo svirčių. Ištraukite sklęstį ir prispauskite kėlimo auselę. Po vieną auselę skirta kiekvienai kėlimo svirčiai.

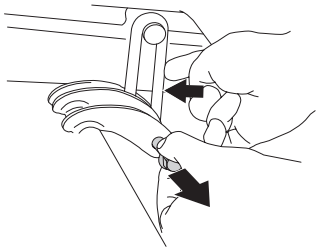

16 Patikrinkite ir sureguliuokite pjovimo agregato posvyrio kampą. Daugiau informacijos rasite skyriuje Pjovimo aukščio ir posvyrio kampo reguliavimas“.

Pjovimo agregato tvirtinimas – Combi 132 X, Combi 155 X

17 Vadovaukitės Pjovimo agregato surinkimas“ instrukcijų 1–16 veiksmais.

18 Per plyšį iš pjovimo agregato ištraukite hidraulines žarnas.

19 Prijunkite pjovimo agregato hidraulines žarnas prie mašinos greitojo sujungimo movų.

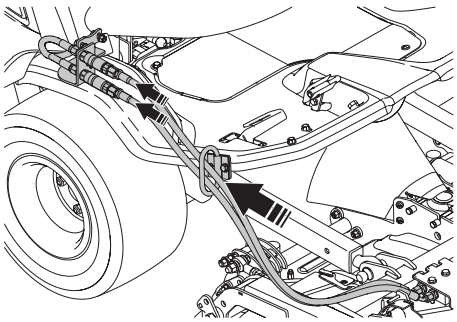

20 Įsitikinkite, kad hidraulinės žarnos yra prijungtos tinkamai, mašinos pjovimo aukščio valdikliu reguliuodami pjovimo aukštį. Daugiau informacijos žr. skyriuje Pjovimo aukštis – Combi 132 X“, Combi 155X“.

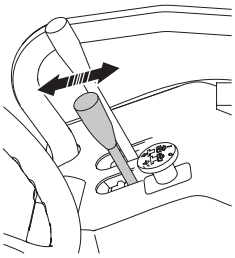

21 Hidraulinėms žarnoms esant prijungtoms prie mašinos greitojo sujungimo movų, pjovimo aukščio valdikliu pasirinkite funkciją (pakelti, nuleisti). Sukeiskite pakėlimo ir nuleidimo funkcijas, pakeisdami hidraulinių žarnų prijungimą.

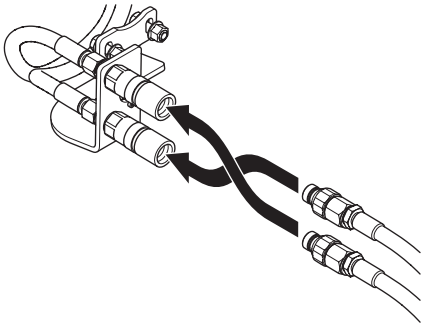

Pjovimo agregato išmontavimas

PERSPĖJIMAS! Niekada universalaus varančiojo veleno nepalikite prikabinto tik vienu galu. Paleidus variklį, veleną galite sugadinti.

1 Pastatykite mašiną ant lygaus paviršiaus ir užtraukite rankinį stabdį.

2 Atjunkite hidraulines žarnas nuo mašinos greitojo sujungimo jungčių. **(Combi 132 X, Combi 155 X)**

3 Pakelkite pjovimo agregatą iki pusės aukščio.

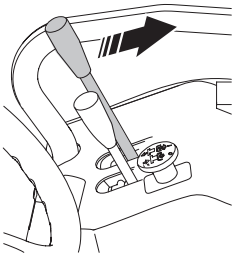

4 Išjunkite variklį.

5 Ištraukite iš pjovimo agregato kėlimo auseles.

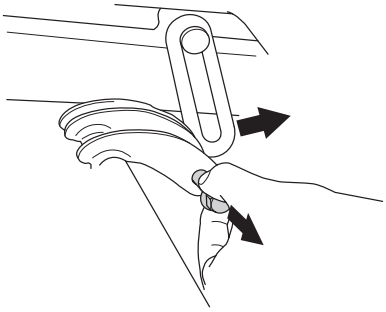

6 Paleiskite variklį ir pjovimo agregatą nuleiskite į žemiausią padėtį. Dabar pjovimo agregato galinė dalis laisvai kabo.

7 Išjunkite variklį.

8 Nuimkite techninės priežiūros liuką.

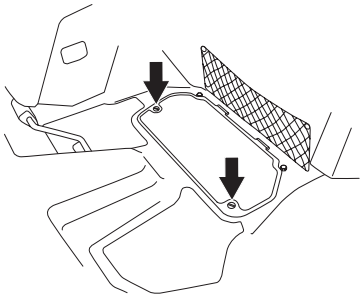

9 Paslinkdami žiedą atpalaiduokite greitojo sujungimo jungtį. Taip galėsite numauti varantjį veleną nuo veleno kakliuko. Išimkite universalų varantjį veleną. Nukelkite fiksavimo grandines.

10 Nuimkite varžtų kaiščius ir išsukite varžtus iš lankstinių jungčių.

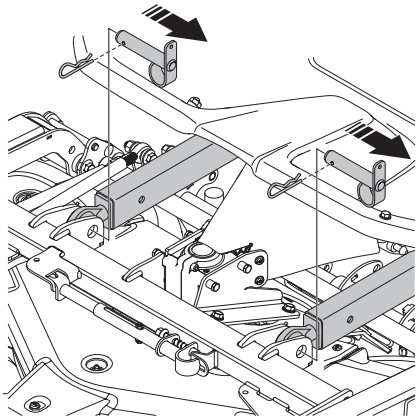

PERSPĖJIMAS! Jeigu prijungta pagalbinė funkcija, ištraukus kaiščius kėlimo svirtys juda su didele jėga. Būkite atsargūs, kad neprisispaustumėte plaštakos.

Sėdynės reguliavimas

PERSPĖJIMAS! Saugokitės, kad fiksavimo kabliukai neprispaustų ir nesužalotų rankų, kai sėdynę atlenkiate atgal.

PERSPĖJIMAS! Nereguliuokite sėdynės važiuodami. Pavojingo manevravimo pavojus.

Sėdynės išilginė padėtis reguliuojama. Norint reguliuoti sėdynę, pakelkite svirtį po priekiniu sėdynės kraštu, ir tuomet galite ją pastumti į priekį arba atgal į norimą padėtį.

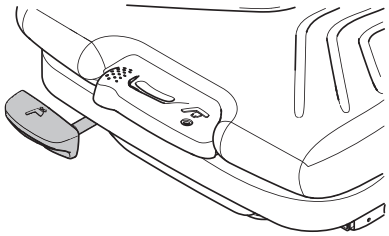

Sėdynės pakabą galima reguliuoti atsižvelgiant į vairuotojo svorį. Svorį galima reguliuoti ištraukus sėdynės priekyje esančią svirtį ir ją kilojant aukštyn arba spaudinėjant žemyn.

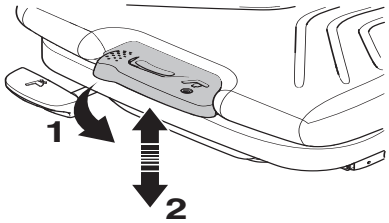

Atlošo pasvyrimo kampą galima reguliuoti sėdynės dešinėje esančia svirtimi.

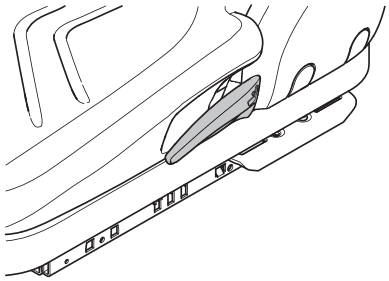

Juosmens atramą galima reguliuoti galinėje sėdynės dalyje esančia rankenėle.

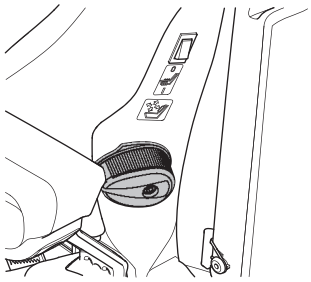

Ant priekinio sedynes krašto yra lankstinis mechanizmas, leidžiantis nulenkti sedyne i prieki. Kad sėdynę būtų galima nulenkti į priekį, būtina atlaisvinti galinėje jos dalyje esančias rankenėles.

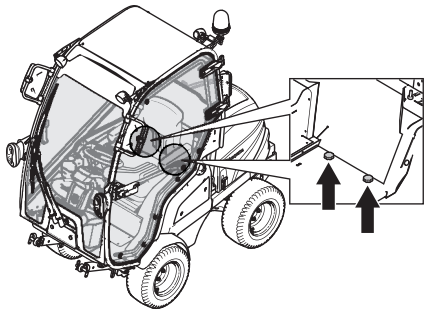

SVARBU! Atlošus sėdynę rankenėles ir poveržles **būtina** tinkamai prisukti

Papildomos pagalbinės pakėlimo sistemos nuostatos

Pagalbinė pakėlimo sistema perkelia pjovimo agregato sukimosi rato svorį ir perkelia jį ant priekinio įrenginio rato.

Pagalbinės pakėlimo sistemos poveikį galima reguliuoti perkeliant dujinę spyruoklę aukštyn arba žemyn.

- Didžiausias poveikis yra tada, kai dujinė spyruoklė įtvirtinama viršutinėje angoje.

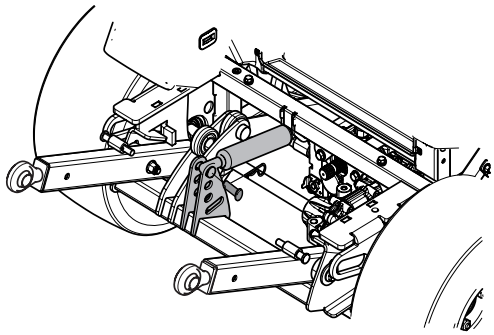

- Kai spyruoklė įtvirtinama apatinėje angoje, ji nedaro jokio poveikio.
- Naudojant pjovimo agregatą, dujinę spyruoklę reikia montuoti viršutinėje angoje.

Durelių išmontavimas

1 Durelių atidarymas

2 Atlaisvinkite dujinę spyruoklę traukdami durklinį užraktą ir atlaisvindami šarnyrą.

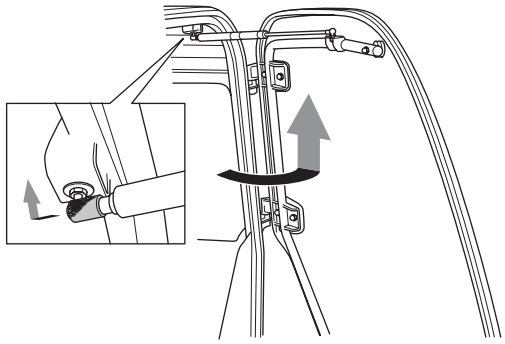

3 Atverkite dureles 90 laipsnių kampu.

4 Tvirtai suimkite dureles ir pakelkite tiesiai į viršų.

PERSPĖJIMAS! Su durelėmis elkitės labai atsargiai!

5 Avarinį išėjimą atidarykite kabinos viduje esančia rankenėle.

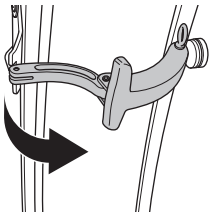

6 Atverkite dureles 90 laipsnių kampu.

7 Tvirtai suimkite dureles ir pakelkite tiesiai į viršų.

Sumontuokite atvirkštine tvarka.

Kabinos išmontavimas

PERSPĖJIMAS! Įrenginį naudojant be kabinos, būtina pritvirtinti AAK.

1 Išmontuokite dureles. Daugiau informacijos žr. Durelių išmontavimas“.

2 Atidarykite variklio gaubta. Daugiau informacijos rasite skyriuje Sodo traktoriuko dangčių nuėmimas“.

3 Atjunkite elektros tiekimą į kabiną ir akumuliatorių atjungę kabiną su akumuliatoriumi jungiantį kontaktą.

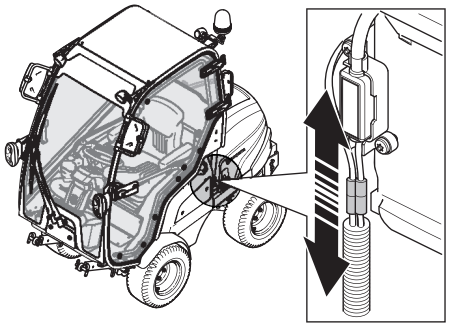

4 Išmontuokite šoninius dangčius. Daugiau informacijos rasite skyriuje Sodo traktoriuko dangčių nuėmimas“.

5 Išmontuokite apsauginį dangtį atsukę 4 varžtus.

6 Atlaisvinkite laidus nuo jų lizdo saugiklių dėžutėje.

7 Atjunkite jungtį.

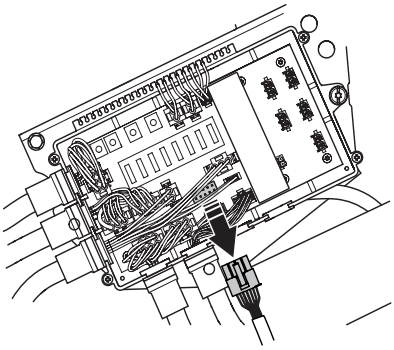

8 Saugiklių dėžutėje yra nepritvirtintas guminis žiedelis. Įstatykite guminį žiedelį į tuščią lizdą.

9 Atjunkite šildytuvo žarnas.

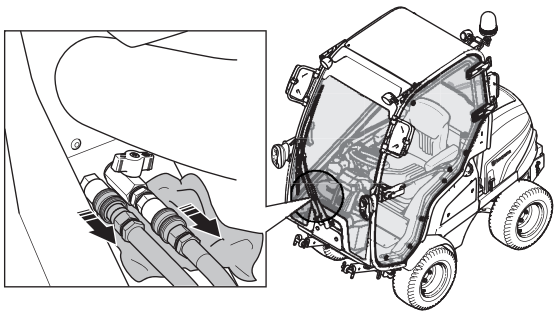

PASTABA! Iš atjungtų žarnų gali varvėti aušinimo skystis. Kad į kabiną nepribėgtų skysčio, po žarnomis padėkite skudurą.

10 Išsukite varžtus su poveržlėmis abiejose sėdynės pusėse.

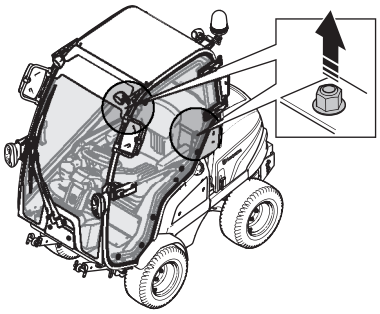

11 Išsukite varžtus su poveržlėmis už šildytuvo žarnų.

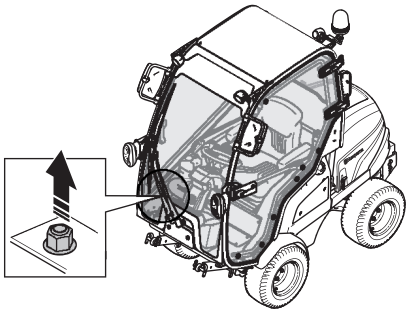

12 Išsukite vairuotojo durelių varžtus su poveržlėmis.

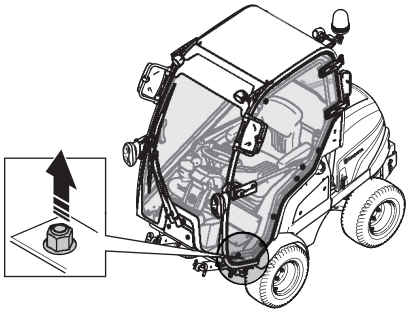

13 Nulenkite sėdynę į priekį.

14 Kabina keliama už priekinių darbinių žibintų tvirtinimo vietų.

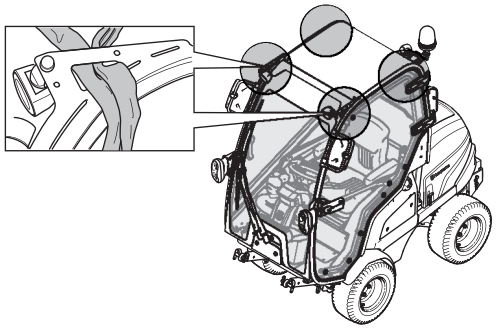

15 Pritvirtinkite kėlimo diržus prie kėlimo vietų.

16 Prijunkite kitą kėlimo vietą galinės kabinos dalies.

17 Kėlimo diržais pakelkite kabiną keletą centimetrų. Kabina turėtų laisvai kabėti per keletą centimetrų virš įrenginio.

PASTABA! Įsitikinkite, kad nepažeisti kaiščiai.

18 Pastumkite kabiną įrenginio priekio kryptimi ir atskirkite nuo įrenginio.

19 Pakelkite kabiną.

20 Kabiną nuleiskite kaip nurodyta Transportavimas ir saugojimas“.

21 Surinkite AAK (apsauginę apsivertimo konstrukciją) Daugiau informacijos rasite AAK (apsauginės apsivertimo konstrukcijos) surinkimas“.

Sumontuokite atvirkštine tvarka.

PASTABA! Montuodami kabiną stenkitės neprispausti laidų.

AAK (apsauginės apsivertimo konstrukcijos) surinkimas - Priedai

1 Pakelkite rėmą ir uždėkite ant plieninių tvirtinimo detalių už sėdinės.

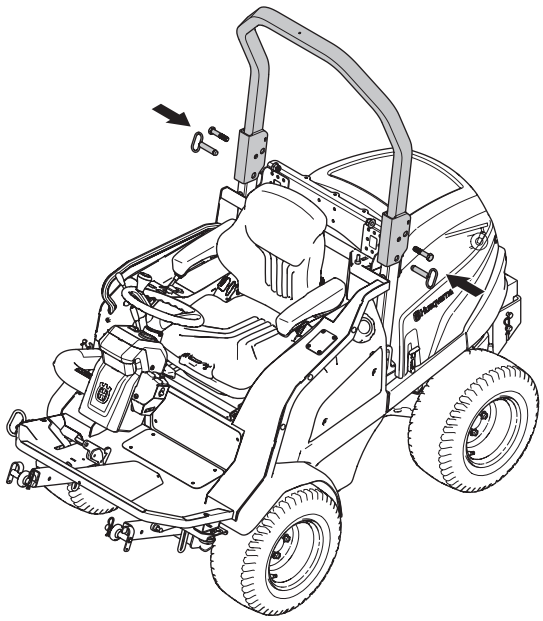

2 Priveržkite viršutinės angos varžtus.

3 Tinkamai prisukite varžtą. Varžtą reikia priveržti 47 Nm sukimo momento jėga.

4 Į apatinę angą įkiškite kaištį.

AAK (apsauginės apsivertimo konstrukcijos) nulenkimas - Priedai

1 Ištraukite kaištį.

2 Nulenkite rėmą ant variklio gaubto.

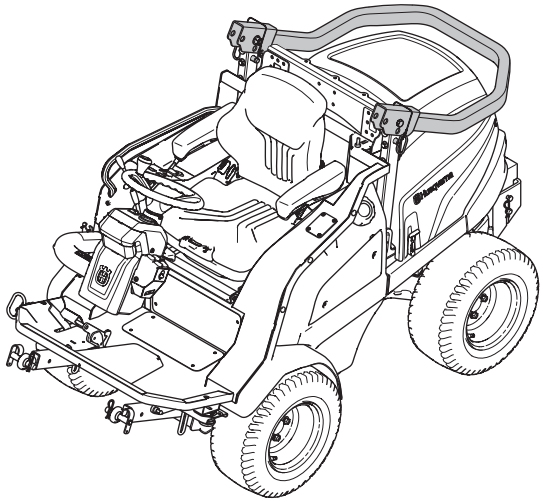

3 Įkiškite kaištį į vidurinę angą.

Bendra informacija

PERSPĖJIMAS! Kai įrenginio variklis dirba uždaroje patalpoje ar prastai vėdinamoje vietoje, galima uždusti arba mirtinai apsinuodyti anglies monoksidu. Nenaudokite mašinos uždarose patalpose.

Degalai ir jų garai lengvai užsiliepsnoja, todėl gali stipriai pakenkti juos įkvėpus ar jiems patekus ant odos. Todėl būkite atsargūs tvarkydami degalus ir tinkamai vėdinkite darbo vietą.

Variklio išmetamosios dujos yra karštos, jos gali kibirkščiuoti ir sukelti gaisrą. Niekuomet nebandykite paleisti įrenginio uždarose patalpose ar netoliese degių medžiagų!

Nerūkykite ir nestatykite jokių įkaitusių daiktų šalia degalų.

Degalų sumaišymas

- Pripilkite dyzelino. Jokiu būdu nenaudokite benzino.
- Naudokite ne mažesnio kaip 45 cetaninio skaičiaus degalus. Biodegalų priemaiša mineraliniuose degaluose negali viršyti 5 %.

Žieminiai degalai

Jeigu, įsipylę standartinių degalų, važiuosite labai šaltu oru, gali kilti bėdų dėl variklio darbo, nes degaluose gali nusėsti parafinas. Kad šito neįvyktų, šalto klimato šalyse parduodami žieminiai degalai. Kai kur vasarą ir žiemą prekiaujama skirtingais degalais. Dėl informacijos kreipkitės į savo degalų tiekėją, o žemesnėje nei 0 °C temperatūroje naudokite žieminius degalus.

Degalų pripylimas

PERSPĖJIMAS! Dyzelinas yra labai degus. Bukite atsargus ir pilkite kura ne patalpoje.

Nuvalykite plotą aplink degalų įpylimo angos dangtelį.

Supylę degalus, kruopščiai užsukite degalų bakelio dangtelį. Jei dangtelis nėra tinkamai priveržtas, dėl vibracijos jis gali atsipalaiduoti, iš kuro bakelio gali ištekėti kuro, ir gali kilti gaisro pavojus.

Prieš užvesdami įrenginį, perneškite jį mažiausiai 3 m nuo tos vietos, kur pylėte degalus.

Degalų lygį bake rodo matuoklis bako viršuje.

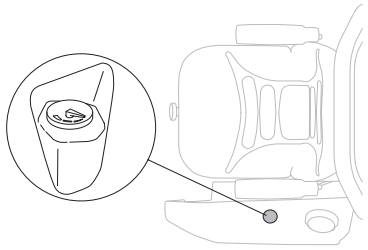

- Prieš pildami kura palaukite, kol atves variklis.
- Kiekviena karta prieš mašinos naudojima patikrinkite kuro lygi ir palikite vietos jam plestis, kadangi nuo variklio šilumos bei saules kuras gali išsipesti tiek, kad ištekes.

Dyzelinio variklio degalų įpurškimo sistema labai jautri ir ją gali sugadinti net menkiausias užteršimas. Stenkitės naudoti kuo švaresnius degalus. Naudokite tik švarią tarą.

- Nušluostykite kuro bako dangtelį. Į kuro baką patekę nešvarumai kenkia eksploatacijai.
- Pildami degalus, iš lėto atsukite degalų bakelio dangtelį tam, kad palaipsniui išsilygintų bet koks bakelyje susidaręs garų viršlėgis.
- Išvalykite išsiliejusių degalų likučius. Degalais užterštas medžiagas reikia perkelti į saugią vietą.
- Elkites atsargiai su tepalais, tepalu filtrais, kuru ir akumuliatoriumi, tausokite aplinka. Laikykites vietiniu antriniu žaliavu perdirbimo istatymu.

Niekada nebandykite užvesti įrenginio:

- Jei Jūs apsipylėte degalais ar apipylėte drabužius, persirenkite. Nuplaukite tas kūno dalis, ant kurių pateko degalai. Plaukite muilu ir vandeniu.
- Jei ant įrenginio išsipylė degalų ar variklio alyvos. Viską nuvalykite ir leiskite išgaruoti benzino likučiams.
- Jei degalai varva iš įrenginio. Reguliariai tikrinkite, ar nėra pratekėjimų pro degalų bakelio dangtelį ir sistemos žarneles.
- Jei papildžius degalus kuro įpylimo angos dangtelis nėra tvirtai priveržtas.

Gabenimas ir laikymas

- Įrenginį ir degalus laikykite ir gabenkite taip, kad degalai nevarvėtų ir negaruotų netoli kibirkščių ar atviros liepsnos šaltinių, pavyzdžiui, elektros įrenginių, elektrinių variklių, elektros relių bei jungiklių ar šilumos katilų.
- Degalus visada laikykite ir gabenkite tik patvirtintose ir tam skirtose talpyklose.
- Laikykite mašina ir kura taip, kad neiškiltu jokio pavojaus susižaloti del kuro nuotekio arba kuro garu.

Jeigu mašinos ilgai (virš 30 dienų) nenaudojate, variklyje gali nusėsti lipnių degalų nuosėdų, kurios kenkia variklio darbui. Saugojimo metu norint išvengti kibiu nuosedu susidarymo, priimtina alternatyva yra degalu stabilizatorius.

- Ipilkite stabilizatoriaus i degalu baka arba i kuro laikymo rezervuara.
- Visada rinkites toki mišinio santyki, koki nurodo stabilizatoriaus gamintojas.
- Įpylę stabilizatoriaus, paleiskite variklį bent 10 minučių dirbti.

PERSPĖJIMAS! Niekada mašinos su degalais bake nelaikykite uždaroje patalpoje ar blogai vėdinamoje vietoje, kurioje degalų garai gali pasiekti atvirą liepsną, kibirkštis ar nuolat degančią boilerio, karšto vandens bako, rūbų džiovintuvo ir pan. degiklio liepsnelę.

Elkites su kuru atsargiai. Jis labai greitai užsiliepnoja, ir nerupestingai su juo elgiantis gali buti sužaloti žmones ir sugadintas turtas.

Bendros saugos priemonės

- Perskaitykite visus šioje instrukcijoje ir ant mašinos esancius nurodymus, prieš pradedami ja naudotis. Isitikinkite, ar suprantate juos, ir laikykites ju.

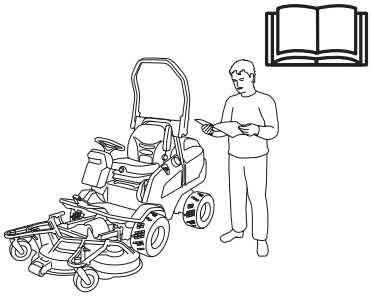

PERSPĖJIMAS! Dirbdamas šis įrenginys sukuria elektromagnetinį lauką. Susidarius tam tikroms sąlygoms, šis laukas gali sutrikdyti aktyviųjų arba pasyviųjų medicininių implantų veikimą. Siekiant sumažinti sunkaus arba mirtino sužalojimo riziką, mes rekomenduojame asmenims, turintiems medicininių implantų, prieš naudojant šį įrenginį pasikonsultuoti su savo gydytoju ir medicininio implanto gamintoju.

PERSPĖJIMAS! Ši mašina gali nupjauti rankas, kojas ir išmesti objektus. Nesilaikant saugos nurodymu, gali buti padaryta rimta žala.

- Išmokite saugiai naudotis mašina ir valdymo svirtimis bei, kaip ja greitai sustabdyti. Taip pat išmokite, ka reiškia prilipdyti saugos ženklai.
- Leiskite naudotis mašina tik suaugusiems, žinantiems, kaip ja naudotis. Niekada neleiskite vaikams vairuoti mašinos.
- Niekada nevežkite keleiviu. Mašina yra skirta naudotis vienam asmeniui.

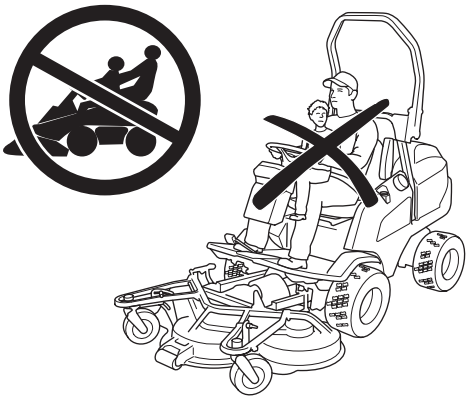

- Jei neatkreipsite demesio i arti mašinos esancius vaikus, gali ivykti rimtu nelaimiu. Mašina ir žoles pjovimas neretai pritraukia vaikus. Niekada nemanykite, kad vaikai bus pasilike ten pat, kur matete juos paskutini karta.

- Nepraraskite budrumo, ir vaikui ižengus i darbo zona, išjunkite mašina.
- Nepamirškite, kad už keliama pavoju ir nelaimingus atsitikimus atsako vairuotojas.

Asmens saugos priemonės

PERSPĖJIMAS! Naudodami įrenginį, visada dėvėkite patvirtintas asmens saugos priemones. Asmens saugos priemonės nepašalina sužeidimo rizikos, tačiau nelaimingo atsitikimo atveju mažiau nukentėsite. Paprašykite pardavėjo išrinkti Jums tinkamiausias priemones.

- Dirbkite su ausinemis, kad sumažintumete gresme sugadinti klausa.

- Niekada nedėvėkite laisvų rūbų, kurie galėtų įsivelti į judančias dalis.
- Niekada nedirbkite su mašina basi. Visada avekite apsauginius batus, geriausiai su plieno nosele.

Kitos saugos priemonės

- Pasirupinkite, kad dirbdami su mašina, pirmosios pagalbos vaistinele turetumete po ranka.
- Gesintuvas

Darbo sauga

- Prieš užvesdami varikli, įjungdami pavara arba pajudedami isitikinkite, kad šalia mašinos nieko nera.
- Pašalinkite iš teritorijos akmenis, žaislus, laidus ir t.t., kuriuos peiliai galetu pagriebti ir išmesti.

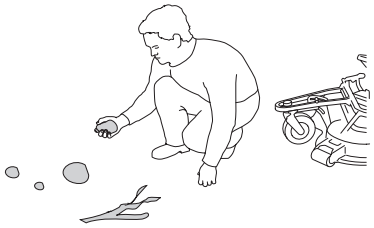

- Stebekite išmetima ir i nieka jo nenukreipkite.
- Važiuodami atbuline eiga ir prieš tai, visada žiurekite atgal i apacia. Saugokites tiek mažu, tiek dideliu kliuciu.
- Prieš posuki suletinkite.
- Jei nepjaunate, išjunkite peilius.
- Apvažiuodami nejudinamus daiktus, bukite atsargus, kad i juos neatsitrenktu peiliai. Niekada nevažiuokite ant kokiu nors nepažistamu daiktu.
- Naudokite mašina tik šviesiu paros metu arba kitomis gerai apšviestomis salygomis. Išlaikykite tarp mašinos ir duobiu arba kitokiu žemes nelygumu saugu atstuma. Atkreipkite demesi i kitus galimus pavojus.
- Įrenginio niekada nenaudokite, jei esate pavargęs, išgėręs ar naudojote kitas narkotines medžiagas, ar naudojate medikamentus, kurie įtakoja jūsų regėjimą, nuovoką ar koordinaciją.
- Įrenginio niekuomet nenaudokite blogu oru, pavyzdžiui, kai kyla rūkas, lyja, drėgna, gali žaibuoti, taip pat drėgnose vietose, pučiant stipriam vėjui, stipriai šąlant ir pan.
- Jei dirbate šalia kelio arba kertate ji, sekite eisma.

Prietaisų skydelis

Signalinės lemputės įtaisytos prietaisų skydelyje už vairaračio.

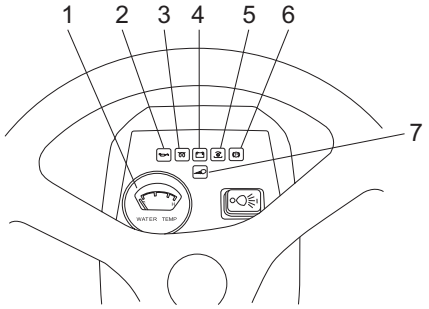

1 Aušalo temperatūros matuoklis *
2 Alyvos slėgis: patikrinkite alyvos lygį ir papildykite, jei jos trūksta.
3 Nurodoma, ar kaitinimo žvakė kaista.
4 Įkraukite akumuliatorių.
5 Suaktyvinti pjovimo agregato peilių valdikliai.
6 įjungtas stovėjimo stabdys;
7 Įjungti žibintai

* Aušalo temperatūros matuoklis. Variklis aušinamas skysčiu. Jeigu matuoklis rodo variklio perkaitimą, variklio temperatūrą visų pirma reikia mažinti išjungiant apkrovą ir leidžiant jam dirbti tuščiąja eiga. Išjunkite darbo veleną. Patikrinkite aušalo lygį ir papildykite, jei jo trūksta. Taip pat patikrinkite, ar švarus ir neužsikimšęs radiatorius ir jo grotelės. Grotelės yra mašinos gale, ant variklio gaubto.

Traktoriuko valdymas

PERSPĖJIMAS! Bukite atidus pjaudami žole po krumais, kad ju šakos nekliudytu valdyti pedalu.

Suraskite ir pažymekite akmenis bei kitus nejudinamus daiktus, kad i juos neatsitrenktumete.

- Prieš pradedami važiuoti atleiskite stovejimo stabdi

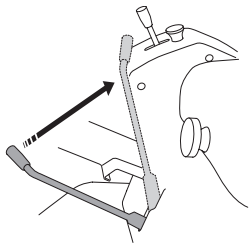

- Važiuojant akceleratoriaus gaiduką reikia nustatyti į didžiausių variklio apsukų padėtį (darbo režimą).

- Atsargiai nuspauskite viena iš pedalu, kol pasieksite norima greiti. Važiuojant i prieki, naudojamas (1) pedalas, o atgal – (2) pedalas.

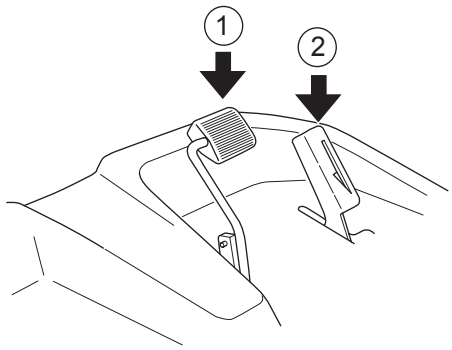

(P 525D)

Priekinės eigos pedalas yra su fiksatoriumi, kurį galima valdyti pėda. Maksimalų greitį galima pasiekti nustačius fiksatorių į viso greičio padėtį (2). Kai reikia judėti lėčiau, priekinės eigos pedalo fiksatorių galima atitraukti pėda. Daugiau informacijos rasite skyriuje Greičio valdymas“.

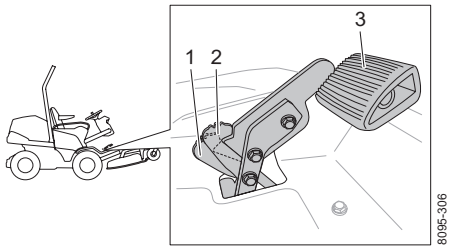

PERSPĖJIMAS! Niekada nevaiuokite su traktoriuku nuoulnesne nei 10° nuokalne. Pjaukite nuokalnes važiuodami aukštyn ir žemyn, bet ne skersai. Nedarykite staigiu posukiu.

Pjovimo aukščio reguliavimas

Pjovimo aukštį galima nustatyti į septynias skirtingas padėtis.

Norimą pjovimo aukštį (1 – 7) pasirinkite pjovimo aukščio reguliatoriais. Rankenas pasukite į horizontalią padėtį, kad jos nekliūtų už krūmų ir kitų panašių kliūčių. Daugiau informacijos rasite skyriuje Pjovimo aukščio ir posvyrio kampo reguliavimas".

Priedų pakėlimo hidrauliniu būdu svirtis

Jei yra hidraulinis slėgis, kėlimo svirtimi galima keisti pjovimo bloko padėtį iš transportavimo į pjovimo ir atvirkščiai.

Svirtį galima nustatyti į keturias skirtingas padėtis.

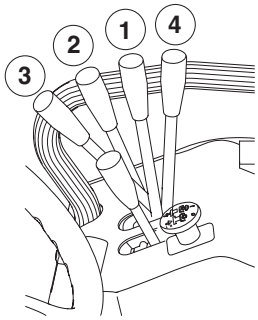

1 Neutrali arba gabenimo padėtis

2 Pjovimo agregato nuleidimas ir spyruoklės grąžinimas į neutralią padėtį

3 Kraštinė svirties (pjovimo (plaukimo") padėtis Agregatas nuleidžiamas į automatinę „plaukimo" padėtį – tai reiškia, kad jis pjauna pagal žemės paviršiaus kontūrus.

4 Pjovimo agregato pakėlimas ir spyruoklės grąžinimas į neutralią padėtį

Pjovimo padėtis

- Nuleiskite pjovimo agregatą, pastumdami svirtį į priekį į fiksuotą pjovimo padėtį. (3)

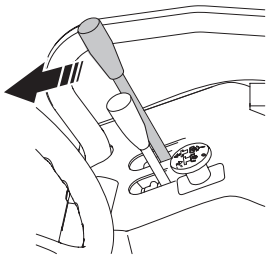

- Patraukite pjovimo agregato pavarų perjungimo valdiklį ir taip įjunkite peilių pavarą.

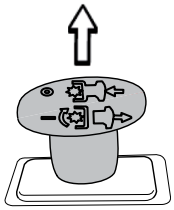

Funkcijų mygtukas priedams su papildoma hidrauline sistema

Šio mygtuko atliekamos funkcijos skiriasi atsižvelgiant į prijungtą priedą. Mygtukas veikia tik su papildomas hidraulines funkcijas atliekančiais priedais. Daugiau informacijos ieškokite atitinkamo priedo operatoriaus vadove.

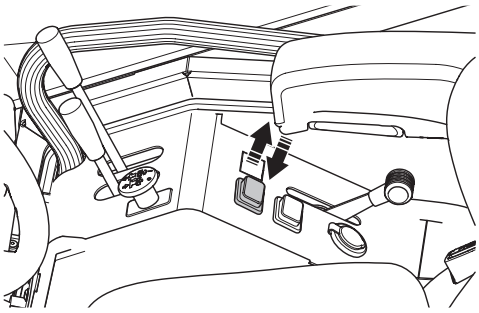

Transportavimo padėtis

- Pastumkite pjovimo agregato pavarų perjungimo valdiklį ir taip išjunkite peilių pavarą.

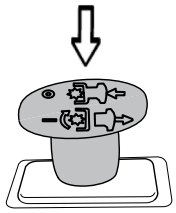

- Norėdami nustatyti gabenimo padėtį, patraukite hidraulinio keltuvo svirtį. Agregatas bus pakeltas. (1)

Stabdymas

- Atleiskite akceleratoriaus pedalus. Mašina sumažins greitį, o valdymo sistema ją visiškai sustabdys. Nenaudokite stovėjimo stabdžio kaip vairavimo stabdžio.
- Galbūt greičiau stabdysite, jei nuspausite priešingos krypties akceleratoriaus pedalą.

Vairavimas nuokalnese

Važiavimas nuokalnemis yra vienas iš veiksmu, kai kyla didžiausia gresme, jog vairuotojas nesuvaldys mašinos arba ji apvirs, kas gali baigtis sunkiu sužalojimu arba mirtimi. Kiekvienoje nuokalneje reikalingas ypatingas atsargumas. Jei negalite užvažiuoti nuokalne atbuline eiga arba nesijauciate užtikrintas, verciau palikite ja nenupjauta.

SVARBU! Nevažiuokite nuokalne žemyn su pakeltu agregatu.

Darykite šitaip

- Pašalinkite kliutis, pavyzdžiui, akmenis, šakas ir t.t.
- Pjaukite žole važiuodami aukštyn ir žemyn, bet ne šonu.

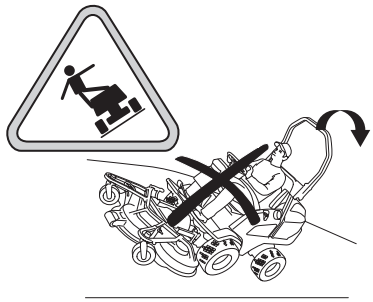

- Niekada nevažiuokite su mašina nuožulnesne nei 10° nuokalne.
- Bukite ypatingai atsargus, kai prie mašinos yra prijungti priedai, galintys pakeisti mašinos stabiluma.
- Venkite nuokalneje užvesti ar stabdyti traktoriuka. Padangoms pradejus slysti, išjunkite peilius ir letai važiuokite nuokalne žemyn.
- Nuokalnemis visada važiuokite tolygiai ir letai.
- Važiuodami šlaitu, visada naudokite AAK (apsauginę apsivertimo konstrukciją) ir segėkite saugos diržus.

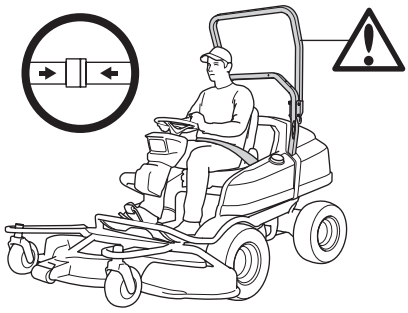

- Staigiai nekeiskite greicio ar krypties.
- Nuokalnese nedarykite nereikalingu posukiu, o jei tai butina, sukites letai ir palaipsniui žemyn, jei imanoma. Vairuokite atsargiai. Sukite vaira po truputi.
- Atkreipkite demesi i vagas, duobes ir išsikišimus, stenkites per juos nevažiuoti. Jei žeme nelygi, mašina gali lengviau apvirsti. Kliuti gali dengti aukšta žole.
- Nepjaukite žoles šalia pakrašciu, grioviu ar krantu. Jei vienas ratas pakliutu už griovio ar stataus šlaito pakrašcio arba, jei pakraštys susmuktu, mašina gali staigiai apvirsti.
- Nepjaukite šlapios žoles. Mat yra slidu, padangos gali nebesukibti su paviršiumi, ir mašina gali pradeti slysti.
- Nebandykite stabilizuoti mašinos pastatydami ant žemes koja.
- Kai valote važiuokle, negalima, kad mašina stovetu arti pakrašcio ar griovio.
- Pjaudami venkite krūmų ir kitų objektų.
- Kad padidintumete mašinos stabiluma, laikykites gamintojo rekomendaciju del ratu svorio arba antsvoriu.

SVARBU! Prijungus kai kuriuos priedus, mašinos galinėje dalyje reikia uždėti atsvarą. Dėl išsamesnės informacijos kreipkitės į savo prekybos atstovą.

Žibintai ir elektros lizdas

Žibintai įjungiami ir išjungiami jungikliu prietaisų skydelyje.

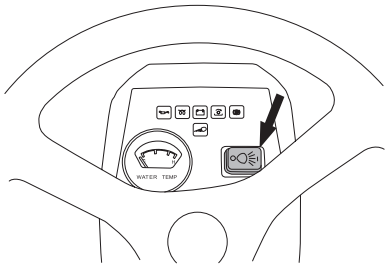

Sėdynės šildytuvas arba mobiliojo telefono įkroviklis yra tik keletas daiktų, kuriuos galima prijungti prie elektros lizdo.

Kištukinis lizdas įjungiamas ir išjungiamas maitinimo jungikliu valdymo skydelyje.

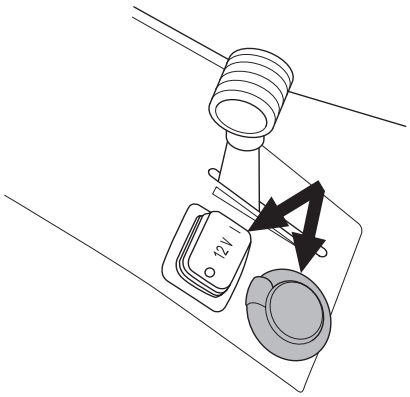

Kištukiniame lizde įtampa yra netgi tuomet, kai išjungtas uždegimas. Nenaudojant mašinos, nepamirškite atjungti kištukinį lizdą arba nuimti energiją naudojantį įtaisą.

Įtampa yra 12 V.

Valdymas – kabina

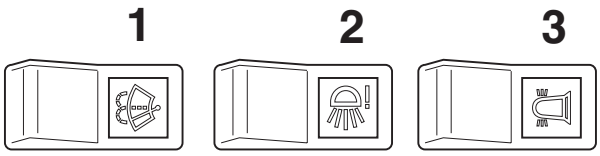

1 Lango valytuvas su purkštuku

2 Darbinis žibintas – galinis

3 Besisukantis signalinis žiburėlis

4 Salono žibintas

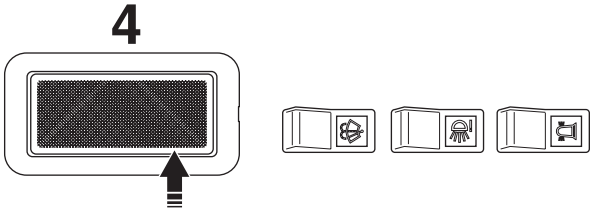

PASTABA! Salono žibintą galima įjungti neužvedus įrenginio, bet dėl to greičiau nusenka akumuliatorius. Nepamirškite išlipdami iš įrenginio išjungti kabinos šviesų.

Vidinės šviesos įjungiamos ir išjungiamos paspaudus atitinkamą lempos gal

Valdymas – valdymo skydas

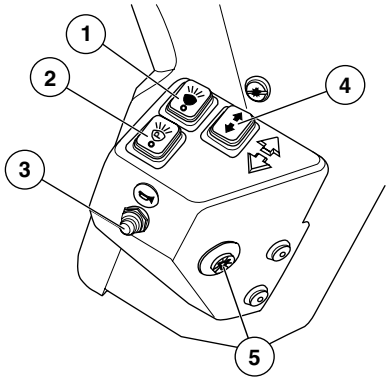

1 Artimosios šviesos

2 Stovėjimo žibintai

3 Garso signalas

4 Posūkių žibintai

5 Avariniai mirksekliai

Artimosios šviesos

Priekinės darbinės šviesos ir artimosios šviesos yra sujungtos, kad vienu metu šviestų tik vieno tipo žibintas.

Kai šviečiant darbiniams žibintams įjungiamos artimosios šviesos, darbinės šviesos automatiškai išjungiamos. Jeigu artimosios šviesos išjungiamos, vėl įžiebiamos darbinės šviesos.

Posūkių žibintai

Posūkių žibintai mirksi tik trumpą laiką. Kad posūkių žibintai mirksėtų ilgiau, juos reikia įjungti pakartotinai. Posūkių žibintus išjunkite patys pakartotinai paspaudę mygtuką.

Šildymo ir vedinimo sistema

Įrenginys turi šildymo sistemą, kuri suteikia galimybę reguliuoti kabinos temperatūrą.

Šiluma reguliuojama kabinos šildytuvo žarnų rankenėle.

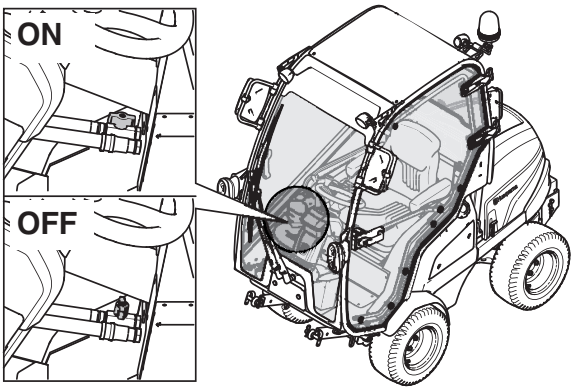

Vedinimo sistema skirta kabinai šildyti ir langams atitirpinti.

Oro srautą galima reguliuoti vedinimo sistemos viršuje esančia rankenėle.

0 – Išjungta

1 – Minimalus greitis

2 – Vidutinis greitis

3 – Maksimalus greitis

Oro cirkuliacija kabinoje reguliuojama vedinimo sistemos apačioje esančią sklende.

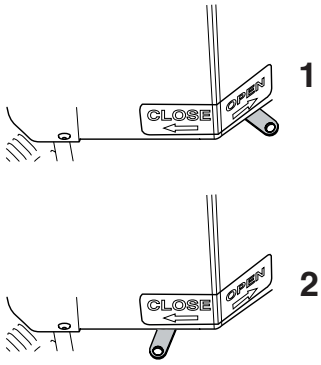

1 Recirkuliacijos sklendė. – atidaryta

2 Recirkuliacijos sklendė. – uždaryta

Kad esant žemai temperatūrai (žemesnei nei 0°C) oras kuo greičiau sušiltų, reikia uždaryti oro įtraukimo iš lauko angą ir visiškai atidaryti sklendę. Daugiau informacijos rasite straipsnyje Vedinimo sistemos įsiurbimo angos filtro keitimas“.

Gabenimas ir laikymas

SVARBU! Pervežamos mašinos užfiksavimui stovejimo stabdžio nepakanka. Pasirupinkite, kad mašina butu gerai pritvirtinta prie pervežancios transporto priemones.

- Mašina yra sunki, ir ji gali sunkiai sužeisti prispausdama. Bukite itin atsargus, kai ji iškeliama iš transporto priemones arba priekabos arba i jas ikraunama.
- Mašinos pervežimui naudokite specialia priekaba.
- Prieš pervežtdami mašina arba važiuodami ja kokiu nors keliu, pasižiurekite vietines keliu eismo taisykles ir laikykites ju.

Norint pritvirtinti įrenginį priekaboje, reikia naudoti du standartinius įtempimo diržus ir keturias pleišto pavidalo ratų blokavimo kaladėles.

- Įjunkite stovėjimo stabdį ir pritvirtinkite įtempimo diržus prie priekinio ir galinio laikiklio.

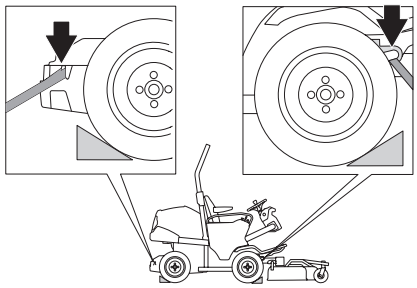

- Pritvirtinkite įrenginį įtempdami diržus atitinkamai link priekabos galo ir link priekio.
- Ratų blokavimo kaladėles padėkite po galiniais ratais iš priekio ir iš galo.

Kabinos transportavimas ir saugojimas

PERSPĖJIMAS! Su kabina elkitės labai atsargiai!

- Kabina yra sunki ir prispaudusi gali sunkiai sužaloti. Elkitės ypač atidžiai išmontuodami ir surinkdami kabiną.
- Saugokite kabiną nuo neteisėtos prieigos. Įsitikinkite, kad ji stovi tvirtai ir negali nuvirsti.
- Įrangą laikykite rakinamoje patalpoje, kad prie jos negalėtų prieiti vaikai ir pašaliniai asmenys.
- Paremkite kabiną ramsčiais, kad ji neapsigadintų.

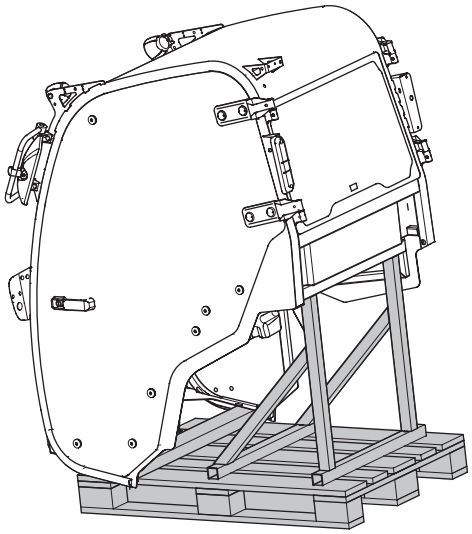

Gabenimas išjungus variklį

Norint pajudinti vejos pjovimo traktoriuką su išjungtu varikliu, reikia panaikinti hidraulinį slėgį.

Hidraulinė sistema atidaroma ir uždaroma apėjimo vožtuvais.

Apėjimo vožtuvai

Jeigu bandysite važiuoti mašina be hidraulinio slėgio, ji nepajudės iš vietos. Jeigu atidaromas vienas iš vožtuvų, ašis atjungiama nuo pavaros.

P 520D ir P 525D modelio įrenginiuose įrengta po du vožtuvus: vienas priekinei, vienas galinei ašiai.

Galinės ašies apėjimo vožtuvas

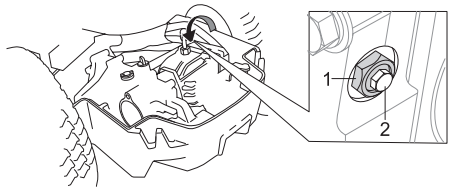

- Norint panaikinti hidraulinį slėgį, 1/4–1/2 apsisukimo prieš laikrodžio rodyklę atsukite fiksavimo veržlę (1), o tuomet 2 apsisukimus atsukite apėjimo vožtuvą (2).
- Hidraulinis slėgis sudaromas vožtuvą uždarant. Prieš užverždami fiksavimo veržlę (1), iki galo prisukite vožtuvo veržlę (2).

Priekinės ašies apėjimo vožtuvas

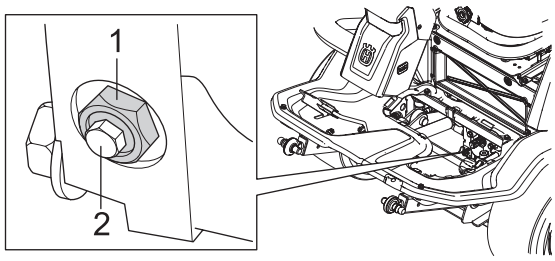

- Norint panaikinti hidraulinį slėgį, 1/4–1/2 apsisukimo prieš laikrodžio rodyklę atsukite fiksavimo veržlę (1), o tuomet 2 apsisukimus atsukite apėjimo vožtuvą (2).
- Hidraulinis slėgis sudaromas vožtuvą uždarant. Prieš užverždami fiksavimo veržlę (1), iki galo prisukite vožtuvo veržlę (2).

Laikymas žiema

Pasibaigus žoles pjovimo sezonui, traktoriuka reikia iškart paruošti stoveti per žiema, tas pats taikoma, jei jis nebus naudojamas ilgiau kaip 30 dienu.

Apie degalų gabenimą ir laikymą žiūrėkite skyriuje „Degalai'.

Noredami paruošti traktoriuka saugojimui, ivykdykite šiuos nurodymus:

- Kruopščiai išvalykite traktoriuka, ypatingai po pjovimo agregatu.
- Kad apsaugotumete nuo rudijimo, užtepkite lako ant nusilupusiu vietu.
- Apžiurekite traktoriuka, ar nera nusidevejusiu arba sugadintu detaliu, jei reikia, priveržkite varžtus ir veržles.
- Pakeiskite variklio alyva, atiduokite utilizavimui panaudota alyva.
- Pripildykite degalų baką.
- Sutepkite visus tepimo antgalius, sujungimus ir ašis.
- I?imkite akumuliatoriu. Išvalykite, ikraukite ir laikykite vesioje vietoje.
- Laikykite traktoriuka švariai ir sausai, papildomai apsaugokite uždengdami.

Apsauga

Norint apsaugoti laikoma arba pervežama traktoriuka, galima isigyti apdangala. Kreipkites i prekybos atstova, kad parodytu

Prieš užvedant variklį

- Prieš pradedami važiuoti, perskaitykite saugos nurodymas ir informacija apie valdymo prietaisu išsidestyma.
- Prieš važiuodami, atlikite kasdiene priežiura pagal Priežiuros schema.

SVARBU!

Oro įsiurbimo grotelės variklio gaubte neturi būti užkimštos, pavyzdžiui, rūbais, lapais, žole ar purvu. Del to prasciau aušinamas variklis. Kyla gresme stipriai sugadinti varikli.

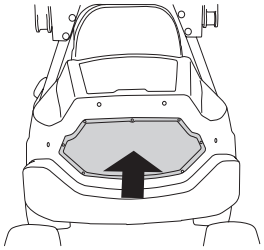

PERSPĖJIMAS! Nemodifikuokite įrenginio saugos įtaisų ir reguliariai tikrinkite, ar jie veikia tinkamai.

- Suraskite ir pažymekite akmenis bei kitus nejudinamus daiktus, kad i juos neatsitrenktumete.
- Nepjaukite dregnos žoles. Tuomet vejos pjovimo kokybė suprastės.
- Pradekite nuo didelio pjovimo aukščio ir ji mažinkite iki pageidaujamo pjovimo rezultato.
- Geriausiai nupjausite varikliui veikiant didžiausiu leistinu greičiu (ašmenims judant greitai), žr. techninius duomenis, ir važiuodami nedideliu greičiu (mašinai judant lėtai). Jei žole nera itin aukšta ir tanki, važiavimo greiti galima padidinti, ir pjovimo rezultatas nuo to pastebimai nepabloges.
- Gražiausia veja buna tada, kai ji pjaunama dažnai. Tada ja pavyksta lygiau nupjauti, o nupjauta žole buna tolygiau paskirstoma ant paviršiaus. Bendrai laiko daugiau nesunaudojama, kadangi galima pasirinkti didesni važiavimo greiti nepabloginant pjovimo rezultato.
- Naudojant BioClip funkcija yra itin svarbu, kad laiko tarpai tarp pjovimu nebutu per ilgi.
- Po kiekvieno panaudojimo perplaukite pjovimo agregata iš apacios, nenaudokite aukšto slegio sroves. Tuo metu pjovimo agregatas turi buti nustatytas i technines priežiuros padeti.

Variklio paleidimas

1 Patikrinkite, ar uždaryti apėjimo vožtuvai.

2 Įjunkite stovėjimo stabdį.

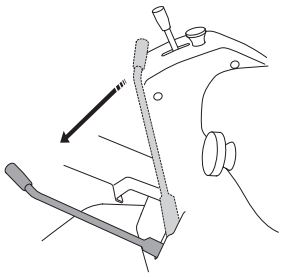

3 Pastumkite pjovimo agregato pavarų perjungimo valdiklį ir taip išjunkite peilių pavarą.

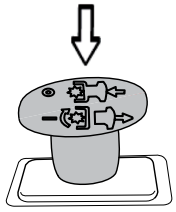

Kol neįjungtas stovėjimo stabdys ir nesuaktyvinta pjovimo agregato pavara, variklio negalima paleisti.

4 Akceleratoriaus gaiduką nustatykite į vidurinę padėtį.

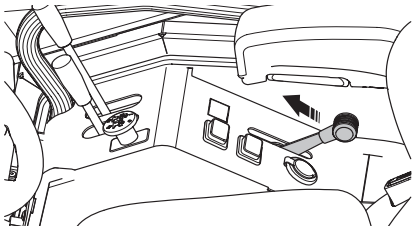

5 Uždegimo raktelį pasukite į uždegimo padėtį ir laikykite, kol užsidegs prietaisų skydelio signalinės lemputės.

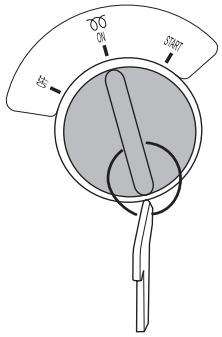

6 Pasukite uždegimo jungiklio rakteli i paleidimo padeti.

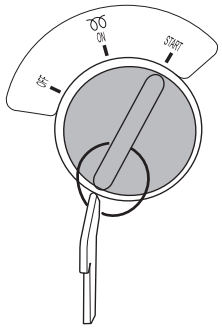

7 Varikliui užsivedus, uždegimo jungiklio rakteli iškart atleiskite i neutralia padeti.

8 Akceleratoriaus svirtimi nustatykite pageidaujama variklio apsuku skaiciu.

Prieš smarkiau apkraudami varikli, leiskite jam 3–5 minutes padirbti su vidutiniu apsuku skaiciumi – „naudojant puse greicio'.

SVARBU! Nejunkite starterio variklio ilgiau nei maždaug 15 sekundėms iš karto. Jei variklis neužsiveda, prieš bandydami užvesti dar karta, palaukite apie 15 sekundžiu.

PERSPĖJIMAS! Niekada nedirbkite viduje, udarose ar blogai vedinamose patalpose. Išmetamosiose dujose yra nuodingo anglies viendeginio.

Paleidimas šaltu oru

Jeigu dėl šalčio variklio nepavyksta iš karto užvesti, dar kartą pasukite raktelį į užvedimo padėtį ir vėl bandykite užvesti. Negalima naudoti paleidimo dujų ar eterio.

Daugiau informacijos apie tai, kokius degalus naudoti žiemą, rasite skyriuje Kaip elgtis su degalais“.

Pusę radiatoriaus galima užblokuoti, kad padidėtų variklio darbinė temperatūra esant žemai aplinkos temperatūrai (žemesnei nei 0°C).

SVARBU! Jeigu aplinkos temperatūra nukrinta žemiau 0 °C, mašiną reikia bent 10 minučių pašildyti, kad įkaistų hidraulinė alyva ir transmisija. Priešingu atveju galite sugadinti transmisiją ir taip sutrumpinti jos eksploatacijos trukmę.

Esant žemesnei nei 0 °C temperatūrai įrenginį reikia pašildyti mažiausiai 10 minučių, kad įkaistų hidraulinė alyva ir transmisija. Priešingu atveju galite sutrumpinti transmisijos eksploatacijos trukmę arba sugadinti hidraulinę sistemą.

Kaip užvesti varikli su silpnu akumuliatoriumi

PERSPĖJIMAS! Švino-rugšties akumuliatoriai išskiria sprogias dujas. Šalia akumuliatoriu venkite kibirkščiu, atviros liepsnos ir rukymo. Arti akumuliatoriu visada nešiokite apsauginius akinius.

Jei akumuliatorius yra per silpnas varikliui užvesti, ji reikia perkrauti.

Užvedimo procedura su laidais prisijungus prie kito akumuliatoriaus atlikite šitaip:

SVARBU! Jusu traktoriuke yra irengta 12 voltu sistema su neigiamu ižeminimu. Kita transporto priemone turi taip pat tureti 12 voltu sistema su neigiamu ižeminimu. Nenaudokite traktoriuko akumuliatoriaus kitiems automobiliams užvesti.

Uždegimo laidu prijungimas

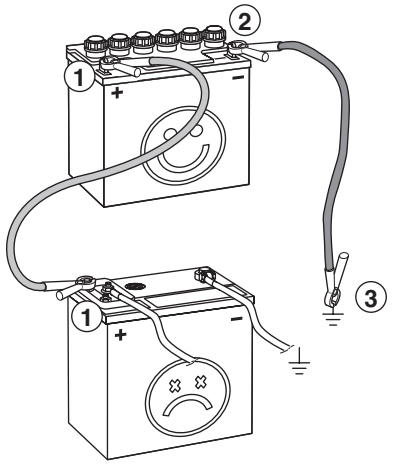

PERSPĖJIMAS! Niekada nejunkite visiškai įkrauto akumuliatoriaus neigiamo poliaus gnybto prie arba netoli iškrauto akumuliatoriaus neigiamo poliaus gnybto. Gali būti susikaupę vandenilio dujų, kurios gali sprogti.

1 Abu raudono laido galus prijunkite prie abieju akumuliatoriu TEIGIAMO poliaus (+), ir saugokites, kad neivyktu trumpas jungimas kuriuo nors galu prilietus važiuokle.

2 Viena juodo laido gala prijunkite prie ikrauto akumuliatoriaus NEIGIAMO poliaus (–).

3 Kita juodo laido gala prijunkite prie gero VAŽIUOKLES IŽEMINIMO, toliau nuo degalu bako ir akumuliatoriaus.

Nuimkite laidus atvirkštine eiles tvarka

- Pirmiausia JUODAS laidas nuimamas nuo važiuokles, po to nuo visiškai ikrauto akumuliatoriaus.
- Paskutinis nuimamas RAUDONAS laidas nuo abieju akumuliatoriu.

SVARBU!

Niekada nenaudokite pagalbinio įkroviklio / papildomo akumuliatoriaus.

Naudokite tik standartinius akumuliatorių įkroviklius. Prieš užvesdami variklį visada atjunkite įkroviklį. Vadinamųjų pagalbinių įkroviklių / papildomų akumuliatorių naudoti negalima. Galiai, kurios reikia varikliui užvesti, generuoti jie dažnai padidina įtampą (o ne srovę). Padidėjusi įtampa sugadins elektros sistemą.

Stabdymas

PERSPĖJIMAS! Jeigu prie įrenginio nepritvirtintas pjovimo agregatas, jokiu būdu nestabdykite jo atbulinės eigos pedalu – jis gali apvirsti.

Atleiskite akceleratoriaus pedalus. Mašina sumažins greitį, o valdymo sistema ją visiškai sustabdys. Nenaudokite stovėjimo stabdžio kaip vairavimo stabdžio.

Galbūt greičiau stabdysite, jei nuspausite priešingos krypties akceleratoriaus pedalą.

Variklio išjungimas

Įrenginį palikite tik pastatę jį ant lygaus paviršiaus ir išjungę variklį.

Jei varikliui teko smarkiai padirbeti, prieš stabdydami leiskite jam minute padirbti tuščiaja eiga, kad atgautu normalia darbine temperatura.

1 Pastumkite pjovimo agregato pavarų perjungimo valdiklį ir taip išjunkite peilių pavarą.

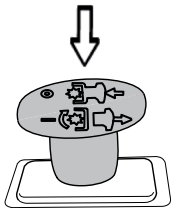

2 Įjunkite stovėjimo stabdį, nuleisdami jo rankeną žemyn.

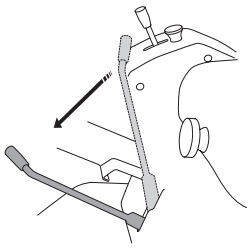

3 Hidrauline pakėlimo svirtimi pakelkite pjovimo bloką.

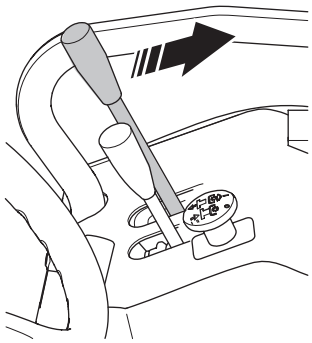

4 Perjunkite akceleratoriaus svirtį į padėtį MIN.

5 Uždegimo raktelį pasukite į padėtį „OFF“.

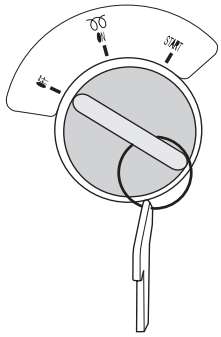

Priežiuros grafikas

PERSPĖJIMAS! Draudiama atlikti variklio arba pjovimo agregato technine prieiura, kai nera:
išjungtas variklis.
ijungtas stovejimo stabdys.
i?trauktas udegimo jungiklio raktelis.

Cia pateikiamas atliktinu traktoriuko technines priežiuros darbu sarašas. Jei reiketu atlikti šioje instrukcijoje neaprašytus darbus, kreipkites i licencijuota aptarnavimo dirbtuve.

Prieiura	Kasdienė priežiūra		Priežiūros intervalai valandomis					
	Prieš užvedant variklį	Paruošiamieji darbai atlikti	10	40	100	200	400	800
Patikrinkite saugos sistemą	X							
Patikrinkite, ar nėra kuro ir alyvos nuotėkio.	O							
Patikrinkite variklio alyvos lygį	X		X					
Patikrinkite aušalo / antifrizo lygį.	X		X					
Transmisijos alyvos lygio tikrinimas	X		X					
Patikrinti ir išvalyti variklio aušinimo oro įsiurbimo sistemą, nuvalyti radiatorių		X	X					
Valymas		X						
Nuvalykite ir sutepkite rato stebulės išdrožas.							O	
Paleiskite variklį ir ašmenis, klausykite, ar negirdėti neįprastų garsų		O						
Patikrinkite varžtus ir veržles		O						
Išvalykite pjovimo bloko apačią		X						
Sutepti akceleratoriaus trosą				X				
Sutepkite disko velenus				X				
Patikrinti oro filtrą			X					
Patikrinkite padangų slėgį.			X					
Tepti pagal tepimo grafiką, žr. skyrių „Tepimas“				X	X			
Kruopščiai nuvalykite plotą aplink variklį				X				
Kruopščiai nuvalykite plotą aplink pavarų dėžę				X				
Išvalyti oro filtrą ir ištuštinti kietųjų dalelių rinktuvą				X				
Peiliu tikrinimas				X				
Pakeiskite kuro filtrą					X			
Pakeisti variklio alyvos filtrą[1)]					X			
Patikrinkite priekinių ir galinių ratukų sinchronizaciją.					O			
Pakeiskite hidraulinę alyvą [4)] ir hidraulinį filtrą [3,4)].							O	
Patikrinti alyvos lygį kampinėje pavaroje, jeigu reikia – pripilti alyvos						X		
Patikrinti dirželių įtempimą ir būklę (generatoriaus dirželio, TDV dirželio, pjovimo agregato dirželio)					X			
Patikrinti akumuliatoriaus būklę, jeigu reikia – nuvalyti				X				
Patikrinti ratų veržles						O		
Patikrinkite stovėjimo stabdį						X		
Pakeiskite oro filtrą[2)].						X		
Pakeisti dirželius (TDV dirželį ir pjovimo agregato dirželį)							X	
Pakeisti kampinės pavaros alyvą							X	
Pakeisti siurblio ir generatoriaus dirželį								X
Pakeisti aušalą (50 % glikolio)							X	
Atlikti techninį aptarnavimą įgalioto atstovo remonto dirbtuvėse					O			

[1)]Pakeiskite pirma karta po 25 val. Dirbant su didelėmis apkrovomis arba esant aukštai aplinkos temperatūrai, keiskite kas 50 valandų. [2)]Esant dulkėtoms darbo sąlygoms, valykite ir keiskite dažniau. [3)]Pakeiskite pirma karta po 25 val. [4)]Atlieka licencijuota aptarnavimo dirbtuve.

X = Apraš Ōyta šioje instrukcijoje

O = Nera aprašyta šioje instrukcijoje

SVARBU! Mašinai veikiant, žarnose yra aukšto slėgio. Nebandykite prijungti ar atjungti žarnų, jei hidraulinė sistema veikia. Taip galite rimtai susižeisti.

Bendra informacija

Technine priežiura

Norint garantuoti puiku mašinos veikima pagrindiniu darbo sezonu, techninei priežiurai arba patikrinimui geriausiai tinka sezonas, kai ja mažiausiai dirbama.

Užsisakant atsargines dalis, reikia nurodyti traktoriuko pirkimo metus, modeli, tipa ir serijini numeri.

Visada butina naudoti originalias atsargines dalis.

Norint, kad kitą sezoną Jūsų sodo traktoriukas nepriekaištingai veiktų, pravartu jį kasmet patikrinti įgaliotame techninės priežiūros centre.

Valymas

Išvalykite mašina iškart po naudojimosi. Daug lengviau nuplauti oles likucius, kol jie dar nepridiuve.

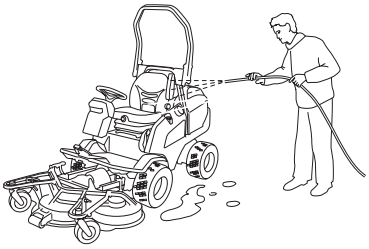

Tepalu likucius galima panaikinti su riebalu šalinimo priemone. Upurkškite plona sluoksni.

Nuplaukite vandeniu su iprastu vandentiekio slegiu.

Nenukreipkite sroves i elektros komponentus arba guolius.

Neplaukite ikaitusiu paviršiu, pavyzdiui, variklio ir duju išmetimo sistemos.

Išvalius traktoriuka, patariame valandelei paleisti varikli ir ijungti pjovimo agregata, kad butu išpustas likes vanduo.

Jei reikia, išvalyta mašina sutepkite. Jei i guolius pateko riebalu šalinimo priemones arba vandens srove, verciau sutepkite juos papildomai.

SVARBU!

Neplaukite didelio slegio srove arba garais valanciais irenginiais.

Kyla didelis pavojus, kad vanduo pateks i guolius ir elektros jungtis. Jis gali salygoti korozija, del kurios sutriks veikimas. Naudojant papildomas valymo priemones, paprastai nuo alos apsisaugoma.

Aušinimo oro tiekimo tikrinimas

- Patikrinkite, ar radiatoriaus grotelės neužkimštos lapais, žole ir purvu.

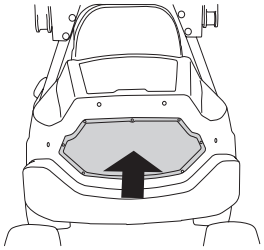

Radiatoriaus kamerų valymas

Radiatorių valykite suspaustu oru. Prapūskite nuo variklio skyriaus link radiatoriaus kamerų ir atgal.

- Nuimkite variklio gaubta.
- Jeigu reikia, nuimkite variklio gaubtą. Daugiau informacijos rasite skyriuje Sodo traktoriuko dangčių nuėmimas“.

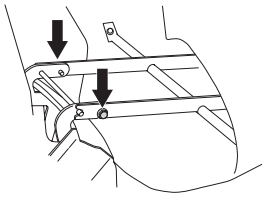

Oro filtro valymas

Jei variklis atrodo silpnas arba netolygiai dirba, gali buti, kad užsikimšo oro filtras. Jeigu važinėjate su užterštu oro filtru, varikliui gali trūkti oro, todėl jis nedirba pilna galia ir neatitinka aplinkosauginių reikalavimų.

Kietųjų dalelių rinktuvo ištuštinimas

- Suspauskite taip, kad guminės ąselės atsidarytų ir iškristų kietosios dalelės.

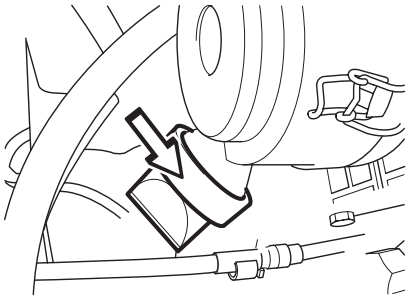

Filtro dangčio valymas

- Atsukite du filtro gaubtą laikančius fiksatorius ir nuimkite filtrą.

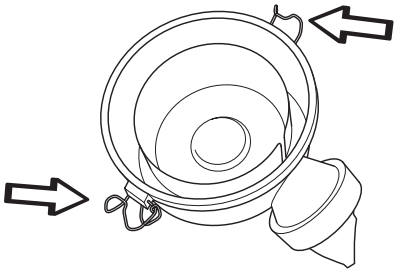

- Išvalykite dangčio vidų. Kai dangtis nuimtas, filtrą galima nuplauti muiluotu vandeniu ir prapūsti suspaustu oru.
- Pakeiskite oro filtro gaubtą, užtikrinkite, jog dalelių surinktuvas nukreiptas žemyn.

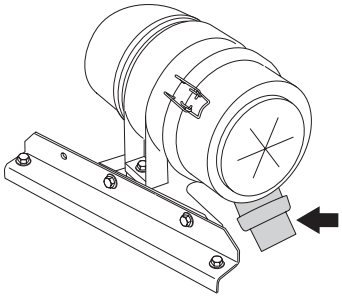

Variklio ir duslintuvo valymas

Stenkitės, kad ant variklio ir duslintuvo nepatektų žolės nuokarpų ir purvo. Prie variklio prilipusios degaluose ar alyvoje išmirkusios šiukšlės blogina aušinimą ir didina gaisro pavojų.

Prieš valydami, leiskite varikliui atvėsti. Jei purvas yra susimaišęs su tepalu, ištirpinkite jį nuriebinamąja priemone, kitu atveju tiesiog nuvalykite vandeniu ir šepečiu.

Žolės nuokarpos aplink duslintuvą greitai džiūna ir kelia gaisro pavojų. Nuvalykite arba nuplaukite jas, kai duslintuvas yra šaltas.

Traktoriuko gaubtu išmontavimas

PERSPĖJIMAS! Prieš įjungdami mašiną visada patikrinkite, ar apsaugai sumontuoti tinkamai.

Variklio dangtis

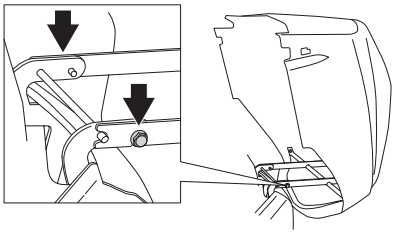

- Atlaisvinkite gumines sąvaržas gaubto šone ir pakelkite variklio gaubtą.
- Jeigu reikia, variklio gaubtą galite nuimti, išsukę varžtus.

Šoninis gaubtas

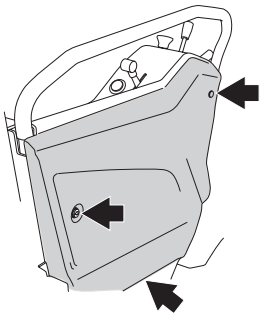

- Atsukite šoninį gaubtą laikančius varžtus ir nuimkite jį.

Techninės priežiūros liukas

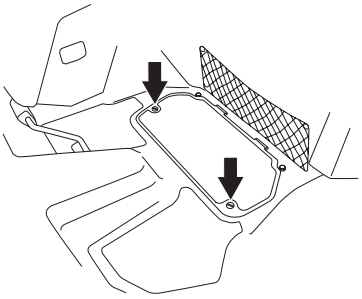

Techninės priežiūros skydelis sumontuotas ant pagrindo plokštės.

- Atsukite varžtus ir nuimkite plokštę.

Dangtis

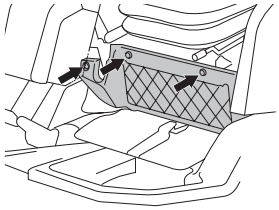

- Atsukite varžtus ir nuimkite dangčius.

Pavarų dėžės gaubtas

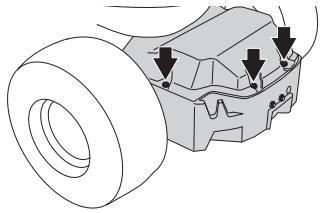

- Atsukite varžtus ir nuimkite transmisijos gaubtą.

Siurblio ir generatoriaus dirželio reguliavimas

- Po kelis apsisukimus atsukite apatinį tvirtinimo varžtą ir viršutinį reguliavimo varžtą.

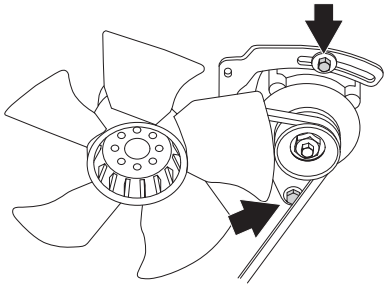

- Įtempkite dirželį, traukdami generatorių išilgai jo laikiklio. Dirželio įtempimas turi būti toks, kad būtų galima nykščiu jį įspausti apie 1 cm, nenaudojant per didelės jėgos.
- Tvirtai priveržkite reguliavimo varžtą.

Pakeisti siurblio ir generatoriaus dirželį

- Po kelis apsisukimus atsukite apatinį tvirtinimo varžtą ir viršutinį reguliavimo varžtą.

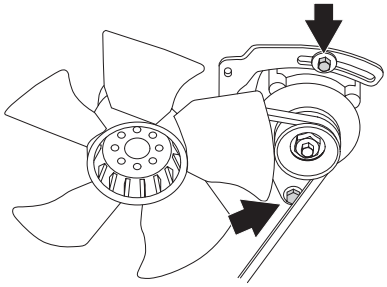

- Nuimkite senąjį dirželį ir uždėkite naująjį.
- Įtempkite dirželį, traukdami generatorių išilgai jo laikiklio. Dirželio įtempimas turi būti toks, kad būtų galima nykščiu jį įspausti apie 1 cm, nenaudojant per didelės jėgos.

Stovėjimo stabdžių reguliavimas

Patikrinkite, ar tinkamai sureguliuotas stovėjimo stabdys, sustabdydami mašiną šlaite.

Įjunkite ir užblokuokite stovejimo stabdi.

Jei mašina nestovi vietoje, stovejimo stabdi reikia sureguliuoti šitaip:

1 Pastatykite mašina stabiliai.

2 Patikrinkite, ar stovėjimo stabdis nėra įjungtas.

3 Traukdami gaubtą sureguliuokite, kad tarpas tarp gaubto ir reguliavimo varžto būtų 1 mm.

Reguliuokite ant reguliavimo varžto esančiomis veržlėmis.

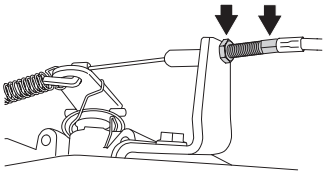

4 Veržles priveržkite švelniai, kad nepažeistumėte jų sriegio.

5 Po sureguliavimo stovėjimo stabdį reikia patikrinti dar kartą.

PERSPĖJIMAS! Blogai sureguliuotas stovejimo stabdys gali stabdyti maesne jega.

Lempučių keitimas

Informaciją apie lempučių tipą rasite skyriuje „Techniniai duomenys“.

Artimosios šviesos, stovėjimo žibintai, posūkių žibintai

Atsukite 4 varžtus, laikydami lempos įdėklą.

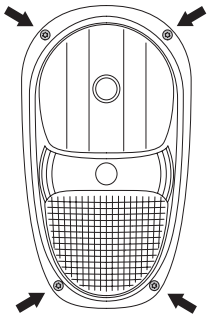

Artimosios šviesos

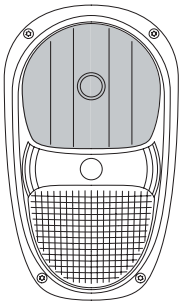

- Atlaisvinkite laidus nuo lempos.
- Nuspaudę spyruoklės užraktą atlaisvinkite lempą.

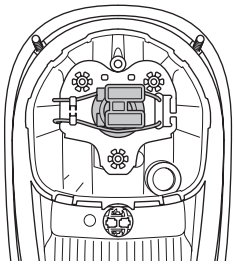

- Įstatykite naują lempą.
- Prijunkite laidus ir įstatykite lempos įdėklą.

Stovėjimo žibintai

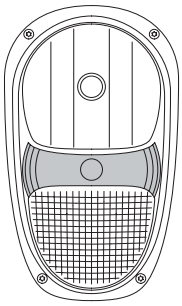

- Atlaisvinkite laidus nuo lempos.
- Iš lizdų išimkite lemputes.
- Įstatykite naują lempą.
- Prijunkite laidus ir įstatykite lempos įdėklą.

Posūkių žibintai

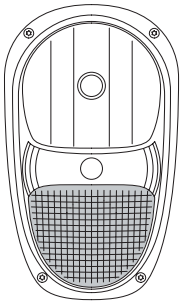

- Atlaisvinkite laidus nuo lempos.
- Atlaisvinkite lempą nuo jos įdėklo sukdami lempą prieš laikrodžio rodyklę.

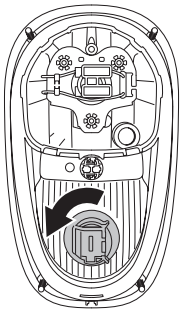

- Įstatykite naują lempą.
- Prijunkite laidus ir įstatykite lempos įdėklą.

Darbinis žibintas – priekinis

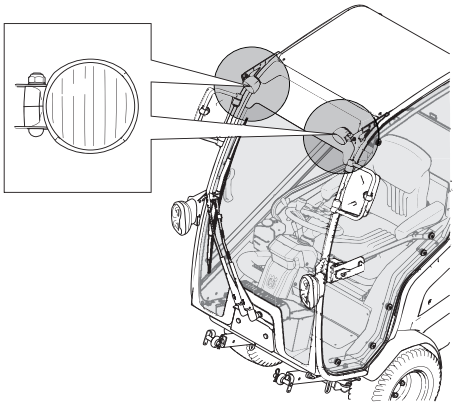

- Atlaisvinkite laidus nuo lempos.
- Atlaisvinkite lempą nuo jos įdėklo sukdami lempą prieš laikrodžio rodyklę.

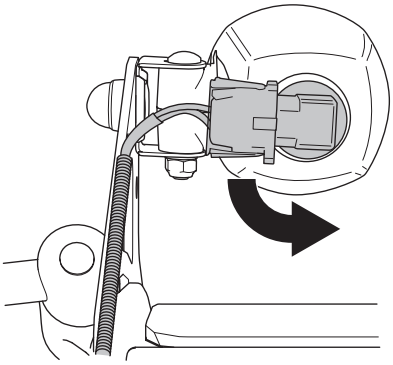

Darbinis žibintas – galinis

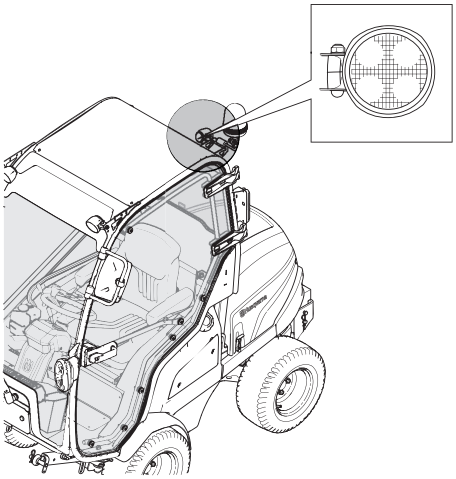

- Ištraukite visą jungtį ir pakeiskite lempą–

Galiniai žibintai

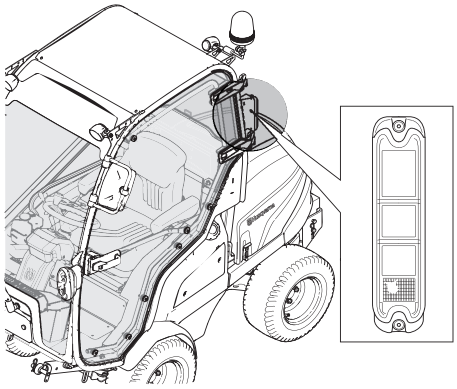

- Ištraukite visą jungtį ir pakeiskite lempą–

Besisukantis signalinis žiburėlis

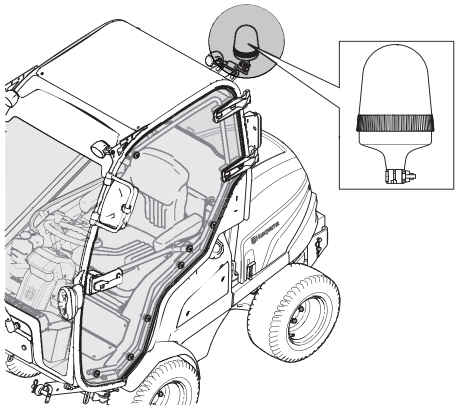

- Ištraukite visą jungtį ir pakeiskite lempą–

Pagrindinis saugiklis

Pagrindinis mašinos didelės srovės lydusis saugiklis įtaisytas dėžutėje ant teigiamo akumuliatoriaus gnybto viršaus.

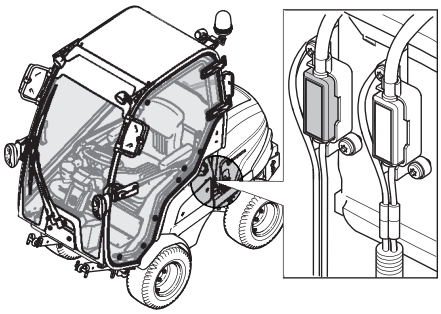

Elektros sujungimų dėžutės tiektuvo saugiklis yra akumuliatoriaus dėžės priekyje, variklio skyriuje.

Kiti saugikliai sumontuoti elektros sujungimų dėžutėje po dešiniosios pusės gaubtu.

Perdegusi saugikli atpažinsite iš sudegusio siulelio. Keiciama saugikli ištraukite iš laikiklio.

Saugiklio paskirtis – apsaugoti elektros sistema.

Nenaudokite jokio kito tipo saugiklių juos keisdami. Jei netrukus po pakeitimo jis vel suveikia, to priežastis yra trumpas jungimas, kuri reikia pašalinti prieš vel paleidžiant mašina.

Saugikliai – kabina

Kabinos saugikliai yra akumuliatoriaus dėžės priekyje, variklio skyriuje.

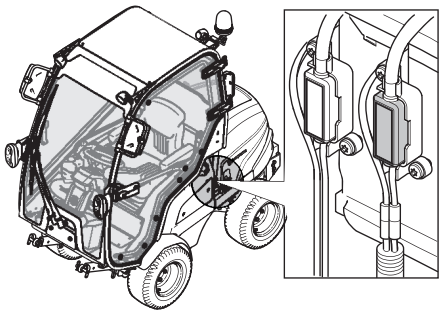

- Atidarykite variklio gaubta. Daugiau informacijos rasite skyriuje Sodo traktoriuko dangčių nuėmimas".
- Perdegusi saugikli atpažinsite iš sudegusio siulelio. Keiciama saugikli ištraukite iš laikiklio. Nenaudokite jokio kito tipo saugiklių juos keisdami.

Bendrojo naudojimo keliams skirtos įrangos saugikliai yra po stiprintuvo korpuso gaubtu.

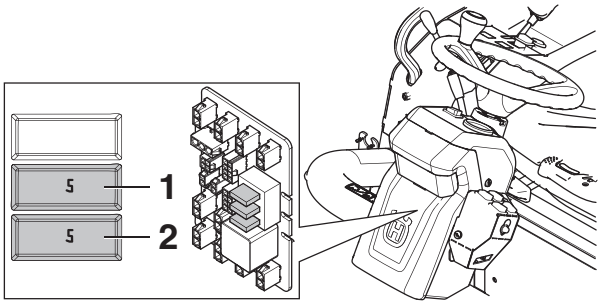

1 Garso signalas – 5 A

2 Stovėjimo žibintai – 5 A

- Kad stiprintuvo korpusą būtų lengviau pasiekti, reikia atsukti oro skirstytuvą. Oro skirstytuvas yra kabinos viduje, lango apačioje. Išmontuokite atlaisvinę 4 varžtus ir nukėlę oro skirstytuvą.

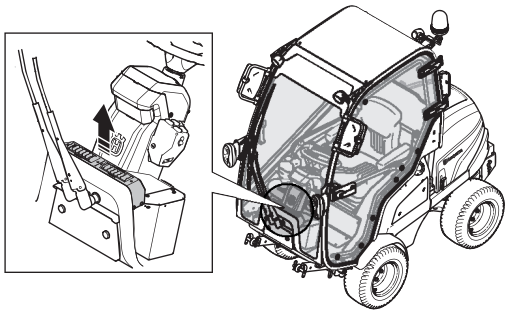

- Atsukite du varžtus, kuriais pritvirtintas stiprintuvo korpuso gaubtas.
- Perdegusi saugikli atpažinsite iš sudegusio siulelio. Keiciama saugikli ištraukite iš laikiklio. Nenaudokite jokio kito tipo saugiklių juos keisdami.

Kabinos stogo saugikliai.

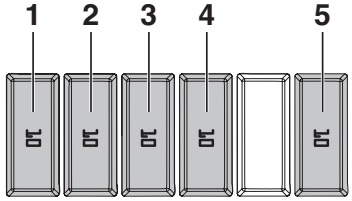

1 Lango valytuvas – 10 A

2 Ventiliatorius – 10 A

3 Darbinis žibintas – galinis – 10 A

4 Artimosios šviesos – 10 A

5 Darbinis žibintas – priekinis – 10 A

Pjovimo agregato aptarnavimo padetis

Norint geriau prieiti prie agregato ji valant, taisant ir aptarnaujant, ji galima nustatyti i aptarnavimo padeti. Aptarnavimo padetyje agregatas yra pakeltas ir užblokuotas vertikalioje padetyje.

Aptarnavimo padeties ijungimas

1 Pastatykite mašina stabiliai. Įjunkite stovėjimo stabdį.

2 Pakelkite pjovimo agregatą iki pusės aukščio.

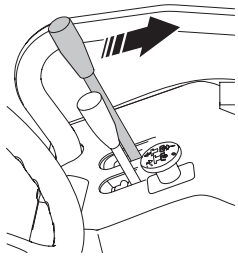

3 Išjunkite variklį.

PERSPĖJIMAS! Niekada universalaus varančiojo veleno nepalikite prikabinto tik vienu galu. Paleidus variklį, veleną galite sugadinti.

4 Ištraukite iš pjovimo agregato kėlimo auseles.

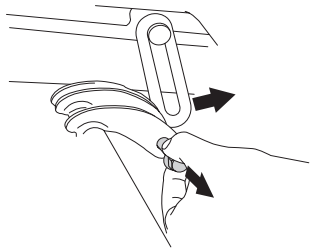

5 Nuleiskite pjovimo agregatą į žemiausią padėtį. Dabar pjovimo agregato galinė dalis laisvai kabo.

6 Išimkite universalų varantjį veleną. Nukelkite fiksavimo grandines.

7 Atjunkite hidraulines žarnas nuo mašinos greitojo sujungimo jungčių. **(Combi 132 X, Combi 155 X)**

8 Iš pjovimo agregato ištraukite techninės priežiūros statramstį.

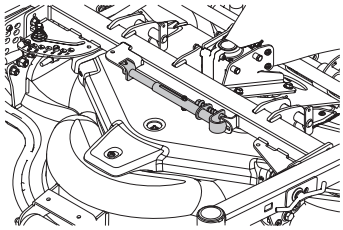

Jeigu techninės priežiūros statramstį ištraukiate pirmą kartą, nuimkite nuo jo apsauginį diržą ir padėkite į laikymo skyrių po sėdyne.

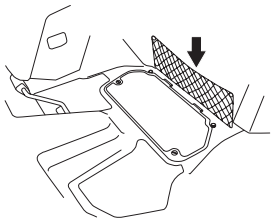

9 Pritvirtinkite techninės priežiūros statramstį prie įtaiso po pagrindo plokšte. Įtaisas pažymėtas raudona spalva.

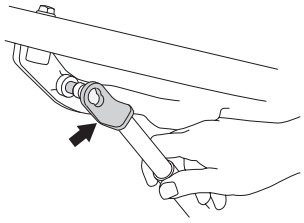

10 Kitą strypo galą pritvirtinkite prie pjovimo agregato skersinio vamzdžio. Ištraukite kaištelį ir perkelkite strypą virš skersinio vamzdžio į raudonai pažymėtą padėtį.

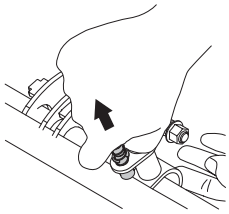

11 Atleiskite kaištelį, kad jis užsifiksuotų virš skersinio vamzdžio.

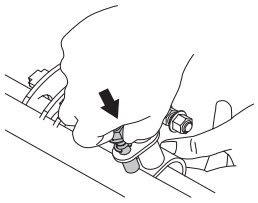

12 Paleiskite variklį ir pjovimo agregatą pakelkite į techninės priežiūros padėtį.

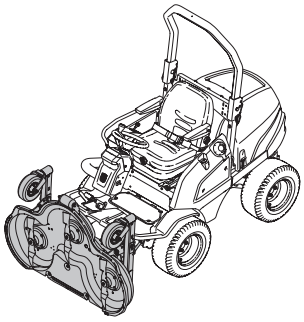

13 Ištraukite apsauginį diržą iš laikymo skyriaus po sėdyne ir pritvirtinkite pjovimo agregatą.

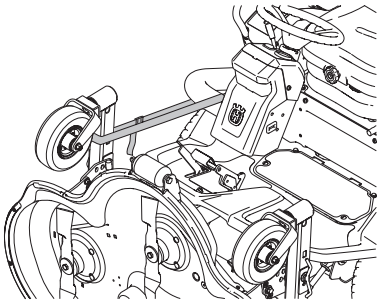

Gražinimas iš aptarnavimo padeties

1 Nuimkite apsauginį diržą ir padėkite jį į laikymo skyrių.

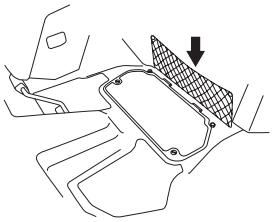

2 Nuleiskite pjovimo agregatą į žemiausią padėtį.

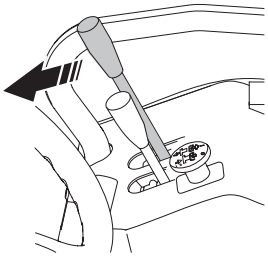

3 Nuimkite techninės priežiūros statramstį ir padėkite jį ant pjovimo agregato.

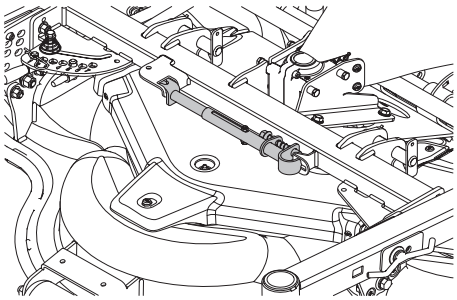

4 Pritvirtinkite prie pjovimo agregato universalų varantjį veleną. Pritvirtinkite priekinę fiksavimo grandinę prie universalios jungties gaubto, dengiančio kardaninį lankstą.

5 Įjunkite variklį. Pakelkite pjovimo agregatą iki pusės aukščio.

6 Užkabinkite kėlimo auseles, pritvirtintas prie kėlimo svirčių. Ištraukite sklęstį ir prispauskite kėlimo auselę. Po vieną auselę skirta kiekvienai kėlimo svirčiai.

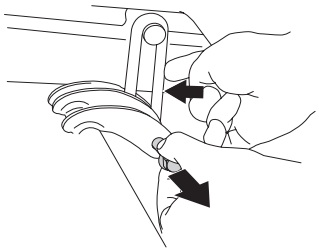

7 Nuleiskite pjovimo bloką.

Pjovimo aukščio ir posvyrio kampo reguliavimas

Uždėjus pjovimo agregatą, reikia sureguliuoti pjovimo aukštį ir posvyrio kampą.

Reguliuoti būtina nurodyta tvarka.

Pradinė padėtis:

1 Patikrinkite padangų slėgį. Slėgis visose padangose turi būti 1,5 bar / 150 kPa / 22 psi.

2 Pastatykite traktoriuka ant lygaus paviršiaus.

3 Pjovimo agregatas turi būti visiškai nuleistas ant lygaus paviršiaus.

Pjovimo aukštis – Combi 132, Combi 155

PERSPĖJIMAS! Pasirūpinkite, kad šalia nebūtų pašalinių asmenų. Jūs atsakote už tai, kad į teritoriją, kurioje dirbate, nepatektų gyvūnai ir pašaliniai asmenys.

1 Pastatykite mašina stabiliai. Įjunkite stovėjimo stabdį.

2 Pakelkite pjovimo agregatą iki pusės aukščio.

3 Išjunkite variklį. Sureguliuokite pjovimo aukštį, atleisdami rankeną ir pasirinkdami pageidaujamą pjovimo aukštį. Pjovimo aukštis (1–7) parodytas vidinėje reguliavimo plokštės dalyje. Rankeną galima įstatyti į skirtingas kiaurymes, priklausomai nuo pjovimo aukščio. Visuose trijuose kontroliniuose taškuose nustatykite tą patį aukštį.

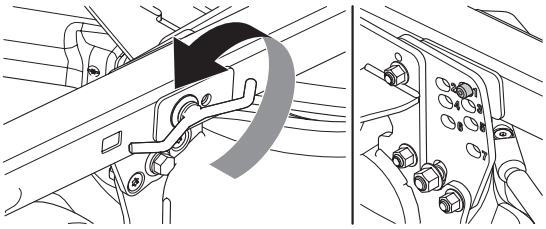

4 Ranka priveržkite pjovimo aukščio reguliavimo rankeną.

5 Reguliuokite valdiklį, esantį ant pjovimo agregato. Ištraukite fiksavimo kaištį ir nustatykite valdiklį į reikiamą padėtį. Visuose trijuose kontroliniuose taškuose nustatykite tą patį aukštį.

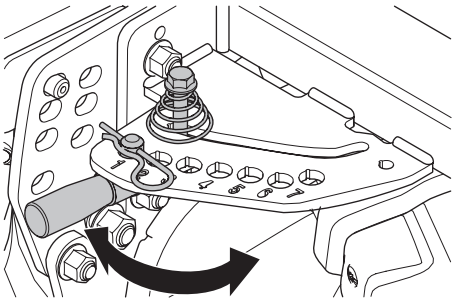

Yra septynios aukščio reguliavimo padėtys.

Dažnis	Apytikslis pjovimo aukštis (mm / col.)
1	30 / 1,18
2	40 / 1,57
3	52 / 2,04
4	64 / 2,51
5	76 / 2,3
6	93 / 3,66
7	112 / 4,4

Posvyrio kampas – Combi 132, Combi 155

- Pastatykite traktoriuka ant lygaus paviršiaus.
- Patikrinkite padangų slėgį. Slėgis visose padangose turi būti 1,5 bar / 150 kPa / 22 psi.
- Išmatuokite atstumą nuo žemės iki priekinio ir galinio pjovimo agregato gaubto krašto.

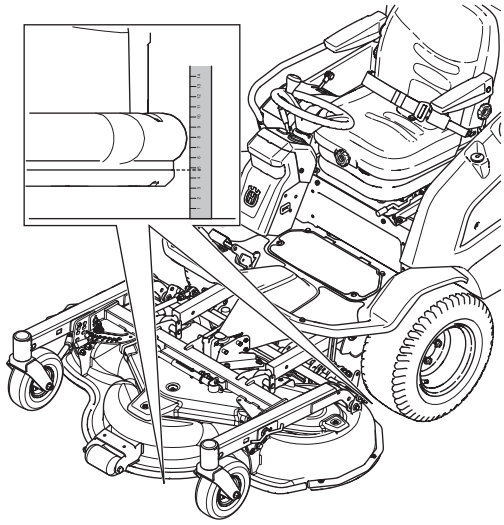

- Galinis pjovimo agregato kraštas turi būti 6–9 mm aukščiau už priekinį kraštą.
- Jei reikia, atpalaiduokite fiksavimo veržlę ir pasukite reguliavimo sąvaržą. Norint pakelti pjovimo agregato galinį kraštą, pailginkite sąvaržą.

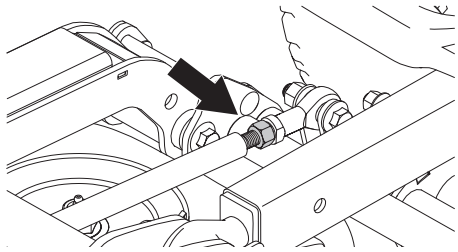

- Priveržkite fiksuojančią lanksto veržlę.

Pjovimo aukštis – Combi 132 X, Combi 155 X

PERSPĖJIMAS! Pasirūpinkite, kad šalia nebūtų pašalinių asmenų. Jūs atsakote už tai, kad į teritoriją, kurioje dirbate, nepatektų gyvūnai ir pašaliniai asmenys.

1 Pastatykite mašina stabiliai. Įjunkite stovėjimo stabdį.

2 Nustatykite pjovimo agregatą į žemiausią pjovimo aukštį ir nuleiskite pjovimo agregatą.

3 Pjovimo aukštį reguliuokite stumdami arba traukdami svirtį. Aukščio reguliavimas yra kintamas.

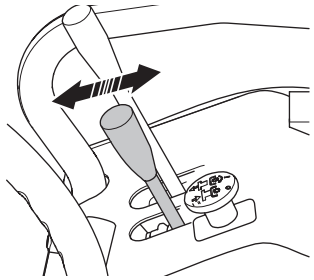

4 Pasirinktas pjovimo aukštis yra nurodytas ant pjovimo agregato.

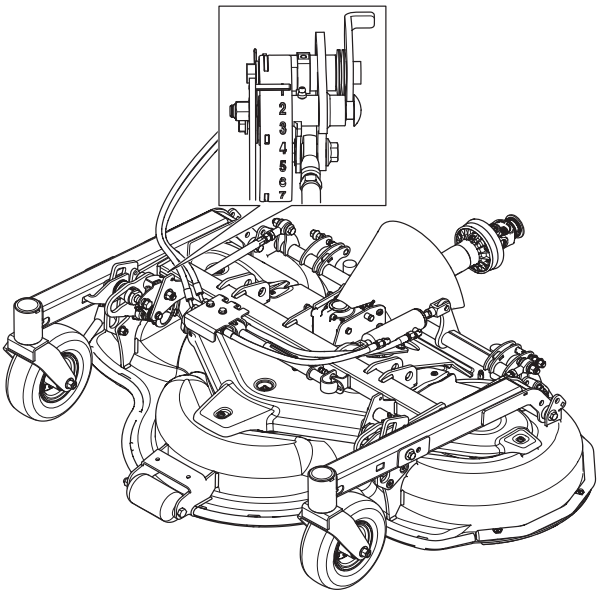

Reguliavimo strypo pakėlimo ir nuleidimo funkcija priklauso nuo hidraulinių žarnų prijungimo prie mašinos greitojo jungimo jungčių.

- Patikrinkite reguliavimo strypo funkciją, nuspausdami mygtuką ant strypo ir stumdami strypą į priekį arba atgal.
- Sukeiskite pakėlimo ir nuleidimo funkcijas, pakeisdami hidraulinių žarnų prijungimą.

Posvyrio kampas – Combi 132 X, Combi 155 X

- Pastatykite traktoriuka ant lygaus paviršiaus.
- Patikrinkite oro slėgį padangose. Slėgis visose padangose turi būti 1,5 bar / 150 kPa / 22 psi.
- Abiejose agregato pusėse pamatuokite atstumą nuo priekinio ir galinio kraštų iki žemės.

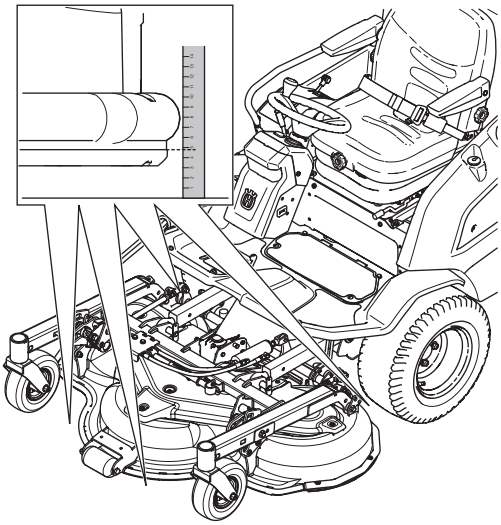

- Galinis pjovimo agregato kraštas turi būti 6–9 mm aukščiau už priekinį kraštą.
- Jei reikia, abiejose pjovimo agregato pusėse atpalaiduokite fiksuojančias veržles ir pasukite reguliavimo varžtus. Pailginkite laikiklį, norėdami pakelti priekinį pjovimo agregato kraštą.

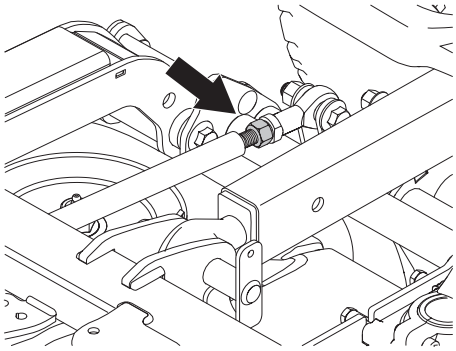

- Priveržkite fiksuojančią lanksto veržlę.

Pjovimo agregato diržų keitimas

PERSPĖJIMAS! Dėvėkite pirštines ir taip apsaugokite savo rankas. Dirbant prie diržo reikia saugotis prispaudimo.

Šiuose pjovimo agregatuose su apsaugotais nuo susidūrimo peiliais, peilius varo vienas trapecis diržas. Jei reikia pakeisti trapecinį diržą, darykite šitaip:

1 Išsukite varžtus, laikančius diržo gaubtus, ir nukelkite juos.

2 Naudodami pagalbinį strypą atpalaiduokite spyruoklę ir diržo įtempimą.

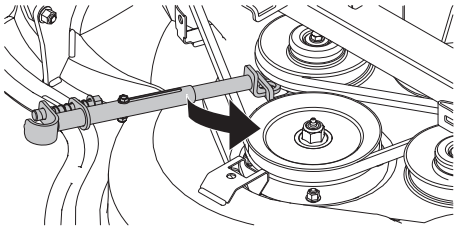

3 Nuimkite diržą nuo skriemulių.

4 Uždėkite dirželį ant skriemulių. Dirželio įtempimo jėga nurodyta ant lipduko po dirželio gaubtu.

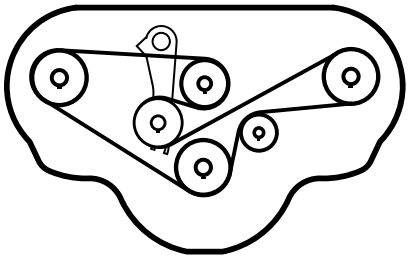

5 Uždėkite gaubtus.

Peiliu tikrinimas

Geriausia pjovimo rezultata lemia nepažeisti ir gerai pagalasti peiliai.

Patikrinkite, ar priveržti peiliu tvirtinimo varžtai. Varžtus priveržkite 84 Nm sukimo momento jėga.

SVARBU! Mašina gali vibruoti, jei dėl apgadinimo arba blogo subalansavimo pagalandus, yra vienas ar daugiau nesubalansuotų peilių.

Pagalastus peilius reikia subalansuoti.

Atsitrenkus i kliuti, avarijos metu sugadintus peilius reikia pakeisti.

Peilių keitimas

- Perkelkite agregatą į aptarnavimo padėtį, žr. skyrelį Pjovimo agregato aptarnavimo padėtis.
- Išimkite įrangos rėmo.
- Medine trinka užfiksuokite peilį. Atleiskite ir išsukite peilio varžtą, nuimkite poveržlę ir peilį.

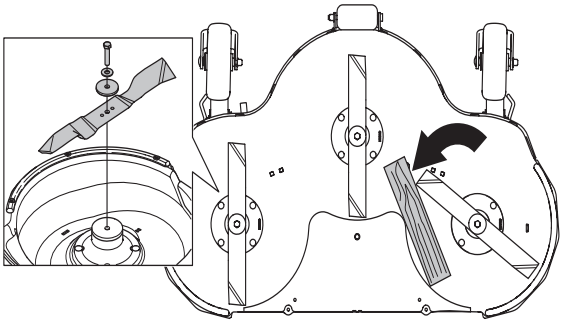

- Sumontuokite atvirkštine tvarka.
- Peilį reikia pritvirtinti taip, kad kampuoti galai būtų nukreipti į viršų link dangčio.

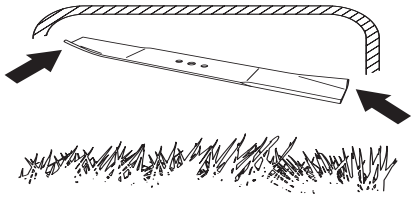

- Prisukimo momentas turi buti ma daug **80-84 Nm (8,15-8,56 kpm/59-62 lbft).**

PERSPĖJIMAS! Dirbdami prie peilių, apsaugokite plaštakas mūvėdami pirštinėmis.

SVARBU! Visada būkite atsargūs ir vadovaukitės blaiviu protu. Neapsiimkite atlikti darbų, kuriems nesate pakankamai kvalifikuotas. Jeigu perskaitę šią instrukciją vis dar nesate tikri, kaip naudoti įrenginį, pasitarkite su tai išmanančiu asmeniu. Kreipkitės į įgaliotas techninės priežiūros dirbtuves.

Visada butina naudoti originalias atsargines dalis. Daugiau informacijos ieškokite skyriuje „Techniniai duomenys“.

BioClip jungties nuemimas

Norint pakeisti Combi agregato BioClip funkcija i pjovimo agregata su galiniu išmetimu, reikia išimti BioClip jungti, kuri yra pritvirtinta po agregatu trim varžtais.

1 Perkelkite agregatą į aptarnavimo padėtį, žr. skyrelį Pjovimo agregato aptarnavimo padėtis.

2 Išimkite tris varžtus, laikančius BioClip jungtį ir ją išimkite.

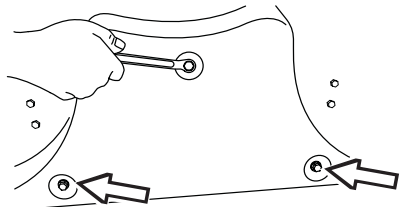

3 Patarimai: Į varžtų angas įsukite tris srieginius M8x15 mm varžtus, kad apsaugotumėte sriegius.

4 Gražinkite agregata i iprasta padeti.

BioClip kaištį tvirtinkite atvirkštine tvarka.

TDV dirželių reguliavimas

1 Veržkite varžtą (4), kol mova nusileis iki rėmo laikiklio. Fiksavimo veržlę (3) tvirtai priveržkite prie tvirtinimo varžto (4).

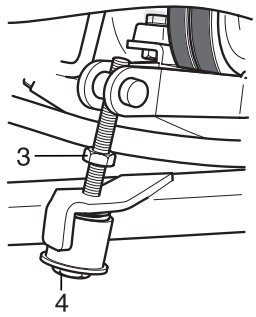

TDV dirželių keitimas

PERSPĖJIMAS! Dėvėkite pirštines ir taip apsaugokite savo rankas. Dirbant prie diržo reikia saugotis prispaudimo.

Dirželius visada keiskite poromis.

1 Prieš atlikdami bet kokį reguliavimą ar techninę priežiūrą, ištraukite užvedimo raktelį, kad variklis netyčia neužsivestų.

2 Nulenkite vairuotojo sėdynę.

3 Nuimkite hidraulinio siurblio varančiojo veleno dangtelį.

4 Atsukite varantįjį veleną ir hidraulinį siurblį jungiančios movos varžtus (1) ir nuimkite nuo jos tarpiklio žiedą. Varantįjį veleną reikia užfiksuoti kokiu nors įrankiu, pavyzdžiui, dideliu veržliarakčiu ar atsuktuvu.

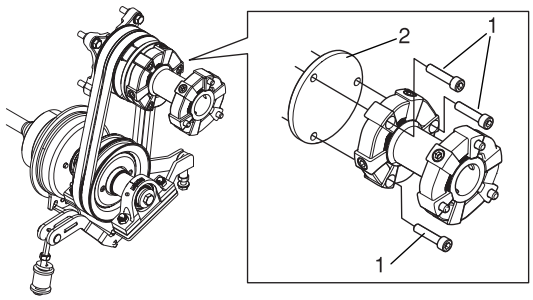

5 Atsukite fiksavimo veržlę (3) ir apatinį varžtą (4), kol jis išsilaisvins iš dirželio įtempiklio.

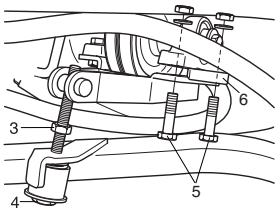

6 Ištraukite galinio guolio tarpiklio varžtus (5) ir nuimkite tarpiklį (6).

7 Nupjaukite / ištraukite senus dirželius.

8 Naujus dirželius įkiškite pro tarpą tarp tarpiklio žiedo ir hidraulinio siurblio.

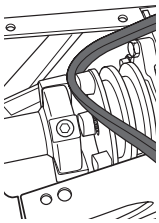

9 Apatinę dirželio dalį uždėkite tarp guolių tiltelio ir laikiklio.

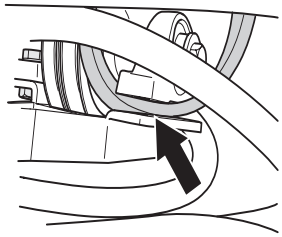

10 Pirma dirželį užtraukite ant siurblio skriemulio, o po to ant apatinio skriemulio. Tokia pačia tvarka uždėkite ir antrąjį dirželį.

11 Ant guolių tiltelio uždėkite tarpiklį (6) ir priveržkite tiltelį atitinkamais varžtais (5). Priveržimo jėga 47 Nm.

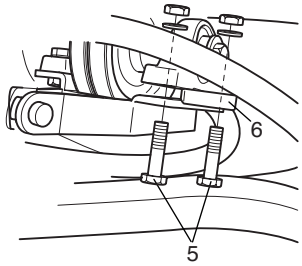

12 Uždėkite tarpiklio žiedą (2) ir tvirtai priveržkite hidraulinį siurblį prie varančiojo veleno. Varžtų (1) priveržimo jėga 47 Nm.

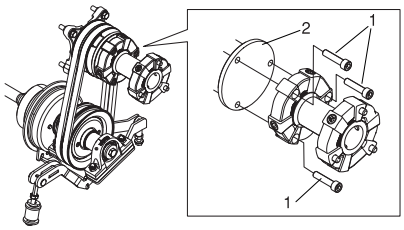

13 Prisukite dirželio įtempiklio varžtą prie spyruoklės ir movos. Veržkite varžtą (4), kol mova nusileis iki rėmo laikiklio. Fiksavimo veržlę (3) tvirtai priveržkite prie tvirtinimo varžto (4).

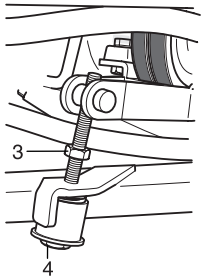

14 Pakeitę dirželį, jo įtempimą patikrinkite po pirmųjų 25 darbo valandų.

Aušalo keitimas

Tinkamas aušalo lygis būtinas, kad aušinimo sistema gerai veiktų. Dėl to reikia reguliariai tikrinti aušalo lygį.

Nuėmus kamštį, turite matyti aušalą.

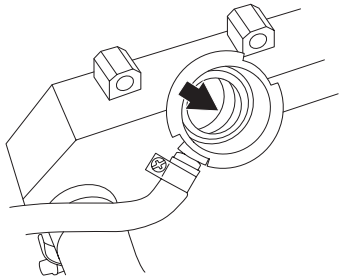

Jeigu aušalo dažnai trūksta, tai paprastai rodo, kad jis prateka. Aušinimo sistemą turi patikrinti specialistas. Nepakanka vien pripilti aušalo.

Jeigu aušalas variklyje užverda, jis išgaruoja. Atsukite radiatoriaus dangtelį ir leiskite aušalui atvėsti. Prieš pildydami leiskite varikliui atvėsti.

Į aušinimo sistemą negalima pilti sūraus vandens, nes jis sukelia variklio koroziją ir sugadina jį.

Pakeiskite aušalą, jeigu jis praranda savo spalvą ar susidrumsčia.

Šiuo atveju kruopščiai praplaukite visą aušinimo sistemą.

Naudokite tik antifrizą glikolio pagrindu, atitinkantį BS 6580:1992, ASTM D 3306-89 arba AS 2108-1977 standartus (tai nurodyta ant pakuotės).

Antifrizas turi būti skirtas varikliams iš metalų lydinio.

Jūsų Husqvarna tiekėjas gali pasiūlyti tinkamos rūšies antifrizą.

Naudokite antifrizą ištisus metus netgi tose klimato zonose, kur nėra šalčio pavojaus.

Antifrizo sudėtyje yra priedų, kurie apsaugo variklio aušinimo sistemą nuo korozijos.

Aušalą ir antifrizą reikia keisti bent kas dvejus metus.

PERSPĖJIMAS! Kai variklis karštas, neskubėkite kamštelio atidaryti iš karto, o sumažinkite slėgį, kamštelį atsukdami iš lėto. Nudegimo pavojus. Naudokite apsauginius akinius ir apsaugines pirštines.

PERSPĖJIMAS! Antifrizas ir aušalas pavojingi sveikatai. Laikykite juos gamintojo taroje su etiketėmis ir atokiau nuo vaikų bei gyvūnų.

- Norint išleisti, nuimkite žarną radiatoriaus apačioje.

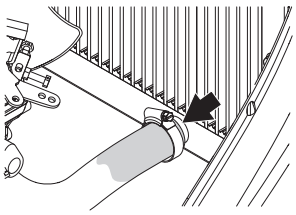

- Nuimkite kamštį.

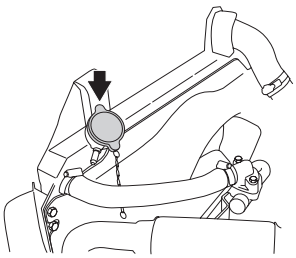

Pilkite tik antifrizo ir vandens mišinį, paruoštą pagal šią lentelę:

Propileno glikolis (MPG)	Vanduo	Užšalimo taškas
60 %	40 %	−47 °C / −53 °F
50 %	50 %	−37 °C / −35 °F
40 %	60 %	−25 °C / −13 °F

SVARBU! Niekada nepilkite šalto aušalo į karštą variklį. Pavojus rimtai sugadinti variklį.

- Pripylę aušalo, paleiskite variklį ir patikrinkite aušalo lygį po kelių minučių. Sistemoje galėjo būti likę oro, kuris pasišalino dirbant varikliui.

Duslintuvo tikrinimas

PERSPĖJIMAS! Po ilgesnio pjovimo duslintuvas tampa labai karštas. Nelieskite duslintuvo, jei jis karštas!

Duslintuvas iki minimumo sumažina triukšmą ir tolyn nuo naudotojo nukreipia variklio išmetamąsias dujas.

- Reguliariai tikrinkite, ar duslintuvas tvarkingas ir ar jis tinkamai pritvirtintas.

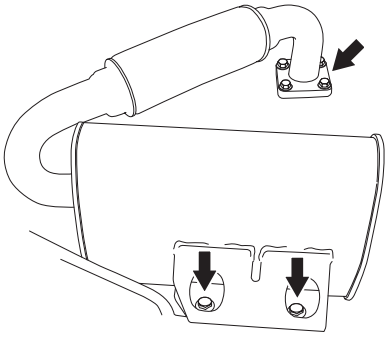

Oro slegio padangose tikrinimas

Kad sukibimas būtų optimalus, visų padangų slėgis turėtų būti 1,5 bar / 150 kPa / 22 PSI.

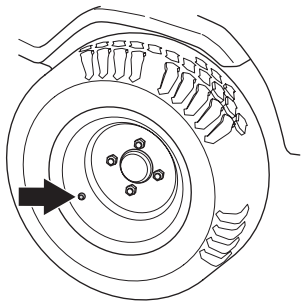

SVARBU! Jei oro slegis priekinese padangose nevienodas, peiliai pjauna žole skirtingame aukštyje.

Patikrinkite akumuliatorių

PERSPĖJIMAS! Švino-rugšties akumuliatoriai išskiria sprogias dujas. Šalia akumuliatoriu venkite kibirkščiu, atviros liepsnos ir rukymo.

Arti akumuliatoriu visada nešiokite apsauginius akinius.

Mašinoje sumontuotas neaptarnaujamas akumuliatorius. Akumuliatoriuje yra techninės priežiūros langelis, kuriame matomos skirtingos spalvos.

- Balta = įkrauti akumuliatorių
- Žalia = gerai
- Raudona = pakeisti akumuliatorių

Akumuliatorių ir jo laikiklį valykite muiluotu vandeniu.

Akumuliatorių reikia utilizuoti kaip pavojingas atliekas.

Kuro filtro keitimas

P520 D, P525 D sumontuoti du degalų filtrai – pirminio valymo filtras ir pagrindinis filtras.

Degalų filtrą keiskite kas 100 valandų (bent vieną kartą per sezoną) arba dažniau, jeigu jis užsikemša.

Pirminio valymo filtras įtaisytas po akumuliatoriaus dėže ir jis keičiamas šia tvarka:

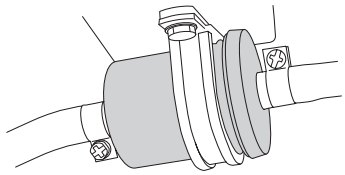

1 Nuimkite variklio gaubta.

2 Atpalaiduokite žarnelės gnybtus

3 Nuimkite nuo filtro žarnos gnybtus. Naudokites plokščiosiomis replemis.

4 Nutraukite filtra nuo žarnos galu.

5 I žarnos galus istatykite nauja filtra.

6 Žarnos gnybtus vel uždekite ant filtro.

Pagrindiniame filtre yra popierinis įdėklas, kuris keičiamas šia tvarka:

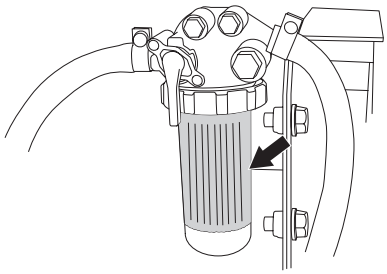

1 Atidarykite variklio gaubta.

2 Atsukite filtro dangtelį ir išimkite popierinį filtrą.

Oro filtro keitimas

PERSPĖJIMAS! Išmetamųjų dujų sistema yra įkaitusi. Prieš keičiant oro filtrą jai reikia leisti atvėsti.

Jei variklis atrodo silpnas arba netolygiai dirba, gali buti, kad užsikimšo oro filtras. Todel svarbu reguliariais laiko tarpais keisti oro filtra (intervalus rasite skyrelyje Priežiura/Priežiuros grafikas).

Oro filtras keiciamas šitaip:

1 Nuimkite variklio gaubta.

2 Atsukite du filtro gaubtą laikančius fiksatorius ir nuimkite filtrą.

SVARBU!

Niekada nepaleiskite variklio, kai yra išimtas oro filtras.

Prastai filtruojamas įsiurbiamas oras yra pagrindinė priežastis, dėl kurios dėvisi variklis. Oro filtrą keiskite pagal techninės priežiūros grafiką arba dažniau, jei darbo aplinka dulkėta.

Filtro netepkite alyva. Juos privalu montuoti sausus.

3 Iš filtro korpuso išimkite filtro kasetę.

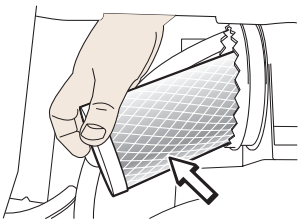

4 Švariai išvalykite oro filtro korpuso vidų. Jeigu reikia, šluostę galite sudrėkinti vaitspiritu ar degalais. Negalima naudoti vandens ar suspausto oro.

5 Norėdami išvalyti filtrą, atsargiai jį padaužykite į kietą paviršių. Nevalykite filtro suspaustu oru. Jeigu jis vis tiek nešvarus, oro filtrą pakeiskite.

6 Įdėkite naują filtro elementą anga į priekį ir įsprauskite į vietą.

7 Pakeiskite oro filtro gaubtą, užtikrinkite, jog dalelių surinktuvas nukreiptas žemyn.

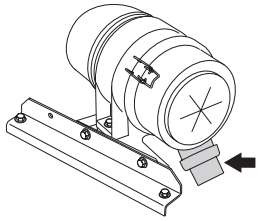

Vėdinimo sistemos oro įsiurbimo filtro keitimas

1 Atlaisvinkite rankenėles.

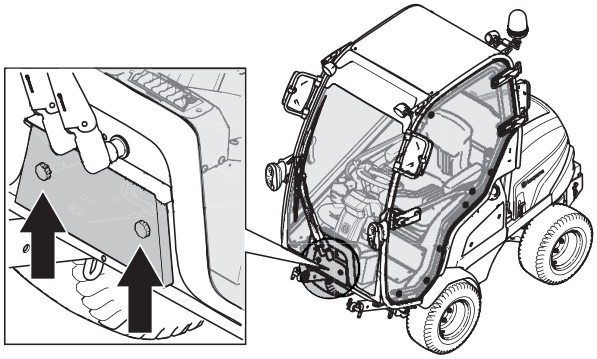

2 Ištraukite filtro laikiklį.

3 Ištraukite filtrą iš filtro laikiklio ir atsargiai nubraukite nuo jo nešvarumus. Jeigu reikia, filtrą pakeiskite.

Pjovimo agregato kampinė pavara

Patikrinkite alyvos lygį

Alyvos lygį tikrinkite tada, kai pjovimo agregatas yra žemiausioje padėtyje.

- Per pylimo kamštį įstatykite švarų metalinį strypą (apytiksliai Ø3 mm). Kiškite strypą tol, kol pasieksite pavaros korpuso apačią (apytiksliai 90 mm).

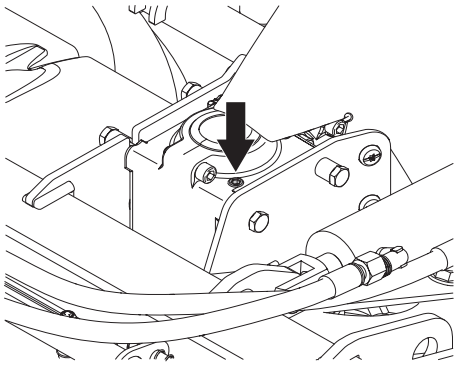

- Ištraukite strypą ir pamatuokite alyvos lygį. Alyvos lygis turi būti 18–22 mm nuo strypo galo.
- Jei reikia, įpilkite transmisinės alyvos SAE 80W/90.

PASTABA! Jei alyvos lygis per aukštas, ji gali ištekėti.

Tepalo keitimas

- Naudodami siurblį su plastikiniu vamzdeliu, siekiančiu korpuso apačią, išsiurbkite alyvą iš reduktoriaus korpuso.

  Kitas būdas: nuimkite pjovimo agregatą ir plastikinius gaubtus. Paverskite pjovimo agregatą ant jo krašto ir išpilkite kampinės pavaros alyvą pro kaiščio angą.
- Įpilkite į reduktorių 80 ml transmisinės alyvos SAE 80W/90.

Variklio alyvos lygio tikrinimas

Tikrinkite variklio alyvos lygį, kai traktoriukas yra pastatytas horizontaliai, o jo variklis – išjungtas.

- Nuimkite variklio gaubta.
- Atsukite matuokli, ištraukite ji ir nušluostykite.
- Po to vėl įkiškite matuoklį, **bet neįsukite.**
- Ištraukite matuokli ir patikrinkite alyvos lygį.

Alyvos lygis turi buti tarp matuoklio atžymu.

- Jei lygis arteja prie atžymos ADD, ipilkite alyvos iki matuoklio atžymos FULL.

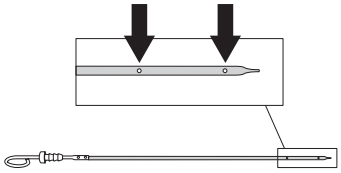

Alyvos įpylimo anga yra ant vožtuvo galvutės.

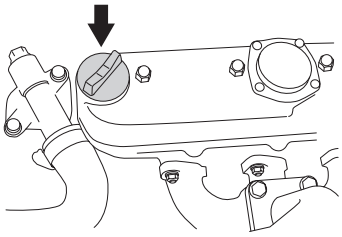

- Prieš užvesdami varikli, gerai isukite matuokli.
- Užveskite varikli ir apie 30 sekundžiu leiskite jam padirbti laisvaja eiga.
- Išjunkite variklį. Palaukite 30 sekundžiu ir patikrinkite alyvos lygi.
- Jei reikia, papildykite, kad alyva pasiektu matuoklio atžyma „FULL".

Rekomenduojamos šios alyvos klasės:

- API alyvos klasė: CH4 ar ACEA E5 arba aukštesnė.

Pasirinkite alyvą, kurios klampumas atitiktų paveikslėlyje pateiktas temperatūros ribas.

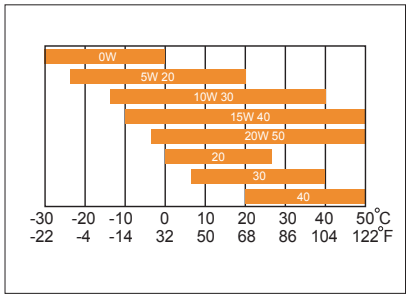

Nemaišykite skirtingu alyvos rušiu.

Variklio alyvos keitimas

PERSPĖJIMAS! Jei variklio alyva išleisite ka tik sustoje, ji gali buti labai ikaitusi. Todel pirmiausia leiskite varikliui šiek tiek atvesti.

Pirma karta variklio alyva reikia pakeisti po 25 valandu darbo. Po to ja reikia keisti kas 100 darbo valandu.

1 Nuimkite variklio gaubta.

2 Po variklio alyvos išleidimo angos kaiščiu padėkite indą.

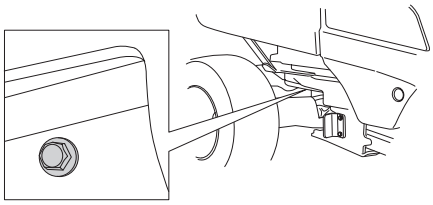

3 Išimkite matuokli. Išsukite išleidimo angos kaištį iš variklio.

4 Leiskite alyvai suteketi i inda.

5 Istatykite kamšti ir prisukite ji.

6 Jeigu reikia, pakeiskite alyvos filtrą.

7 Jei reikia, papildykite, kad alyva pasiektu matuoklio atžyma „FULL".

8 Leiskite varikliui išilti, tada patikrinkite, ar ties alyvos kamšciu nera nuotekio.

9 Patikrinkite alyvos kiekį variklyje, jei reikia, papildykite.

SVARBU! Panaudota variklio alyva, antifrizas ir pan. yra kenksmingos medžiagos ir jų negalima pilti ant žemės ar žolės. Jas visuomet reikia atiduoti į remonto dirbtuves ar į atitinkamas utilizavimo vietas. Saugokites konktakto su oda, jei užsipylete alyvos, nuplaukite ja muilu ir vandeniu.

Alyvos filtro keitimas

PERSPĖJIMAS! Jei variklio alyva išleisite ka tik sustoje, ji gali buti labai ikaitusi. Todel pirmiausia leiskite varikliui šiek tiek atvesti.

Alyvos filtras yra dešinėje variklio pusėje.

- Nuimkite variklio gaubta.
- Paimkite indą, tinkamą tepalui supilti.
- Senąjį alyvos filtrą pasukite prieš laikrodžio rodyklę, kad jį išimtumėte. Jei reikia, naudokite filtro ištraukimo įrankį.

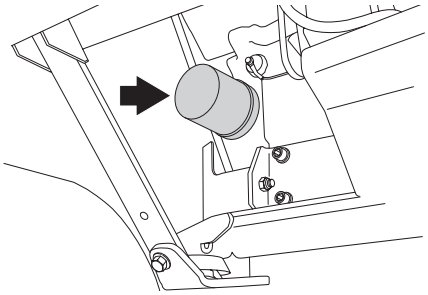

- Nuvalykite alyvos filtro laikiklį.
- Su alyva šiek tiek sutepkite naujojo alyvos filtro guminį sandariklį.
- Įtaisykite alyvos filtrą, pasukdami jį pagal laikrodžio rodyklę. Sukite naudodami rankos jėgą, kol guminis sandariklis bus prigludęs. Tada dar priveržkite per pusę apsukimo.
- Paleiskite variklį ir duokite padirbti maždaug 3 minutes. Po to jį sustabdykite ir pažiūrėkite, ar nėra nuotėkio.
- Patikrinkite alyvos kiekį variklyje, jei reikia, papildykite.

SVARBU! Panaudotas variklio ir pavarų dėžės tepalas kenkia sveikatai, tad jo negalima išpilti į gruntą.

Pakeistus filtrus reikia atiduoti į dirbtuves arba kurią nors kitą nurodytą surinkimo vietą.

Saugokites konktakto su oda, jei užsipylete alyvos, nuplaukite ja muilu ir vandeniu.

Patikrinkite alyvos lygį hidraulinėje sistemoje

Alyva ir filtras keiciami licencijuotoje aptarnavimo dirbtuveje, kaip aprašyta Aptarnaujancioms imonems skirtoje instrukcijoje.

Kišantis i sistema, butina laikytis ypatingu švaros reikalavimu, o prieš pradedant naudoti mašina, sistema turi išsivedinti.

- Ją užlenkite.
- Nuimkite kamštį. Alyvos lygis turi būti 40–60 mm žemiau sąvaržos viršaus.

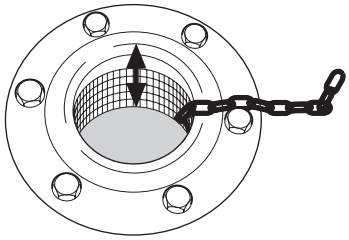

- Jeigu reikia, pripilkite 10W/50 API SM arba aukštesnės rūšies sintetinės alyvos.

Patikrinkite alyvos lygį transmisijos pavarų dėžėse

- Alyvos kiekį transmisijoje tikrinkite alyvos lygio matuokliu.

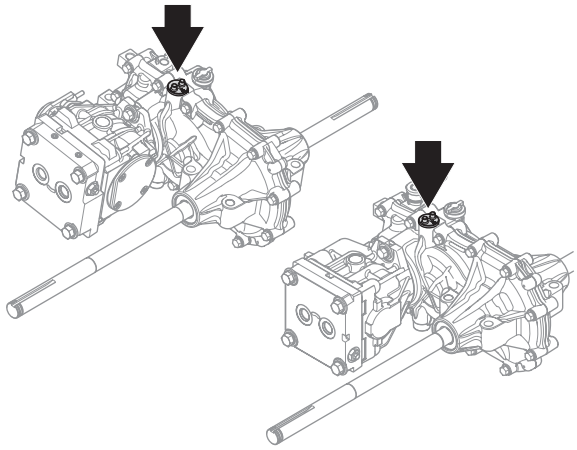

- Alyvos lygis turi buti tarp matuoklio atžymu.

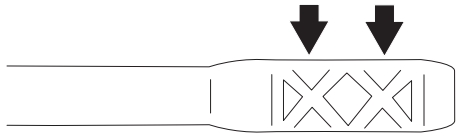

- Jeigu reikia, pripilkite 10W/50 API SM arba aukštesnės rūšies sintetinės alyvos.

Tepimo tvarkaraštis

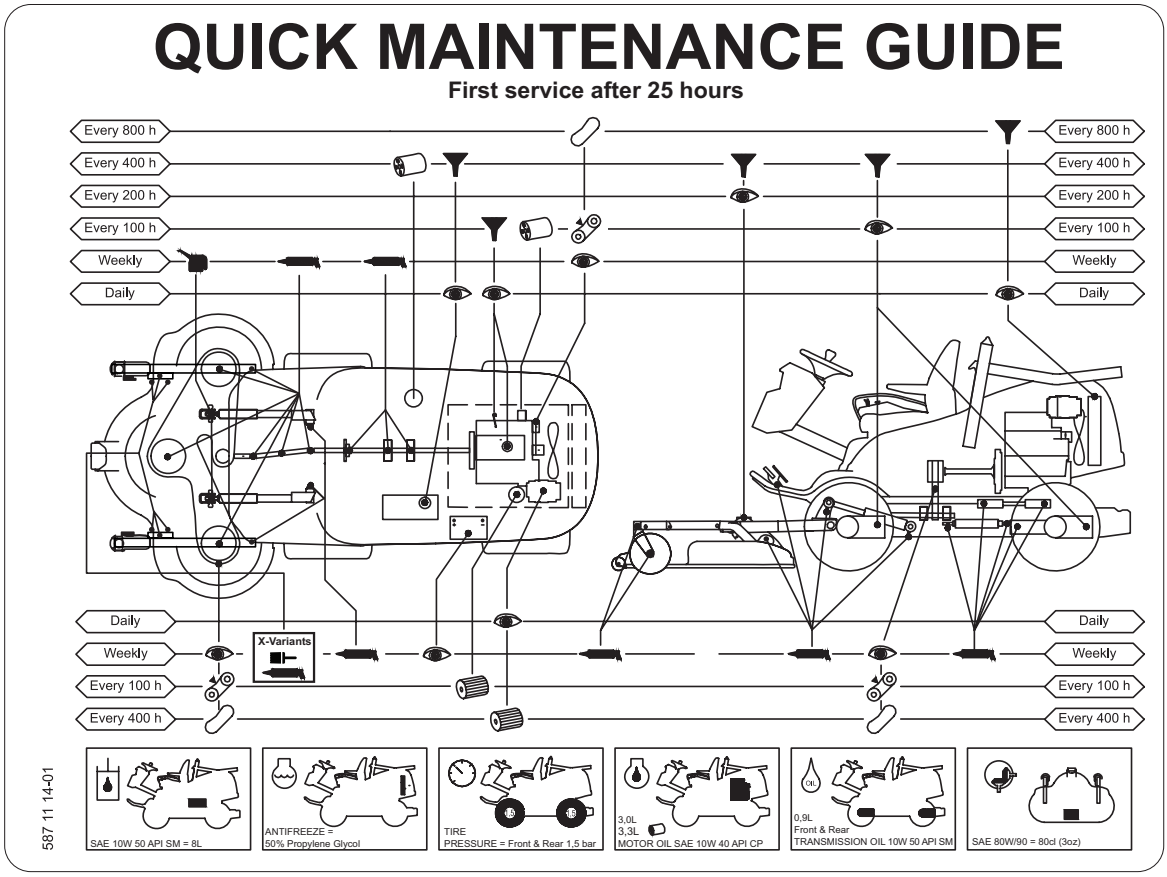

Tepimo grafiko simbolių paaiškinimas

Filtro keitimas

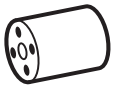

Alyvos keitimas

Lygio patikrinimas

Tepimo antgalis

Alyvos bakelis

Patikrinkite dirželius, jų būklę ir įtempimą

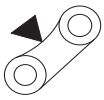

Dirželių keitimas

Bendra informacija

Siekdami tepimo metu išvengti nepageidautinų judesių, iš spynelės ištraukite raktelį.

Jei tepate rankine tepaline, pripildykite ją variklio tepalo.

Jei tepate tirštu tepalu, naudokite gerai nuo korozijos apsaugantį 503 98 96-01 arba kitokį važiuoklės arba guolių tepalą, nebent nurodyta kitaip.

Jei traktoriukas naudojamas kasdien, reikia tepti du kartus per savaite.

Po tepimo nuvalykite tepalo perteklių.

Labai svarbu, kad tepalo nepatektų ant dirželių, varomųjų paviršių arba dirželio skriemulių. Jei taip nutiks, pabandykite išteptas vietas nuvalyti spiritu. Jei po valymo spiritu dirželis vis tiek slidinėja, jį reikia pakeisti.

Dirželio negalima valyti benzinu arba benzino produktais.

Priedai

Papildomos įrangos arba priedų tepimas bei kitokia techninė priežiūra šiame vartotojo vadove neaprašoma. Šiai įrangai taip pat reikia priežiūros. Instrukcijų ieškokite atitinkamų priedų vartotojų vadovuose.

Ratų sukimosi ašies guoliai

4 antgaliai (žvaigždutė ir sukimosi veleno guolis): tepkite tepalo švirkštu, kol pasirodo tepalas.

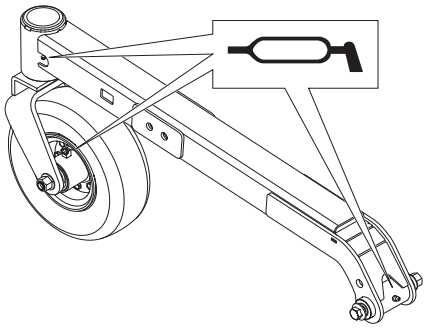

Universalaus varančiojo veleno jungtys

- Nuimkite techninės priežiūros liuką.
- Atjunkite dvi universalaus varančiojo veleno greitasias jungtis ir veleną išimkite.
- Universaliame varančiajame velene yra du tepimo antgaliai, vienas ant priekinės, o kitas – ant galinės stebulės. Tepkite tepalo švirkštu, kol tepalas pasirodys paviršiuje.

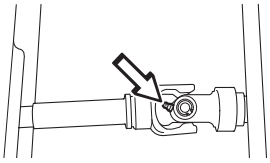

- Sutepkite tepalu universalaus varančiojo veleno teleskopinę jungtį.

Pjovimo agregato laikiklis

- Sutepkite alyva sukamasias jungtis ir velenus.

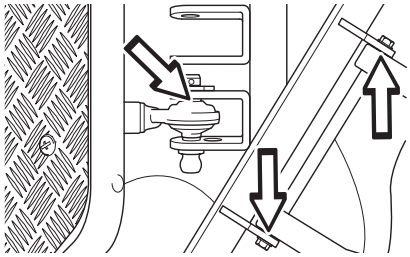

Kėlimo svirties galiniai guoliai

- Nuimkite techninės priežiūros liuką. Daugiau informacijos rasite skyriuje Sodo traktoriuko dangčių nuėmimas“.
- 2 tepimo antgaliai, po vieną iš kiekvienos pusės. Tepkite tepalo švirkštu, kol tepalas pasirodys paviršiuje.

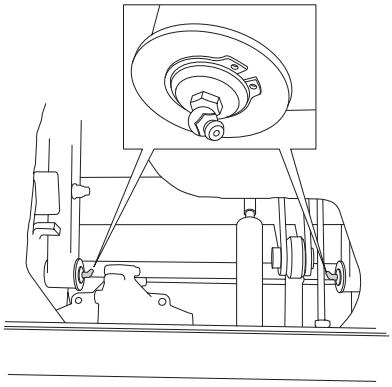

Kėlimo cilindras

- Nuimkite techninės priežiūros liuką.
- 2 tepimo antgaliai, po vieną iš kiekvienos pusės. Tepkite tepalo švirkštu, kol tepalas pasirodys paviršiuje.

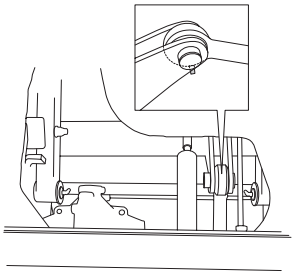

Varančiojo veleno priekinis atraminis guolis

- Tepkite tepalo švirkštu, kol tepalas pasirodys paviršiuje.

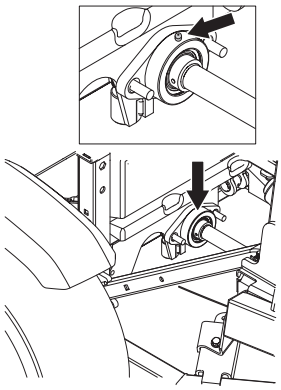

Varančiojo veleno galinis atraminis guolis

- 2 tepimo antgaliai. Tepkite tepalo švirkštu, kol tepalas pasirodys paviršiuje.

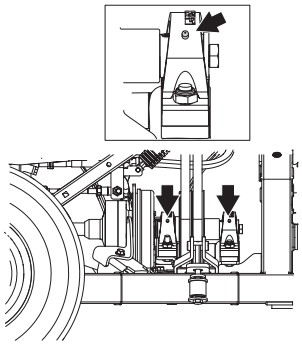

Vairo mechanizmo cilindras

Vairo mechanizmo cilindre yra du tepimo antgaliai, po vieną abiejuose galuose.

- Tepkite tepalo švirkštu, kol tepalas pasirodys paviršiuje.

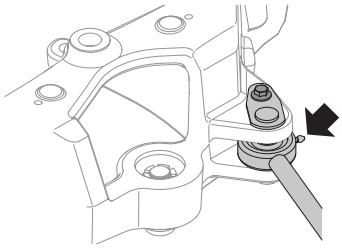

Jungties guolis

- Pakelkite įrenginį ties jungties guoliu. Taip tepalas pateks į reikiamas sutept guolio vietas. (1)
- Sutepkite viduriniąją jungties guolio dalį. Tepkite tepalo švirkštu, kol tepalas pasirodys paviršiuje. (2)

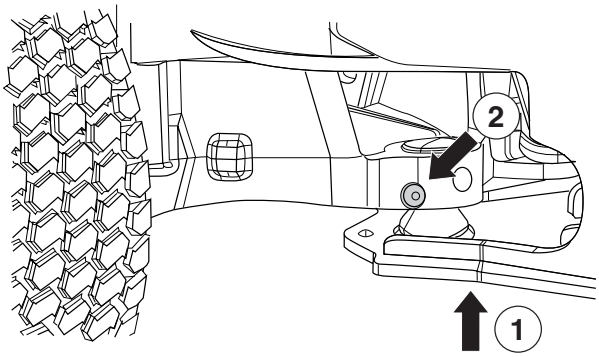

Lanksto laikiklis

2 tepimo antgaliai, po vieną iš kiekvienos pusės.

- Tepkite tepalo švirkštu, kol tepalas pasirodys paviršiuje.

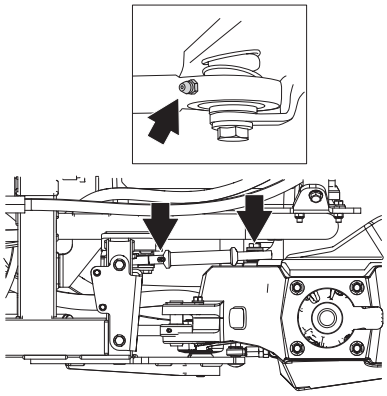

Pjovimo aukščio nustatymo rankenos

- Priekinę ir galinę rankeną sutepkite alyva.

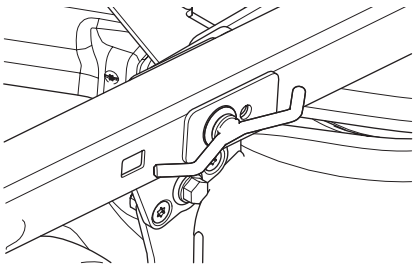

Vairuotojo sėdynė

- Ją užlenkite.
- Sutepkite alyva išilginio reguliavimo svirtį.
- Sutepkite alyva išilginio reguliavimo pavažas. Patraukite sėdynę į priekį ir atgal ir sutepkite abejose pusėse.

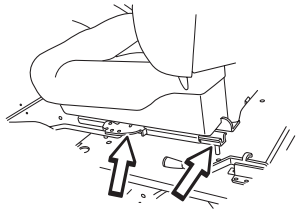

Laidų tepimas

- Sutepdami nuimkite guminį troso apvalkalą.
- Sutepkite abu laidų galus, o valdomus įrenginius nustumkite į galines padėtis.
- Sutepę ant laidų iš naujo uždėkite guminius antgalius.

Netinkamai sutepti aptraukti laidai gali kelti trikdžius. Trikdžius skleidžiantis laidas gali sukelti gedimus, pavyzdžiui, gali užsifiksuoti rankinis stabdys. Jei laidas susivynioja, jį nuimkite ir pakabinkite vertikaliai. Tepkite skystu variklio tepalu, kol jis pradės lašėti iš apačios.

Patarimas: nedidelį plastikinį maišelį pripildykite tepalo ir lipnia juosta priklijuokite prie laido taip, kad maišelis sandariai priglustų prie apvalkalo ir palikite laidą kabėti per naktį. Jei laido sutepti nepavyko, pakeiskite jį.

Droselio sklendės laidai, svirties guoliai

- Nuimkite dešinį svirties korpuso gaubtą (3 varžtai) ir atidarykite variklio gaubtą.
- Tepaline sutepkite laisvus laidų (netgi esančių prie variklio) galus.
- Valdomus įrenginius pastumkite į galą ir dar kartą sutepkite.

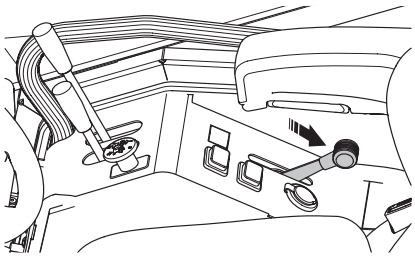

- Pakeiskite svirties korpuso šoninį gaubtą.

Sutepkite stovejimo stabdio trosus

- Nuimkite guminį apvalkalą ir sutepkite trosą alyva.

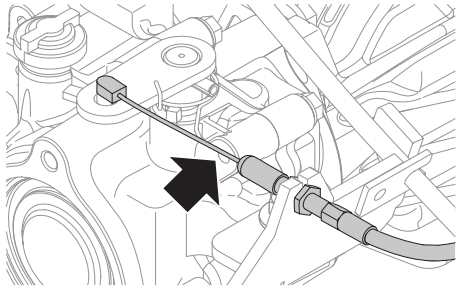

Gedimu paieška

Triktis	Priežastis
Neužsiveda variklis	Kuro bake nera kuro
	Oras degalų sistemoje
	Netinkama degalų rūšis
	Neveikia uždegimo sistema
	Rimtas variklio gedimas
Starteris neisuka variklio	Išsikroves akumuliatorius
	Blogas akumuliatoriaus gnybtų sujungimo, uždegimo spynelės ar starterio kontaktas
	Įjungtas traktoriaus darbo velenas (TDV)
	Oras degalų sistemoje
	Perdegė saugiklis ant akumuliatoriaus ar šalia jo (patikrinkite 2 „Off“)
	Sulaužyta starterio spynelė
	Sugedęs paleidimo varikllis
	Neįjungtas stovėjimo stabdys
	Sugedęs ar neteisingai sureguliuotas stovėjimo stabdžio jungiklis
Variklis dirba netolygiai	Sugedęs apsauginis vožtuvas
	Užsikimšęs degalų filtras
	Užsikišes oro filtras
	Užsikišusi kuro bako ventiliacija
	Žemas maitinimo slėgis
	Atsipalaidavusi slėginė degalų linija (įpurškimo vamzdelis)
	Sugedęs degalų purkštuvas
	Sugedęs įpurškimo siurblys
	Sugedęs maitinimo siurblys
	Netinkama degalų rūšis
	Rimtas variklio gedimas
Nenormalūs išmetimo dūmai	
Juodi dūmai	Įpurškimo siurblys paduoda netinkama degalų kiekį
	Sugedęs degalų purkštuvas
	Neteisingai sureguliuotas degalų įpurškimo siurblio uždegimo laikas
	Užsikišes oro filtras
Mėlyni dūmai	Per daug pripilta variklio alyvos
	Rimtas variklio gedimas
Balti dūmai	Pažeistas cilindrų galvutės tarpiklis
	Įtrūkusi cilindrų galvutė
	Per daug pripilta variklio alyvos
Variklis atrodo silpnas	Užsikišes oro filtras
	Oras degalų sistemoje
	Užsikimšęs degalų filtras
	Sugedęs apsauginis vožtuvas
	Žemas maitinimo slėgis
	Sugedęs maitinimo siurblys
	Neteisingai sureguliuotas degalų įpurškimo siurblio uždegimo laikas
	Rimtas variklio gedimas
Perkaista variklis	Variklis per smarkiai apkraunamas
	Per žemas aušalo lygis
	Užterštas oro ivadas arba aušinimo flanšai
	Sugedes ventiliatorius
	Per mažas kiekis arba neliko variklio alyvos
	Radiatoriaus dangtelis netinkamas
	Nutrūkęs aušinimo siurblio pavaros dirželis

Gedimu paieška

Neisikrauna akumuliatorius	Sugedes vienas arba keli akumuliatoriaus baterijos elementai
	Prastas kontaktas ties akumuliatoriaus poliu gnybtais
	Sugedęs generatorius
	Generatoriaus dirželis nutrūko arba praslysta
	Nutrūko jungiamieji generatoriaus laidai
	Blogai atlikta akumuliatoriaus techninė priežiūra
	Akumuliatoriaus plokštelės pasidengė sulfatais
Mašina vibruoja	Atsilaisvine peiliai
	Pažeista universalioji jungtis
	Atsilaisvines variklis
	Atsipalaidavo hidraulinis siurblys
	Pažeistas TDV veleno atraminis guolis
	Atsipalaidavo kampinė pavara
	Dirba ne visi variklio cilindrai
	Atsipalaidavo skriemulys arba susidėvėjo pjovimo agregato guolis
	Nesubalansuoti vienas ar keili peiliai, nes pagalandus buvo pažeisti arba blogai subalansuoti
Nevienodai nupjaunama žole	Atšipo peiliai
	Kreivai nustatytas pjovimo agregatas
	Aukšta arba šlapia žole
	Po gaubtu prisirinko žoliu
	Skirtingas oro slegis kaires ir dešines pusiu padangose
	Netinkamas sukamamojo rato padangų slėgis
	Per didelis važiavimo greitis
	Per žemas variklio sūkių skaičius.
	Praslysta pjovimo agregato dirželis
	Praslysta TDV dirželis
	Per žemas pjovimo aukštis

TECHNINIAI DUOMENYS

	P 520D	P 525D
Matmenys		
Darbinis svoris be pjovimo bloko, kg/svarai	857/1889,3	907/1999,6
Padangų matmenys	18 x 8,5 x 8	20x10x10
Oro slėgis priekyje-gale, kPa / bar / PSI	150/1,5/22	150/1,5/22
Variklis		
Gaminys / modelis	Kubota D902	Kubota D1105
Nominali variklio galia, kW (žr. 1 pastabą)	14,5 @3000 rpm	18,7 @3000 rpm
Darbo tūris, cm^3/cu.in	898 / 54.8	1123 / 68.5
Tuščiosios eigos greitis, aps./min	1800 ± 50	1750 ± 50
Variklio maks. apsukos, aps./min	3300	3200
Degalai, dyzeliniai degalai	cetaninis skaičius min. 45, 2,0–4,5 cSt @ 40 °C, 0,835–0,855 kg/l, sieros <0,2 tūrio %	cetaninis skaičius min. 45, 2,0–4,5 cSt @ 40 °C, 0,835–0,855 kg/l, sieros <0,2 tūrio %
Bako talpa, litru/amer. galonu	25 / 6.6	25 / 6.6
Alyvos API klasė CD ar aukštesnė	SAE 10W/40	SAE 10W/40
Alyvos kiekis su filtru, litru/amer. galonu	3,3/3,5	3,3/3,5
Alyvos kiekis be filtro, litru/amer. galonu	3,0/3,2	3,0/3,2
Užvedimas	Elektrinis paleidimas	Elektrinis paleidimas
Elektros sistema		
Tipas	12 V, neigiamas įžeminimas	12 V, neigiamas įžeminimas
Akumuliatorius	12 V, 62 Ah	12 V, 62 Ah
Pagrindinis saugiklis, A	125	125
Maitinimo kontūro saugiklių plokštė, A	50	50
Šviesos		
Artimosios šviesos	H7	H7
Stovėjimo žibintai	W5W	W5W
Posūkių žibintai	PY21W	PY21W
Priekiniai žbintai	H9	H9
Galiniai žibintai	Šviesos diodai	Šviesos diodai
Besisukantis signalinis žiburėlis	Šviesos diodai	Šviesos diodai
Aušinimo sistema		
Aušinimo sistemos talpa, l / JAV kvartos	3,7/3,9	3,7/3,9
Antifrizas	≥ 50% propylenglykol (MPG)	≥ 50% propylenglykol (MPG)
Hidraulinė sistema		
Maksimalus darbinis slėgis, bar / psi	120 / 1740	120 / 1740
Maks. darbo eiga l/min / JAV gal./min	12 / 3,17	12 / 3,17
Hidraulinio bako talpa, l / JAV kvartos	8/8,5	8/8,5
Hidraulinės sistemos talpa, l / JAV kvartos	13/13,7	13/13,7
Transmisija		
Gaminys	Kanzaki KTM 23	Kanzaki KTM 23
Alyva, klasė API SM, ACEA A3/B4	SAE 10W/50 sintetinis	SAE 10W/50 sintetinis
Priekinės pavarų dėžės alyvos talpa, l / JAV kvartos	0,9 / 0.24	0,9 / 0.24
Galinės pavarų dėžės alyvos talpa, l / USgal	0,9 / 0.24	0,9 / 0.24
Didžiausias hidraulinis slėgis, bar/psi	275/3989	275/3989
Pavara		
Greitis į priekį, km/h	0–15	0–18,5
Greitis atgal, km/h	0–12	0–14

1 pastaba. Nurodyta nominali variklio galia yra tipiško gamybos variklio bendro galingumo (prie nurodytų apsisukimų per minutę skaičiaus) vidurkis šiam variklio modeliui, išmatuotas pagal SAE standartą J1349/ISO1585. Masinės gamybos variklių galia gali skirtis nuo šios vertės. Faktinė mašinoje įmontuoto variklio galia priklausys nuo darbinio greičio, aplinkos sąlygų ir kitų aplinkybių.

TECHNINIAI DUOMENYS

Techniniai pjovimo bloko duomenys		
Pjovimo agregatas	**Combi 132**	**Combi 155**
Pjaunamojo agregato plotis, cm/colių	132 / 52	155 / 61
Pjovimo aukščiai, mm/colių	30–112 / 1.18–4.4	30–112 / 1.18–4.4
Svoris, kg/svarai	138 / 304	155 / 341,7
Kampinės pavaros alyva	SAE 80W/90, talpa 0,4 l	SAE 80W/90, talpa 0,4 l
Peilis		
Dalies numeris	5861988-10	5441758-10
Ašmens ilgis, mm/inch	490 / 19,3	563 / 22.2

Garso ir vibracijos lygių techninės specifikacijos.				
	P 520D		**P 525D**	
	Combi 132	**Combi 155**	**Combi 132**	**Combi 155**
Triukšmo emisijos (žr. 2 pastabą)				
Garso stiprumo lygis, išmatuotas dB(A)	104	104	104	104
Garso stiprumo lygis, garantuotas dB(A)	105	104	105	105
Garso lygiai (žr. 3 pastabą)				
Triukšmo slėgio lygis prie operatoriaus ausies, dB(A)	88	90	88	89
Vibracijos lygiai (žr. 4 pastabą)				
Vairaračio vibracijos lygis, m/s^2	1,7	1,7	1,7	1,7
Sėdynės vibracijos lygis, m/s^2	0,7	0,7	0,7	0,7

Techniniai pjovimo bloko duomenys		
Pjovimo agregatas	**Combi 132 X**	**Combi 155X**
Pjaunamojo agregato plotis, cm/colių	132 / 52	155 / 61
Pjovimo aukščiai, mm/colių	30–112 / 1.18–4.4	30–112 / 1.18–4.4
Svoris, kg/svarai	148 / 326	163 / 359
Kampinės pavaros alyva	SAE 80W/90, talpa 0,4 l	SAE 80W/90, talpa 0,4 l
Peilis		
Dalies numeris	5861988-10	5441758-10
Ašmens ilgis, mm/inch	490 / 19,3	563 / 22.2

Garso ir vibracijos lygių techninės specifikacijos.				
	P 520D		**P 525D**	
	Combi 132 X	**Combi 155 X**	**Combi 132 X**	**Combi 155 X**
Triukšmo emisijos (žr. 2 pastabą)				
Garso stiprumo lygis, išmatuotas dB(A)	104	104	104	104
Garso stiprumo lygis, garantuotas dB(A)	105	104	105	105
Garso lygiai (žr. 3 pastabą)				
Triukšmo slėgio lygis prie operatoriaus ausies, dB(A)	88	90	88	89
Vibracijos lygiai (žr. 4 pastabą)				
Vairaračio vibracijos lygis, m/s^2	1,7	1,7	1,7	1,7
Sėdynės vibracijos lygis, m/s^2	0,7	0,7	0,7	0,7

2 pastaba. Triukšmo emisija į aplinką išmatuota kaip garso stiprumas (L_{WA}) pagal EB direktyvą 2000/14/EG.

3 pastaba. Triukšmo slėgio lygis pagal ISO 5395. Pateiktuose duomenyse apie triukšmo slėgio lygį yra 1,2 dB (A) tipiška statistinė sklaida (standartinis nuokrypis).

4 pastaba. Vibracijos lygis pagal ISO 5395. Pateiktuose vibracijos lygio duomenyse yra 0,2 m/s^2 (vairaratis) ir 0,8 m/s^2 (sėdynė) tipiška statistinė sklaida (standartinis nuokrypis).

Ride-on“ traktoriuko matmenys

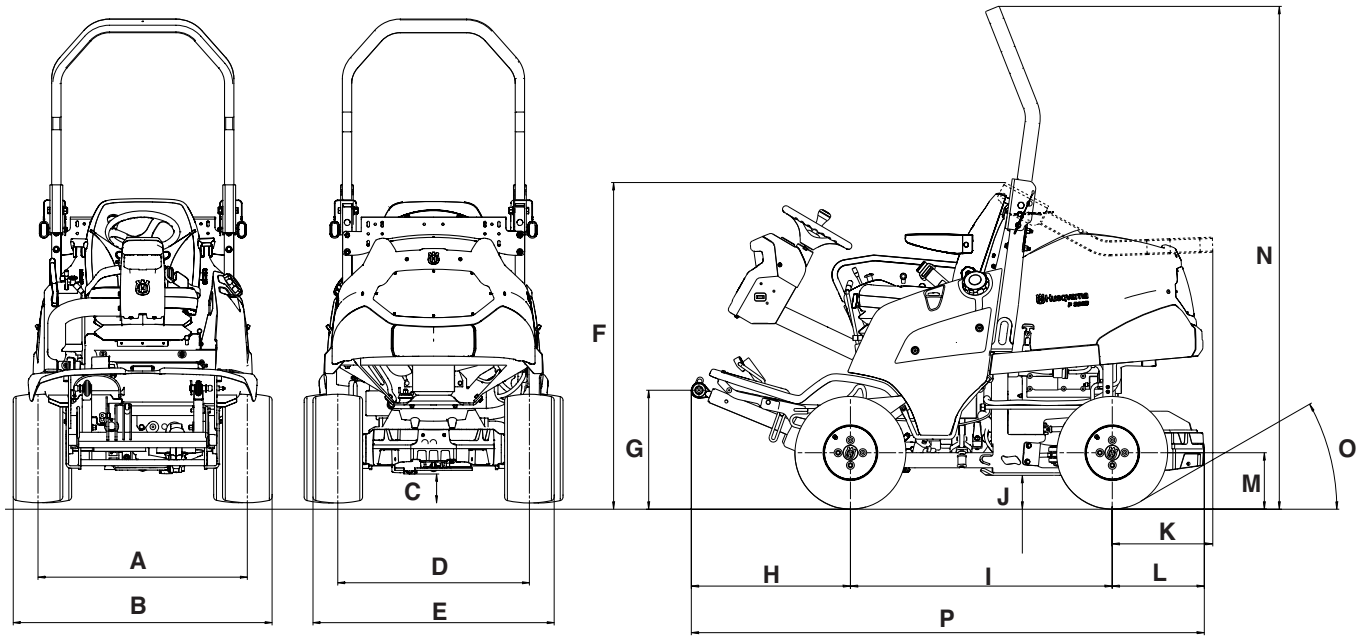

	P 520D	P 525D
A	897 mm	904 mm
B	1110 mm	1139 mm
C	120 mm	145 mm
D	821 mm	828 mm
E	1034 mm	1063 mm
F	1301 mm	1326 mm
G	474 mm	499 mm
H	644 mm	644 mm
I	1060 mm	1060 mm
J	135 mm	160 mm
K	407 mm	407 mm
L	373 mm	373 mm
M	225 mm	250 mm
N	2003 mm	2028 mm
O	29°	36°
P	2077 mm	2077 mm

Kabinos matmenys

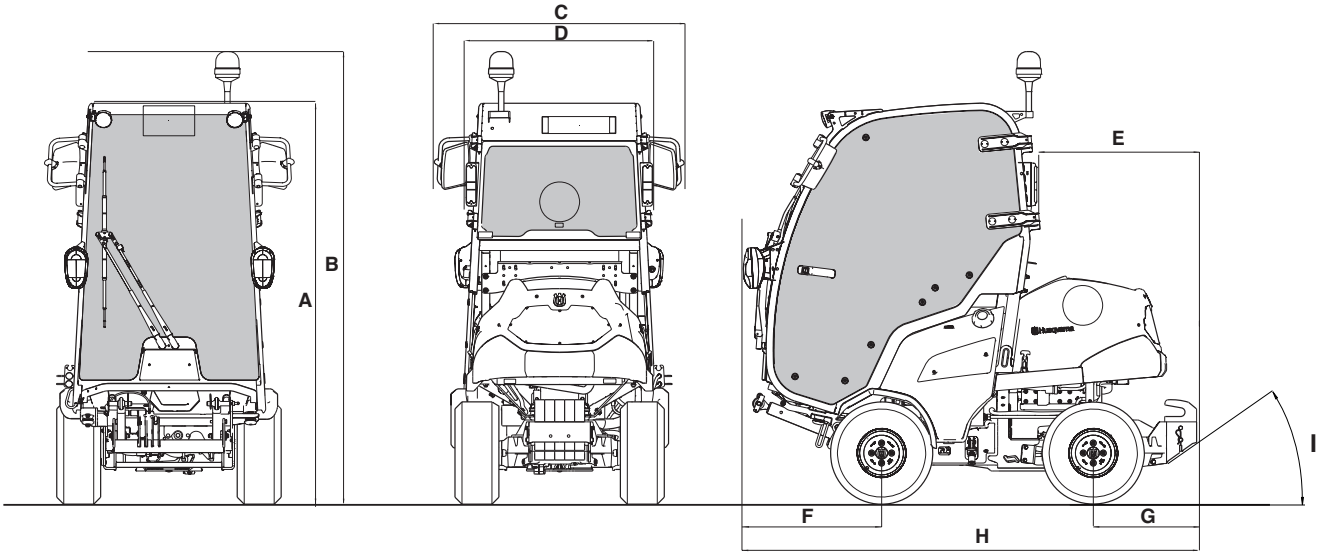

	P 520D	P 525D
A	1983 mm	2008 mm
B	2242 mm	2267 mm
C	1251 mm	1251 mm
D	883 mm	883 mm
E	800 mm	800 mm
F	692 mm	692 mm
G	518 mm	518 mm
H	2269 mm	2269 mm
I	29°	36°

Kabinos atramos matmenys

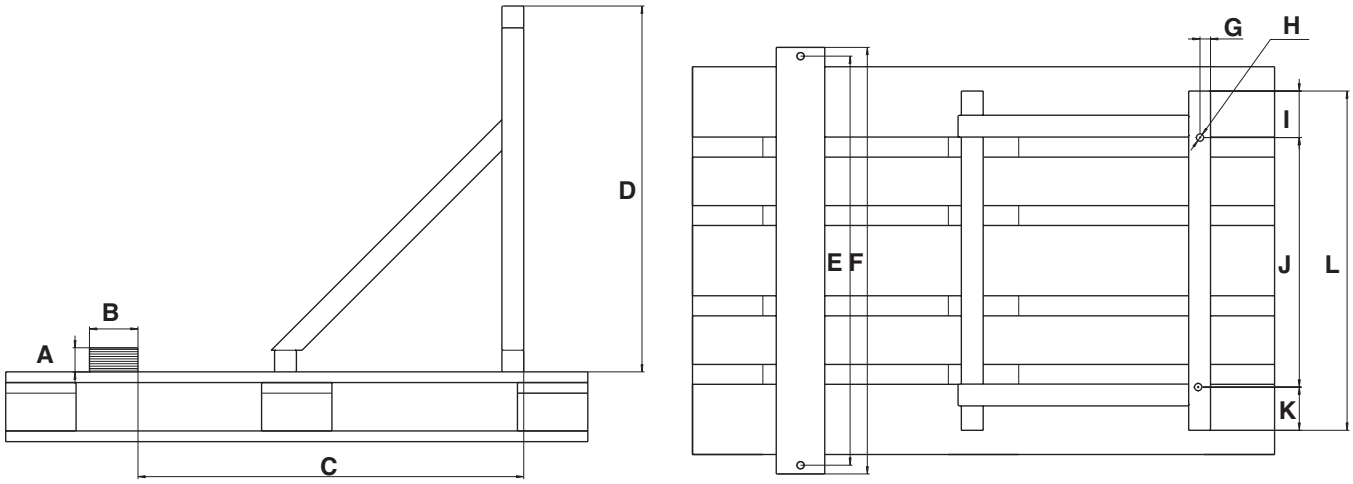

A	50 mm
B	100 mm
C	800 mm
D	755 mm
E	844 mm
F	880 mm
G	22,5 mm
H	(4x) ǀ15
I	96 mm
J	515 mm
K	89 mm
L	700 mm

TECHNINIAI DUOMENYS

SVARBU! Jei šis gaminys yra atitarnaves ir daugiau nenaudojamas, ji reikia palikti prekybos atstovams arba kitai imonei antriniu žaliavu perdirbimui.

SVARBU! Kadangi gali buti atlikti patobulinimai, specifikacijos ir pavidalas gali keistis be atskiro ispejimo.

Demesio: remiantis šioje instrukcijoje pateikta informacija negali buti keliami jokie teisiniai reikalavimai.

Atliekant remonto darbus, butina naudoti originalias dalis. Jei naudojamos kitokios dalys, nutruksta garantijos galiojimas.

EB atitikties patvirtinimas (galioja tik Europoje)

Husqvarna AB, SE-561 82 Huskvarna, Švedija, tel.: +46-36-146500, garantuoja, kad traktoriukai Husqvarna P 520D ir P 525D su 2015 metu serijos numeriu ir velesni (metai pateikiami tipo lenteleje paprastu tekstu, po ju seka serijos numeris) atitinka šios TARYBOS DIREKTYVOS nurodymus:

2006 m. gegužės 17 g. direktyva **2006/42/EB** "dėl mašinų".

2014 m. vasario 26 d. direktyva **2014/30/EU** "dėl elektromagnetinio suderinamumo".

2000 m. gegužės 8 d. direktyva **2000/14/EB** "dėl triukšmo emisijų į aplinką".

Buvo pritaikyti šie standartai: **EN ISO 12100-2, ISO 5395**

Notifikuotoji įstaiga: **0404, SMP Svensk Maskinprovning AB**, Box 7035, SE-750 07 Uppsala, išleido ataskaitas dėl atitikimo 2000 m. gegužės mėn. 8 d. TARYBOS DIREKTYVOS „Dėl triukšmo emisijos į aplinką' 2000/14/EB VI priedą įvertinimo.

Sertifikatų numeriai: **01/901/165 , 01/901/166 ,01/901/243 ,101/901/244**

Huskvarna 2015 m. rugsėjo 16 d.

Claes Losdal, Sodo gaminiu pletros vadovas (Įgaliotas Husqvarna AB atstovas ir atsakingas už techninę dokumentaciją.)

Originalios instrukcijos

1157845-65

2017-10-12