Husqvarna

# HUSQVARNA AUTOMOWER®
# 265 ACX
# NÁVOD NA OBSLUHU

# OBSAH

**1. ÚVODOM A BEZPEČNOSŤ** ..... 5
1.1 Úvodom ..... 5
1.2 Symboly na kosačke Automower® ..... 6
1.3 Symboly uvedené v Návode na obsluhu ..... 7
1.4 Bezpečnostné pokyny ..... 8

**2. ÚVODOM** ..... 11
2.1 Kosačka Automower®, čo je čo? ..... 12
2.2 Funkcie automatickej kosačky Automower® ..... 13
2.3 Metóda vyhľadávania ..... 16
2.4 Viac ako jedna kosačka Automower® na záhrade ..... 17
2.5 Jedna kosačka Automower® na niekoľkých záhradách 17
2.6 Komunikačná jednotka GPS ..... 17

**3. INŠTALÁCIA** ..... 18
3.1 Príprava ..... 18
3.2 Inštalácia nabíjacej stanice ..... 19
3.3 Nabíjanie batérie ..... 23
3.4 Inštalácia kábla ohraničenia ..... 24
3.5 Zapojenie kábla ohraničenia ..... 32
3.6 Kontrola inštalácie ..... 34
3.7 Spojenie kosačky Automower® s nabíjacou stanicou ..... 34
3.8 Inštalácia navádzacieho kábla ..... 35
3.9 Aktivujte GPS ochrannú oblasť proti krádeži ..... 40

**4. POUŽITIE** ..... 41
4.1 Nabitie vybitej batérie ..... 41
4.2 Použitie timera ..... 42
4.3 Používanie GPS komunikácie ..... 42
4.4 Spustenie kosačky Automower® ..... 44
4.5 Zastavenie kosačky Automower® ..... 45
4.6 Opakované spustenie ..... 45
4.7 Vypnutie kosačky Automower® ..... 46
4.8 Nastavenie výšky kosenia ..... 46

**5. OVLÁDACÍ PANEL** ..... 47
5.1 Skrátené povely ..... 48
5.2 Voľba ..... 49
5.3 Číslice ..... 49
5.4 Hlavný vypínač ..... 49

**6. NASTAVENIE FUNKCIÍ PROGRAMU** ..... 50
6.1 Hlavná ponuka ..... 50
6.2 Kosačka Automower® hlavná ponuka, prehľad hlavnej ponuky ..... 51
6.3 Príkazy (1) ..... 52
6.4 Timer (2) ..... 52
6.5 Záhrada (3) ..... 54
6.6 Nastavenie (4) ..... 60

**7. PRÍKLAD ZÁHRADY** ..... 64

**8. ÚDRŽBA** ..... 68
8.1 Batéria ..... 68
8.2 Zimné uskladnenie ..... 69
8.3 Servis ..... 70
8.4 Po zimnom uskladnení ..... 70
8.5 Čistenie ..... 70
8.6 Výmena nožov ..... 72
8.7 V prípade búrky ..... 72
8.8 Preprava a presun ..... 73

**9. ODSTRAŇOVANIE PORÚCH** ..... 74
9.1 Správy o poruchách ..... 74
9.2 Príznaky závad ..... 77

**10. TECHNICKÉ ÚDAJE** ..... 78

**11. Záručné podmienky** ..... 80

**12. INFORMÁCIE O ŽIVOTNOM PROSTREDÍ** ..... 81
12.1 Odstránenie Demontáž batérie na recykláciu ..... 81

**13. EÚ VYHLÁSENIE O ZHODE** ..... 82

# 1. ÚVODOM A BEZPEČNOSŤ

## 1.1 Úvodom

Blahoželáme Vám k výberu vynikajúceho výrobku vysokej kvality. Preto, aby Vaša kosačka Husqvarna Automower® dosahovala čo najlepších výsledkov, je nevyhnutné poznať jej funkcie. Tento návod na obsluhu obsahuje dôležité informácie o kosačke, ako ju nainštalovať a ako ju používať. V Návode na obsluhu je použitý nasledujúci systém, ktorý toto uľahčí.

V Návode na obsluhu je použitý nasledujúci systém, ktorý toto uľahčí:

- *Text písaný kurzívou* označuje jednu z nasledovných možností:
  - Zobrazuje sa na displeji kosačky
  - Ide o SMS správu na mobilnom telefóne
  - Ide o odkaz na inú časť v návode na použitie.
- Text napísaný **tučným písmom** je jedno z tlačidiel na klávesnici kosačky.
- Slová napísané *VEĽKÝMI PÍSMENAMI* a *kurzívou sa vzťahujú k polohe hlavného vypínača a rôznym pracovným režimom kosačky*.

Spolonos Husqvarna AB neustále vyvíja svoje vrobky, a preto si vyhradzuje právo na modifikáciu kontrukcie, vzhadu a funkcie vrobkov bez toho, aby o tom dopredu informovala.

**DÔLEŽITÁ INFORMÁCIA**

**Pozorne si prečítajte Návod na obsluhu, aby ste predtým, ako začnete kosačku používať, pochopili jeho obsah.**

**VÝSTRAHA!**

**Kosačka Automower® môže byť nebezpečná, ak je používaná nesprávnym spôsobom.**

**VÝSTRAHA!**

**Nikdy nepoužívajte robotickú kosačku, ak sa v pracovnej oblasti nachádzajú osoby, najmä deti, alebo domáce zvieratá.**

# 1. ÚVODOM A BEZPEČNOSŤ

## 1.2 Symboly na kosačke Automower®

Tieto symboly sú umiestnené na kosačke. Dôkladne si ich preštudujte, aby ste porozumeli ich významu.

- Pozorne si prečítajte Návod na obsluhu, aby ste pochopili jeho obsah predtým, než začnete kosačku Automower® používať.

- Ak má byť kosačka používaná bezpečne a účinne, musia byť striktne dodržiavané všetky bezpečnostné a výstražné pokyny uvedené v tomto Návode.

- Kosačka Automower® môže byť zapnutá len vtedy, keď je hlavný vypínač v polohe *ON* – zapnuté a bol zadaný správny PIN kód. Prehliadka alebo údržba musí byť vykonaná s hlavným vypínačom v polohe *OFF (VYP)* – vypnuté.

- Udržujte ruky a nohy v bezpečnej vzdialenosti od rotujúcich nožov. Nepribližujte ruky ani nohy do blízkosti tela kosačky keď je kosačka Automower® v prevádzke.

- Nejazdite na kosačke Automower®.

- Emisie hluku do okolitého prostredia. Emisie stroja sú stanovené v kapitole Technické údaje a na štítku.

- Tento výrobok je v zhode s príslušnými Smernicami EÚ.

- Tento vrobok obsahuje komponenty testované poda FCC (kompletn systém nebol testovan).

- Ke vrobok dosiahne koniec ivotnosti, nesmie sa likvidova ako ben domáci odpad. Vrobok sa musí zrecyklova v súlade s miestnymi právnymi predpismi.

- Nikdy nepouívajte teúcu vodu na vyistenie robotickej kosaky na trávu.

# 1. ÚVODOM A BEZPEČNOSŤ

- Nízkonapäťový kábel sa nesmie skracovať, predlžovať ani nadpájať.
- V blízkosti nízkonapäťového kábla nepoužívajte vyžínač. Pri vyžínaní okrajov dávajte pozor na miesta, kde sú umiestnené káble.

3012-1351

## 1.3 Symboly uvedené v Návode na obsluhu

Tieto symboly sú uvedené v Návode na obsluhu. Pozorne si ich preštudujte, aby ste pochopili ich význam.

- Prehliadka alebo údržba musí byť vykonaná s hlavným vypínačom v polohe *OFF* – vypnuté.

- Ak pracujete na spodnej strane kosačky, noste vždy ochranné rukavice.

- Nikdy na čistenie kosačky nepoužívajte tlakovú ani voľne tečúcu vodu.

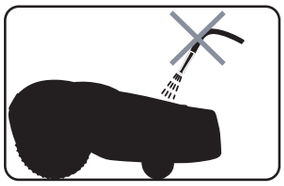

- Rámik s výstrahou upozorňuje na možné nebezpečenstvo osobného poranenia, najmä v prípadoch, keď nie sú dodržané uvedené pokyny.

**VÝSTRAHA!**

**Xxxxxx xxxxx xxxx xxxx xxxxx xxx.**

- Rámik s informáciami upozorňuje na možné materiálne škody, najmä v prípadoch, keď nie sú dodržané uvedené pokyny. Táto informácia je tiež používaná v prípadoch, keď môže dôjsť k chybe zo strany obsluhy.

**DÔLEŽITÁ INFORMÁCIA**

**Xxxxxx xxxxx xxxx xxxx xxxxx xxx.**

# 1. ÚVODOM A BEZPEČNOSŤ

## 1.4 Bezpečnostné pokyny

### Použitie

- Táto robotická kosaka je urená na kosenie trávy na otvorench a vodorovnch plochách. Môe sa pouíva iba s vybavením odporúanm vrobcom. Vetky ostatné typy pouívania sú nesprávne. Musia sa prísne dodriava pokyny vrobcu tkajúce sa prevádzky, údrby a opravy.
- Nikdy nepoužívajte robotickú kosačku, ak sa v pracovnej oblasti nachádzajú osoby, najmä deti, alebo domáce zvieratá. Ak sa v pracovnej oblasti nachádzajú osoby alebo domáce zvieratá, odporúčame kosačku naprogramovať na použitie v čase, keď v danej oblasti nie sú žiadne osoby, napr. v noci. Pozrite si časť *6.4 Timer (2)*.
- Túto robotickú kosaku môu pouíva, vykonáva na nej údrbu a opravova iba osoby, ktoré sú dôkladne oboznámené s jej osobitnmi charakteristikami ‘a bezpenostnmi predpismi. Návod na obsluhu si starostlivo preítajte, aby ste porozumeli pokynom predtm, ne budete robotickú kosaku pouíva.
- Je zakázané prevádzať akékoľvek úpravy pôvodnej konštrukcie kosačky Automower®. Všetky prevedené opravy sú na Vaše vlastné riziko.
- Uistite sa, že na pracovnej ploche nie sú žiadne kamene, vetvy, náradie, hračky, alebo iné predmety, ktoré môžu poškodiť nože a spôsobiť zastavenie kosačky.

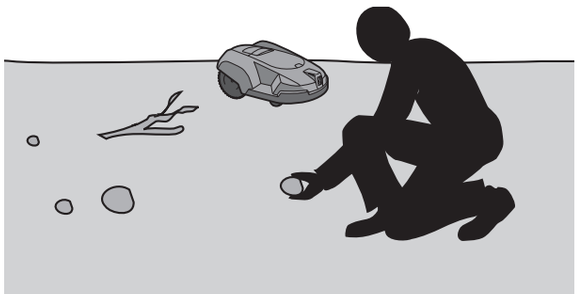

- Spustenie kosačky Automower® vykonajte podľa pokynov.

  Ak je hlavný vypínač v polohe *ON* – zapnuté udržujte ruky a nohy mimo rotujúce nože. Nikdy nedávajte ruky a nohy pod kosačku.
- Kosačku Automower® nikdy nezdvíhajte ani neprenášajte, ak je vypínač v polohe *ON* (zapnuté).

- Nikdy nedovoľte, aby kosačku Automower® používali osoby, ktoré nevedia, ako kosačka pracuje a ako sa správa.
- Nedovoľte, aby sa robotická kosačka zrazila s došlo k zrážke robotickej kosačky s osobami alebo inými živými tvormi. Ak sa kosačke dostane do cesty nejaká osoba alebo iný živý tvor, musí sa ihneď zastaviť. Pozrite si časť *4.5 Zastavenie kosačky Automower®* na strane 45.
- Nikdy nepokladajte žiadne predmety na kosačku Automower® alebo nabíjaciu stanicu.
- Nikdy nepoužívajte kosačku Automower®, ak je poškodený kosiaci disk, alebo telo kosačky. Nepoužívajte ju ani vtedy, ak sú poškodené kosiace nože, skrutky, matice, alebo káble.
- Nepoužívajte kosačku Automower®, ak je poškodený hlavný vypínač.
- Ak nebudete mať v úmysle kosačku Automower® ďalej používať, vždy ju vypnite hlavným vypínačom.

# 1. ÚVODOM A BEZPEČNOSŤ

Kosačka Automower® môže byť spustená len vtedy, keď je hlavný vypínač v polohe *ON* – zapnuté a bol zadaný správny PIN kód.

- Zabudovaný alarm je veľmi hlasný. Buďte opatrní, najmä ak sa robotická kosačka používa vnútri.

## Preprava

Keď je kosačka prepravovaná na dlhú vzdialenosť, mal by byť použitý originálny obal.

Bezpečná preprava kosačky na alebo z pracovnej plochy:

1. Stlačte tlačidlo **STOP** pre zastavenie kosačky.

   Ak je aktivovaný alarm (pozrite str. 62); zadajte najprv prvú číslicu kódu PIN. Pri prvom spustení kosačky zadajte štvormiestny PIN kód, pozri strana 34.

2. Ak chcete kosačku prenášať, prepnite hlavný vypínač do polohy *OFF* – vypnuté.

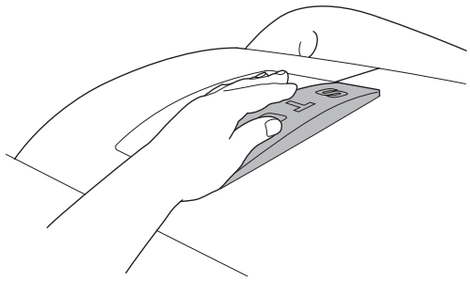

3. Kosačku vždy prenášajte za rukoväť, ktorá je umiestnená na zadnej strane kosačky. Kosačku noste kotúčom s nožmi smerom od tela.

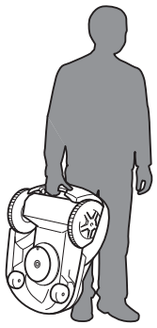

# 1. ÚVODOM A BEZPEČNOSŤ

## Údržba

**VÝSTRAHA!**

**Keď je kosačka otočená hore nohami musí byť hlavný vypínač vždy v polohe *OFF* – vypnuté.**

**Hlavný vypínač musí byť prepnutý do polohy *OFF* – vypnuté počas akejkoľvek práce na spodnej časti kosačky, ako je napríklad čistenie, alebo výmena kosiacich nožov.**

- Každý týždeň kosačku Automower® prehliadnite a vymeňte všetky poškodené alebo opotrebované súčiastky.

  Skontrolujte najmä, či nie je poškodený kosiaci kotúč a nože. Ak je to potrebné, nože a skrutky vymieňajte vždy súčasne, aby boli rotujúce časti vyvážené, pozri *8. ÚDRŽBA* na strane 68.

# 2. ÚVODOM

Tato kapitola obsahuje informácie, ktoré by ste mali brať do úvahy pri plánovaní inštalácie.

Inštalácia kosačky Husqvarna Automower® sa skladá zo štyroch hlavných komponentov:

Kosačka Automower® je automatická kosačka na trávu, ktorá kosí trávu pri náhodnom a nepravidelnom pohybe. Kosačka je napájaná bezúdržbovou batériou.

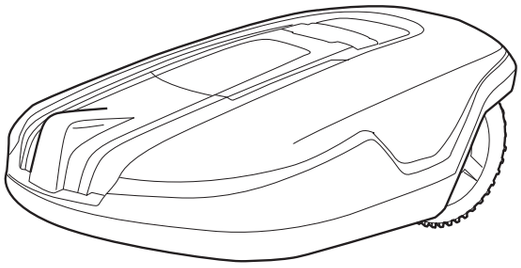

Nabíjacia stanica, do ktorej sa kosačka Automower® vracia akonáhle je hladina nabitia batérie príliš nízka.

Nabíjacia stanica má tri funkcie:

- Vysiela kontrolný signál do kábla ohraničenia.
- Vysiela signály, ktoré pomáhajú kosačke Automower® nájsť nabíjaciu stanicu.
- Nabíja batériu kosačky Automower®.

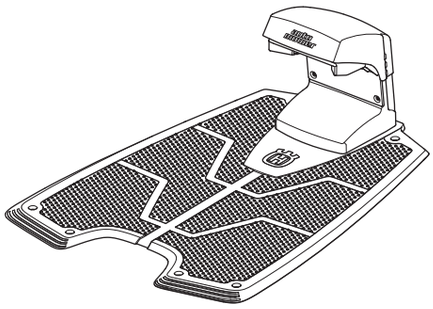

Transformátor, ktorý je spojený s nabíjacou stanicou a zásuvkou na 230 V. Transformátor je so zásuvkou prepojený integrovaným elektrickým káblom a k nabíjacej stanici 20 m dlhým nízkonapäťovým káblom. Nízkonapäťový kábel sa nesmie predlžovať. Nízkonapäťový kábel sa nesmie skracovať, ani predlžovať.

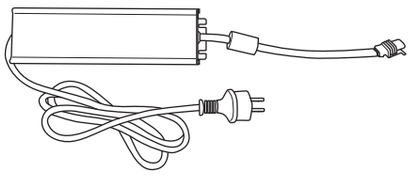

Kábel, ktorý sa položí okolo pracovnej plochy Automower®. Ohraničujúci kábel sa položí pozdĺž okrajov trávnika a okolo predmetov a rastlín, ku ktorým sa kosačka nemá dostať. Pre zakúpenie kábla so správnou dĺžkou kontaktujte vášho predajcu.

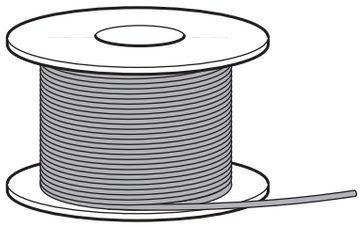

# 2. ÚVODOM

## 2.1 Kosačka Automower®, čo je čo?

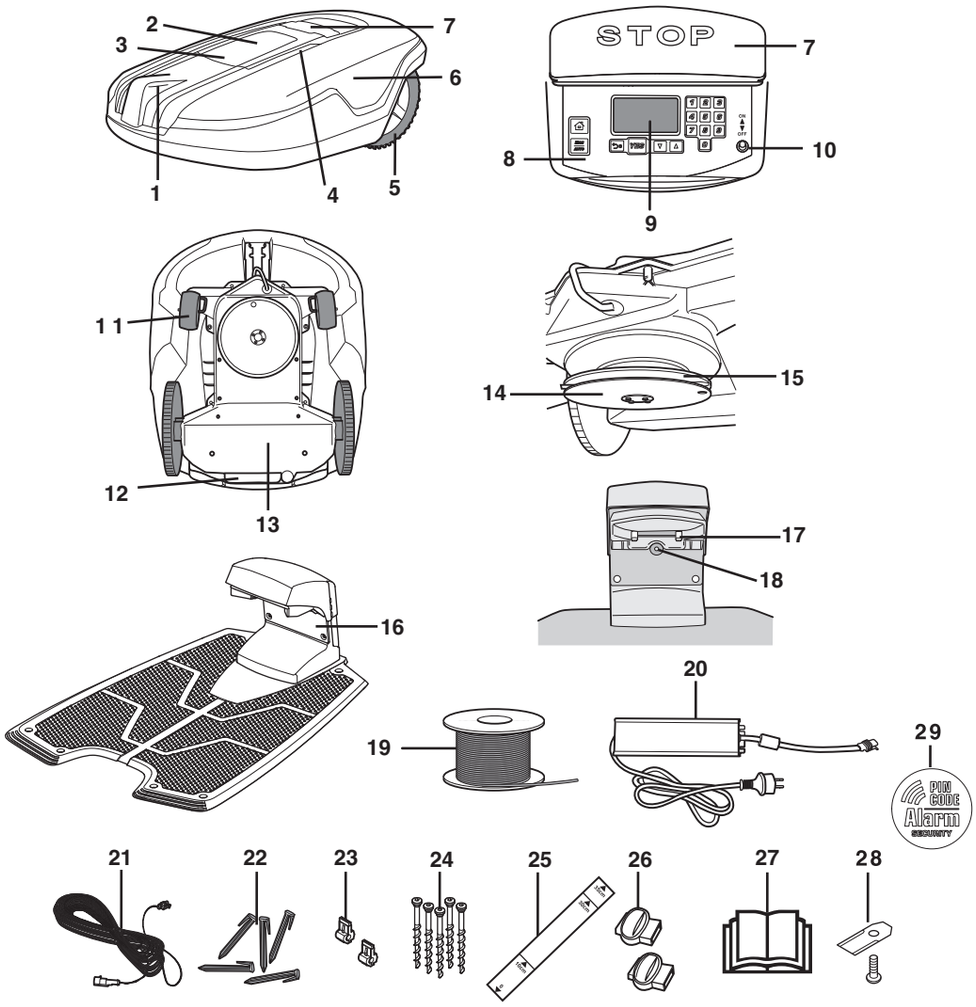


Číselné označenie na obrázku zodpovedá popisu:

1. Nabíjací prúžok
2. Kryt nastavenia výšky kosenia
3. Zaskakovacie tlačidlo pre otvorenie krytu nastavenia výšky kosenia
4. Ultrazvukové snímače
5. Hnacie koleso
6. Telo
7. Tlačidlo STOP
8. Klávesnica
9. Displej
10. Hlavný vypínač
11. Predné koleso
12. Rukoväť
13. Schránka s elektronikou, akumulátorom a motormi
14. Ochranný kotúč
15. Kosiaci kotúč
16. Nabíjacia stanica
17. Kontaktné prúžky
18. Svetelná dióda na kontrolu funkcie ohraničenia
19. Kábel pre ohraničenie a navádzací kábel
20. Transformátor s káblom
21. Nízkonapäťový kábel
22. Skoby
23. Spojovacia časť ku káblu ohraničenia
24. Skrtutky pre upevnenie nabíjacej stanice
25. Pomocná mierka pre inštaláciu ohranièenia
26. Spojka ku káblu ohranièenia
27. Návod na obsluhu
28. Prídavné nože
29. Výstražný štítok

# 2. ÚVODOM

## 2.2 Funkcie automatickej kosačky Automower®

### Výkonnosť

Automower® sa doporučuje pre trávniky do 6000 m² +/-20%.

Akú veľkú plochu je možné pokosiť záleží najmä na stave kosiacich nožov, typu a prírastku trávy a vlhkosti. Veľkú rolu hrá aj tvar záhrady. Ak má záhrada tvar otvorenej trávnatej plochy, môže kosačka Automower® pokosiť za hodinu viac, ako keď sa záhrada skladá z niekoľkých menších trávnatých plôch oddelených stromami, kvetinovými záhonmi, alebo cestami.

Doba, ktorú kosačka Automower® kosí, alebo sa dobíja, sa môže líšiť v závislosti, mimo iné, aj na vonkajšej teplote. Pri teplote okolo 25 °C bude plne nabitá Automower® kosiť približne 80 minút v závislosti od veku batérie a od hrúbky trávy. Potom sa bude kosačka nabíjať približne 40 minút. Pri vyššej teplote ako 25 °C sa čas kosenia a nabíjania postupne skracujú.

### Technika kosenia

Kosiaci systém kosačky Automower® je založený na princípe efektívnosti a energetickej hospodárnosti. Kosačka Automower® na rozdiel od normálnej kosačky trávu odstrihne namiesto toho, aby ju odsekla. Doporučujeme, aby kosačka Automower® pre dosiahnutie čo najlepších výsledkov kosenia kosila väčšinou za suchého počasia. Kosačka Automower® môže kosiť aj v daždi, ale mokrá tráva sa ľahko zachytí na kosačke a je väčšie nebezpečenstvo preklzávania na strmých svahoch. Ak hrozí nebezpečenstvo blesku, kosačka Automower® by nemala byť umiestnená v nabíjacej stanici.

Ak hrozí búrka, musí sa 230V zástrka odpoji od napájania a kábel ohranienia od nabíjacej stanice.

Aby boli dosiahnuté čo najlepšie výsledky kosenia, musia byť kosiace nože v dobrom stave. Aby nože vydržali čo najdlhšie ostré je dôležité, aby boli z trávnatej plochy odstránené vetvy, malé kamene a iné predmety.

Aby bol vsledok kosenia o najlepí, noe pravidelne vymieajte. Vmena noov je vemi jednoduchá. Pozrite si kapitolu *8.6 Výmena nožov*.

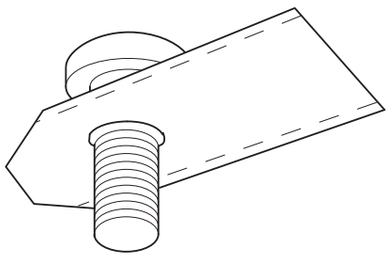

# 2. ÚVODOM

## Pracovná metóda

Kosačka Automower® kosí trávu automaticky. Nepretržite sa strieda kosenie a nabíjanie.

Nabíjacia stanica vysiela signál, ktorý môže kosačka Automower® prijímať do vzdialenosti 6-7 metrov. Kosačka začne hľadať nabíjaciu stanicu v momente, keď je stav nabitia batérie príliš nízky. Kosačka Automower® nekosí keď hľadá nabíjaciu stanicu.

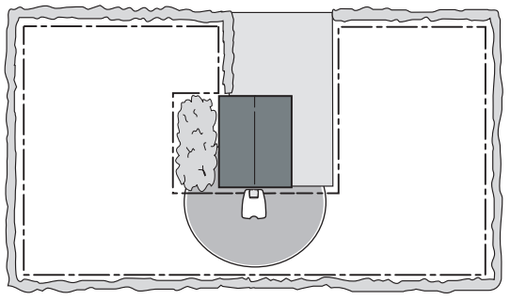

Keď kosačka hľadá nabíjaciu stanicu využíva jednu, alebo viac z troch možných metód vyhľadávania: Nepravidelne, Nasleduj kábel ohraničenia do a Nasleduj navádzací kábel do. Viac informácií o metódach vyhľadávania nájdete v kapitole *2.3 Metóda vyhľadávania* na strane 16 a *Nasleduj kábel do (3-2-2)* na strane 56.

Keď je batéria nabitá kosačka vycúva, otočí sa a opustí nabíjaciu stanicu náhodne vybratým smerom v rozsahu sektoru pre opustenie nabíjacej stanice 90°-270°. Aby sa kosačka Automower® dostala ľahšie do všetkých častí záhrady, môžete ručne nastaviť ako má kosačka opúšťať nabíjaciu stanicu, pozri *6.5 Záhrada (3)* na strane 54.

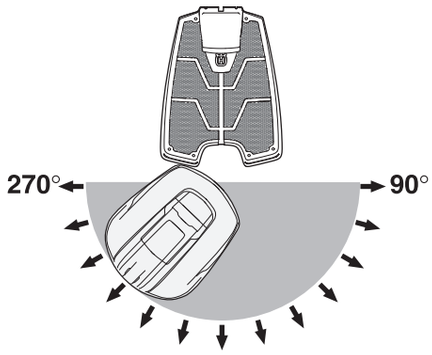


Automower® je vybavená ultrazvukovými snímačmi, ktoré efektívne snímajú pohyblivé a nepohyblivé prekážky, ktorým je kosačka vystavovaná. Ak kosačka čelí prekážke, spomalí, aby sa tak zabránilo zbytočne silnej kolízii. Ak telo kosačky Automower® narazí do prekážky, kosačka sa otočí a zvolí nový smer.

Dva prídavné snímače, jeden z prednej a druhý zo zadnej strany kosačky Automower®, zaregistrujú, keď sa kosačka priblíži k ohraničujúcemu drôtu. Predtým, ako sa kosačka otočí, prechádza kábel ohraničenia o 27 cm. Dĺžku prechádzania cez kábel ohraničenia je možné nastavovať, pozri *Choď cez ohraničenie (3-4-2),* strana 60.

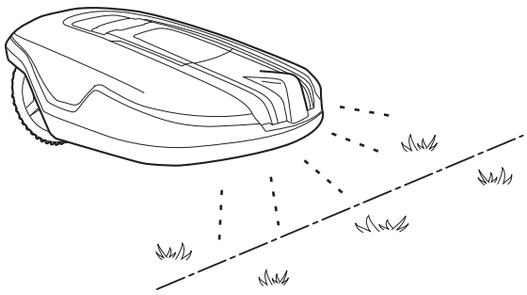

Tlačidlo **STOP** na hornej strane kosačky Automower® sa väčšinou používa na zastavenie kosačky keď pracuje. Keď je tlačidlo **STOP** stlačené, otvorí sa kryt, pod ktorým je umiestnený ovládací panel. Tlačidlo **STOP** ostáva stlačené, pokiaľ nie je kryt opäť zatvorený. Toto slúži ako poistka proti spusteniu.

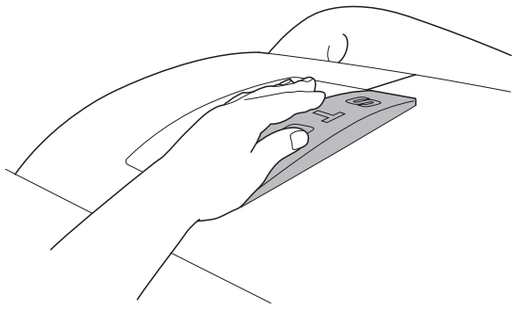

# 2. ÚVODOM

Pomocou ovládacieho panelu, ktorý je umiestnený na hornej strane kosačky Automower®, zadávate všetky nastavenia kosačky. Na hlavnom paneli je umiestnený aj hlavný vypínač. Otvorte kryt ovládacieho panelu stlačením tlačidla **STOP**.

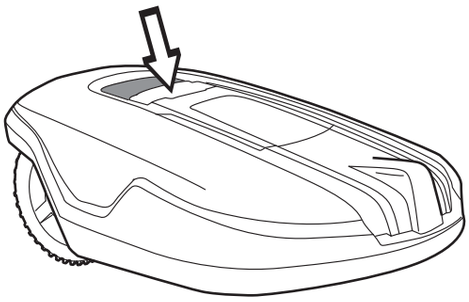

Keď je hlavný vypínač prvý raz prepnutý do polohy *ON* – zapnuté je zahájené prvotné zadávanie pre spustenie kosačky, ktoré zahŕňa: výber jazyka, formát času, formát dátumu a štvorčíselný PIN kód, plus nastavenie času a dátumu, pozri strana 34.

Zvolený PIN kód musí byť potom zadaný vždy, keď je hlavný vypínač prepnutý do polohy *ON* – zapnuté. Táto funkcia zaistenia proti krádeži sa nazýva *Časový zámok (4-1-2)* a kosačka Automower® má túto funkciu aktivovanú ako štandardné nastavenie. Táto funkcia tiež zaisťuje to, že kosačka prestane kosiť po uplynutí preddefinovaného počtu dní a nepokračuje, pokiaľ nie je zadaný správny PIN kód. Táto funkcia môže byť vypnutá alebo zmenená podľa potreby. Pre viac informácií o funkcii *Časový zámok (4-1-2)* pozri strana 61.

Kosačka Automower® môže byť z dôvodu úspory energie uvedená do režimu sleep. Displej na ovládacom paneli je potom úplne utlmený.

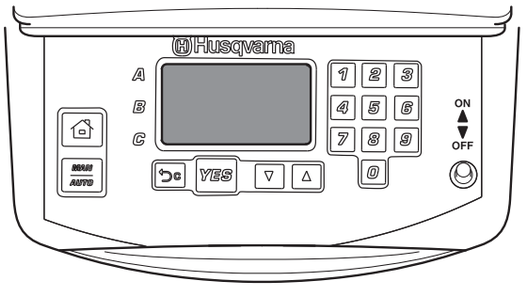


Mód sleep je aktivovaný 25 minút po stlačení tlačidla **STOP**, pokiaľ nedôjde k jeho následnému stlačeniu do prevádzkovej polohy.

Kosačka Automower® je potom uvedená do prevádzky zapnutím hlavného vypínača (off– vypnuté a on – zapnuté).

K aktivácii módu sleep môže dôjsť pri výskyte poruchy počas kosenia alebo nabíjania, ktorá nie je odstránená v priebehu 25 minút. Kosačku Automower® je potom možné uviesť do prevádzky stlačením tlačidla **STOP**.

## Vzorec pohybu

Vzorec pohybu je nepravidelný a je určovaný kosačkou Automower®. Vzorec pohybu sa nikdy neopakuje. Tento spôsob kosenia má za následok, že je trávnik kosený rovnomerne a nevznikajú na ňom žiadne pruhy.

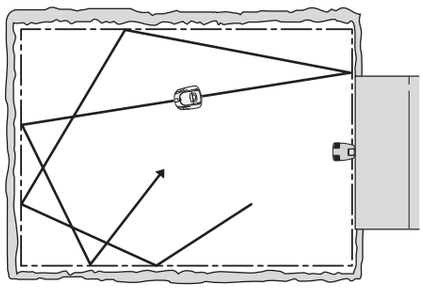

Ak kosačka Automower® vojde do oblasti, kde cíti, že je tráva dlhšia ako predtým, môže zmeniť vzorec pohybu. Môže začať kosiť do tzv. štvorcového vzorca, ktorým pokryje oblasť s vyššou trávou a kosenie prebieha viac systematicky. Keď kosačka Automower® kosí vo štvorcovom vzorci nazývame tento režim kosenie do štvorca. K tomu, aby mohol Automower® začať kosiť do štvorca je potrebné, aby bola kosačka v prevádzke viac ako 6 hodín.

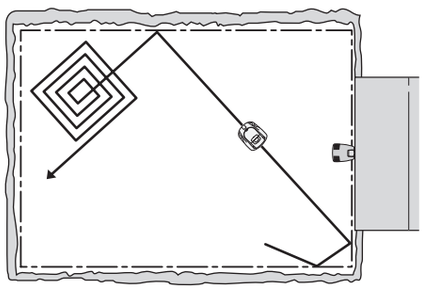

# 2. ÚVODOM

## 2.3 Metóda vyhľadávania

Kosačka Automower® môže byť nastavená pre vyhľadávanie nabíjacej stanice tromi rôznymi spôsobmi. Využitím možnosti nastavenia môžu byť tieto tri metódy vyhľadávania kombinované a tým vyhľadávanie nabíjacej stanice optimalizované. Zodpovedajúca metóda, alebo metódy závisia na tvare záhrady.

### Vyhľadávacia metóda 1: Nepravidelne

Kosačka Automower® jazdí nepravidelne kým nenájde nabíjaciu stanicu.

Táto metóda je najlepšia pre inštaláciu, pri ktorej je otvorená trávnatá plocha bez úzkych priechodov (užších ako 3 metre).

Výhodou tejto metódy je, že nevzniká riziko vyjazdených koľají od kosačky na trávniku. Nevýhodou je, že čas vyhľadávania môže byť o niečo dlhší.

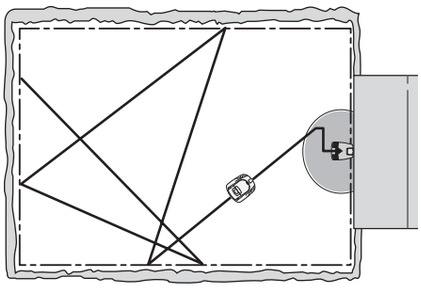

### Vyhľadávacia metóda 2: Nasleduj kábel ohraničenia

Kosačka Automower® jazdí nepravidelne kým nenarazí na kábel ohraničenia.

Kosačka potom nasleduje kábel ohraničenia do nabíjacej stanice. Táto metóda je najlepšia pre inštaláciu, pri ktorej je otvorená trávnatá plocha so širokými priechodmi (širšími ako 3 metre) a na ktorej nie sú, alebo sú len malé ostrovy.

Výhodou tejto metódy je to, že čas pre vyhľadávanie je celkovo krátky. Nevýhodou je to, že sa môžu v trávniku do určitej miery vytvárať vyjazdené koľaje kosačkou. Problémy sa môžu vyskytnúť v prípadoch, keď sú na ploche úzke priechody, alebo väčšie množstvo ostrovov, napríklad kríky. Automower® ide cca dvakrát okolo jedného ostrovčeka, čo môže dlho trvať a spôsobiť ryhy.

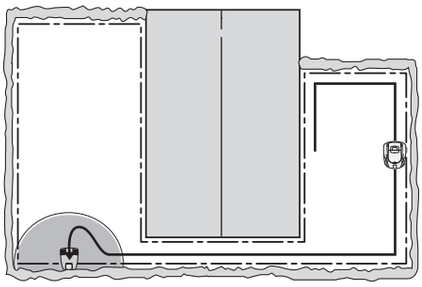

### Vyhľadávacia metóda 3: Nasleduj navádzací kábel

Kosačka Automower® jazdí nepravidelne, až kým nenarazí na navádzací kábel.

Kosačka potom nasleduje navádzací kábel smerom do nabíjacej stanice. Navádzací kábel je samostatný kábel, ktorý je položená od nabíjacej stanice do vzdialenejšej časti pracovnej plochy, alebo do úzkych priechodov a potom je pripojený ku káblu ohraničenia. K Automower® 265 ACX sa môžu inštalovať až dva navádzacie káble. Pre viac informácií pozri *3.8 Inštalácia navádzacieho kábla* na strane 35.

Táto vyhľadávacia metóda je najvhodnejšia pre inštaláciu, na ktorej sa nachádza veľa, alebo veľké ostrovy, úzke priechody, alebo strmý svah.

Výhodou tejto metódy je, že čas vyhľadávania je celkovo krátky.

Nevýhodou je to, že sa za kosačkou môžu vytvárať vyjazdené koľaje pozdĺž navádzacieho kábla.

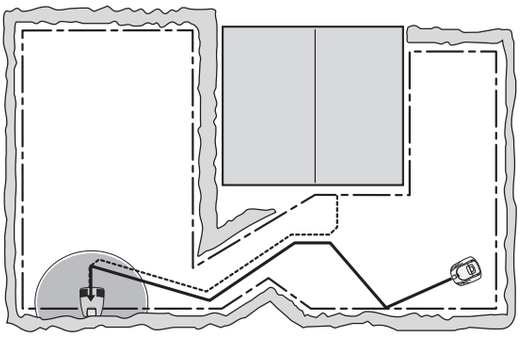

# 2. ÚVODOM

## 2.4 Viac ako jedna kosačka Automower® na záhrade

Ak na jednu trávnatú plochu nainštalujete viac ako jednu kosačku Automower®, musí mať každá kosačka svoj vlastný PIN kód. Pre každú kosačku je potrebná kompletná inštalácia, vrátane nabíjacej stanice. Káble ohraničenia pre jednotlivé kosačky je možné položiť vedľa seba. Pre ďalšie informácie kontaktujte Vášho predajcu.

## 2.5 Jedna kosačka Automower® na niekoľkých záhradách

Jedna kosačka Automower® môže byť jednoducho používaná na viac ako jednej záhrade, keď na každej záhrade má nainštalovanú svoju nabíjaciu stanicu a kábel ohraničenia. Kosačka potom môže mať len jeden PIN pre všetky záhrady.

Pre ďalšie informácie kontaktujte Vášho predajcu.

## 2.6 Komunikačná jednotka GPS

Komunikačná jednotka GPS Automower® obsahuje dve hlavné funkcie;

1. Funkcia SMS vám umožňuje komunikovať s kosačkou Automower® prostredníctvom SMS. Týmto spôsobom môžete meniť nastavenia, ako aj diaľkovo zapínať a vypínať kosačku podľa potreby. Kosačka odošle SMS správu, ak by prestala pracovať.
2. GPS ochrana proti krádeži ponúka vyšší stupeň ochrany a kontroly nad kosačkou Automower®. Ak sa kosačka dostane mimo vopred nastavenej ochrannej oblasti, odošle sa výstražná SMS správa. Pri pohybe kosačky Automower® sa odosielajú nové SMS správy s aktualizovanými údajmi o polohe. Pohyb sa dá sledovať pomocou služby online máp zadaním údajov o polohe uvedených v SMS správe.

# 3. INŠTALÁCIA

Táto kapitola popisuje, ako inštalovať kosačku Husqvarna Automower®.

Predtým, ako začnete s inštaláciou, prečítajte si predchádzajúcu kapitolu *2. ÚVODOM*. Predtým, ako začnete s inštaláciou, prečítajte si tiež aj celú túto kapitolu. Spôsob vykonania inštalácie má tiež vplyv na to, ako bude kosačka Automower® pracovať. Preto je potrebné navrhnúť inštaláciu dôkladne.

Navrhovanie je jednoduchšie, ak si urobíte náčrtok pracovnej plochy so všetkými prekážkami. To vám uľahčí určiť najlepšiu polohu pre nabíjaciu stanicu, kábel ohraničenia. Na náčrtok si nakreslite ako bude položený kábel ohraničenia.

**Inštaláciu vykonajte podľa nasledovných krokov:**

3.1 Príprava

3.2 Inštalácia nabíjacej stanice

3.3 Nabíjanie batérie

3.4 Inštalácia kábla ohraničenia

3.5 Zapojenie kábla ohraničenia

3.6 Kontrola inštalácie

3.7 Spojenie kosačky Automower® s nabíjacou stanicou

3.8 Inštalácia navádzacieho kábla

Pre spustenie kosačky Automower® musí byť umiestnená a zapojená nabíjacia stanica, zapojený kábel ohraničenia a kosačka umiestnená v nabíjacej stanici. Ak budete chcieť kosačku spustiť bez kompletne položeného kábla ohraničenia, môžete okolo kosačky zapojiť provizórne krátky kábel ohraničenia.

## 3.1 Príprava

1. Ak je na pracovnej ploche vyššia tráva ako 10 cm, pokoste trávu konvenčnou rotačnou kosačkou a pozbierajte pokosenú trávu.
2. Predtým, ako začnete s inštaláciou si pozorne prečítajte všetky kroky.
3. Prekontrolujte, či sú k dispozícii všetky komponenty potrebné na inštaláciu: Číslice v zátvorkách zodpovedajú číslovaniu v detailnom popise *2.1 Kosačka Automower®, čo je čo?* na strane 12.
   - Návod na obsluhu (27)
   - Kosačka Automower®
   - Nabíjacia stanica (16)
   - Transformátor (20)
   - Nízkonapäťový kábel (21)

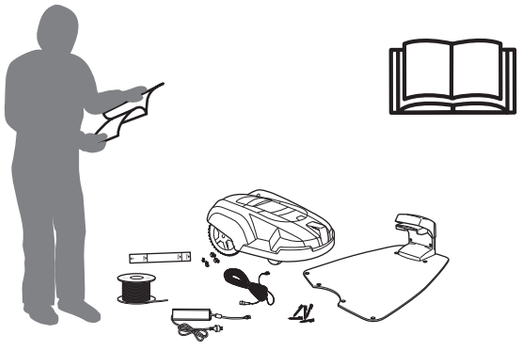

# 3. INŠTALÁCIA

- Skrutky pre nabíjaciu stanicu (24)
- Mierka (25)
- Spojovacia časť ku káblu ohraničenia (23)
- Spojka kábla ohraničenia (26)

Pre zakúpenie nasledujúceho inštalačného materiálu kontaktujte vášho predajcu.

- Kábel ohraničenia a navádzací kábel (19)
- Skoby (22)

Pri inštalácii budete potrebovať:

- Kladivo (na zjednoduenie umiestnenia skôb do zeme)
- Kombinované kliešte na odrezanie  preštiknutie ohraničovacieho kábla a pritlačenie konektorov k sebe.
- Nastaviteľné kliešte (na pritlačenie spojok k sebe).
- Orezáva okrajov/rovn r, ak sa kábel ohranienia musí zakopa.

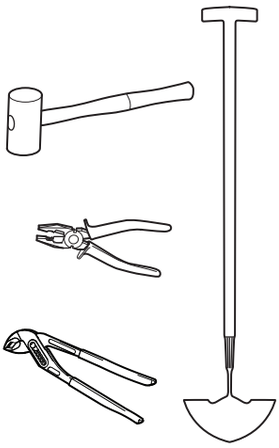

## 3.2 Inštalácia nabíjacej stanice

### Ideálne umiestnenie nabíjacej stanice

Pri hadaní najlepieho miesta pre nabíjaciu stanicu berte do úvahy tieto aspekty:

- Pred nabíjacou stanicou nechajte von priestor 3 metre.
- V blízkosti zásuvky. Dodávan nízkonapäov kábel má dku 20 metrov.
- Povrch, na ktor sa nabíjacia stanica umiestni, musí by vodorovn.
- Ochrana pred striekajúcou vodou, napríklad od zavlaovania.
- Ochrana pred priamym slnenm svetlom.
- Umiestnenie v dolnej asti pracovnej plochy, na ktorej je väí svah.
- V prípade potreby umiestnite nabíjaciu stanicu mimo dohadu cudzích udí.
- Akékovek estetické poiadavky.

Príklad správneho umiestnenia nabíjacej stanice pozrite v *7. PRÍKLAD ZÁHRADY* na strane 64.

Ak budete klásť navádzací vodič, prečítajte si *3.8 Inštalácia navádzacieho kábla*, pozri strana 35 predtým, ako vyberiete miesto pre nabíjaciu stanicu.

# 3. INŠTALÁCIA

Nabíjacia stanica musí byť umiestnená tak, aby pred ňou bol dostatok voľného priestoru (minimálne 3 metre). Tiež by mala byť umiestnená v strede pracovnej plochy tak, aby mohla kosačka Automower® ľahko nájsť nabíjaciu stanicu a rýchlo sa dostala do všetkých častí pracovnej plochy.

Súčasne je vhodné, aby bola nabíjacia stanica umiestnená v tieni. Batéria nie je toľko namáhaná, ak je nabíjaná pri najnižšej možnej okolitej teplote.

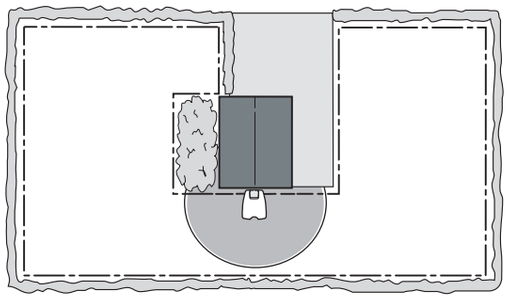

Nabíjacia stanica musí byť umiestnená na relatívne rovnom povrchu. Výškový rozdiel medzi prednou a zadnou časťou nabíjacej stanice nesmie byť viac ako 5 cm.

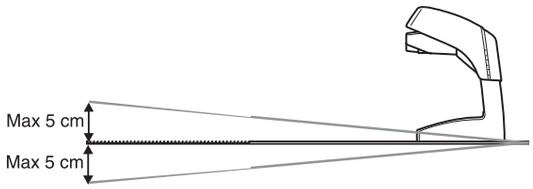


Nabíjacia stanica nesmie byť umiestnená tak, aby bola jej doska prehnutá.

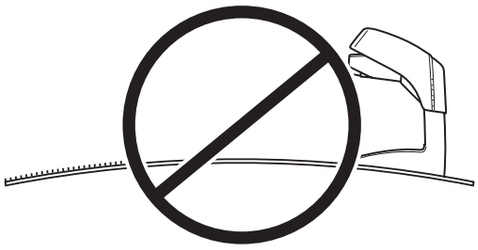

Pri výbere miesta pre nabíjaciu stanicu berte do úvahy aj vzdialenosť od elektrickej zásuvky umiestnenej na stene. Nabíjacia stanica by mala byť zapojená do zásuvky 230 V cez nízkonapäťový kábel a transformátor. Dodaný nízkonapäťový kábel má dĺžku 20 m.

Tip! Nízkonapäťový kábel môže byť položený cez pracovnú plochu. V takom prípade musí byť prichytený skobami, alebo uložený do zeme. V niektorých prípadoch je lepšie umiestniť nabíjaciu stanicu inde ako v blízkosti múru domu, alebo zásuvky.

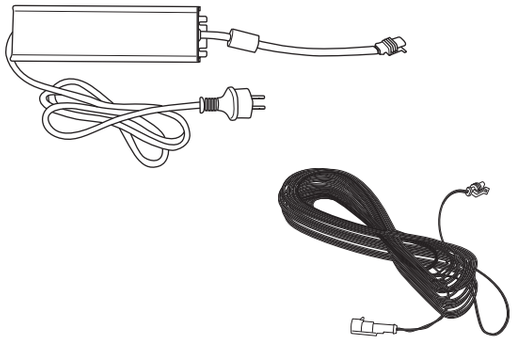

**DÔLEŽITÁ INFORMÁCIA**

**Nízkonapäťový kábel sa za žiadnych okolností nesmie skracovať, ani predlžovať.**

Transformátor by mal byť umiestnený na dobre vetranom mieste a nemal by byť vystavený slnečnému žiareniu. Je výhodné, keď je transformátor umiestnený v budove.

**DÔLEŽITÁ INFORMÁCIA**

**Prívodný kábel transformátora je zakázané meniť. V prípade poškodenia prívodného kábla je nutné transformátor vyradiť a nahradiť ho novým.**

Doporučujeme, aby bol pri zapojovaní transformátora do zásuvky použitý prúdový chránič.

# 3. INŠTALÁCIA

Transformátor musí by naintalovan na vertikálnom povrchu napríklad na stene alebo na oplotení. Priskrutkujte transformátor na jeho miesto pomocou dvoch konektorov s okom. Súasou dodávky nie sú iadne skrutky. Pouite skrutky vhodné do prísluného materiálu.

Za iadnych okolností neintalujte transformátor do vky, ktorá by mohla predstavova riziko ponorenia transformátora do vody (najmenej 30 cm nad zemou). Uloenie transformátora na zem nie je prípustné.

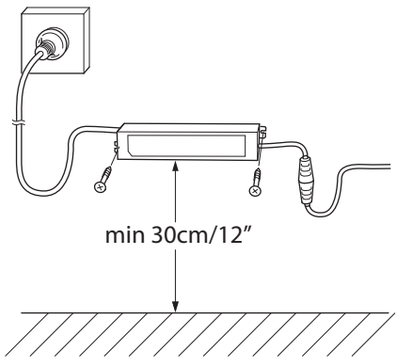


Neumiestňujte nabíjaciu stanicu do rohu, alebo do skrytých zákutí pracovnej plochy.

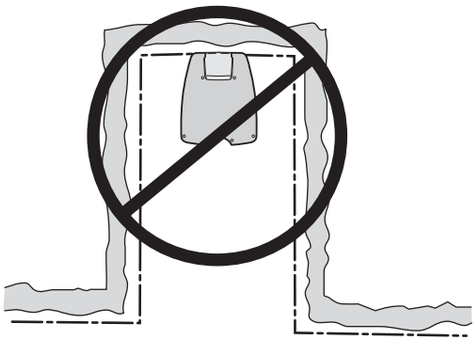

Vyhnite sa umiestneniu nabíjacej stanice v úzkom priechode (užšom ako 3 m).

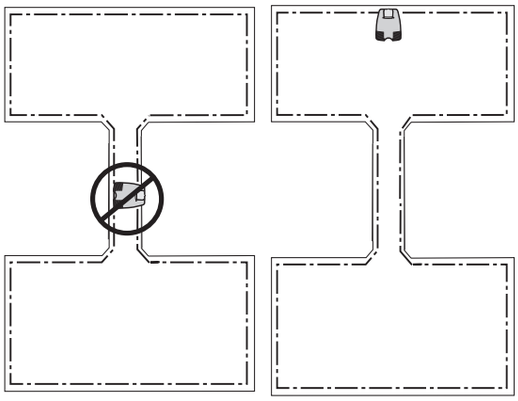

Neumiestňujte nabíjaciu stanicu tak, aby sa kosačka mohla dostať za ňu do vzdialenosti menšej ako 3 m (napr. na úzkom polostrove). Kosačka v takom prípade nenájde nabíjaciu stanicu.

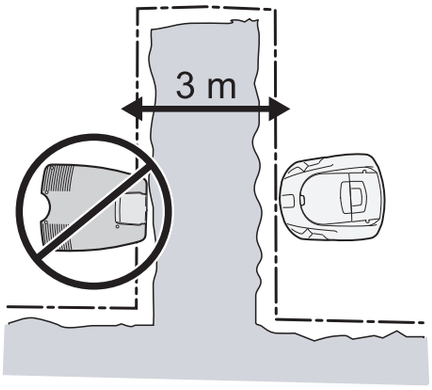

# 3. INŠTALÁCIA

## Inštalácia a zapojenie nabíjacej stanice

1. Umiestnite nabíjaciu stanicu na vhodné miesto.
2. Upevnite nabíjaciu stanicu k zemi pomocou dodaných skrutiek.
3. Uistite sa, že sú skrutky zaskrutkované do navtavača až uplne dole.

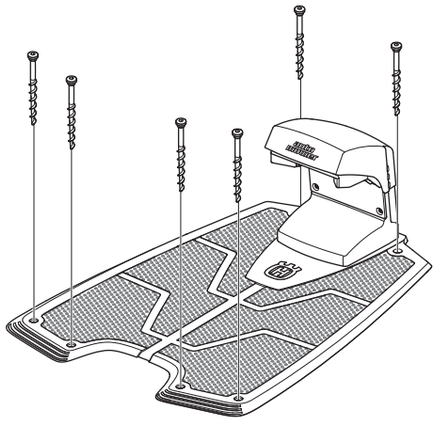

**DÔLEŽITÁ INFORMÁCIA**

**Nie je dovolené robiť do dosky nové otvory. Pre zaistenie dosky k zemi môžu byť použité len existujúce otvory.**

4. Pripojte nízkonapäťový kábel k nabíjacej stanici. Použite len originálny kábel a transformátor.

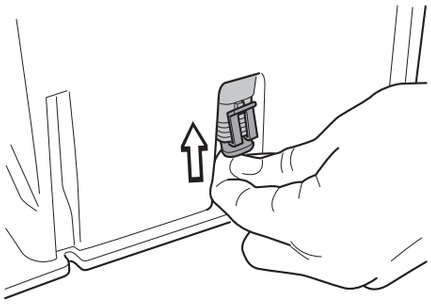

5. Pripojte nízkonapäťový kábel k transformátoru. Pripojenie konektora môže byť trochu obtiažne, pretože je konektor vode odolný.
6. Napájací kábel transformátora pripojte do 230 V zásuvky. Ako už bolo skôr odporúčané, mal by byť použitý prúdový chránič.

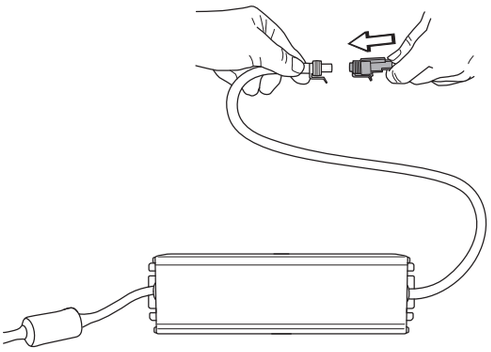

**DÔLEŽITÁ INFORMÁCIA**

**Nenašľapujte, ani nechoďte po doske nabíjacej stanice.**

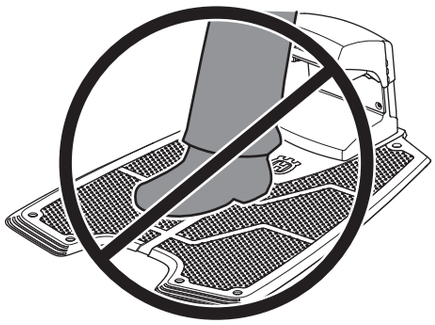

# 3. INŠTALÁCIA

## 3.3 Nabíjanie batérie

Kosačka Automower® je dodávaná s nenabitou batériou. Hneď, ako je nabíjacia stanica zapojená, je možné začať s nabíjaním kosačky.

1. Prepnite hlavný vypínač do polohy *ON* – zapnuté.
2. Umiestnite kosačku Automower® do nabíjacej stanice, aby sa batéria dobila, kým budete inštalovať kábel ohraničenia. Nenabitá batéria sa nabíja po dobu 1 až 2 hodiny pokiaľ nie je celkom nabitá.

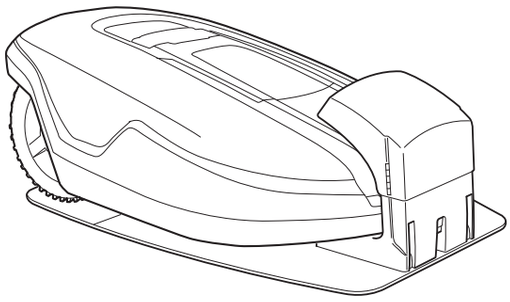

**DÔLEŽITÁ INFORMÁCIA**

**Kosačka Automower® nesmie byť uvedená do prevádzky ak nie je inštalácia kompletne dokončená.**

# 3. INŠTALÁCIA

## 3.4 Inštalácia kábla ohraničenia

Kábel ohraničenia môže byť položený jedným z nasledovných spôsobov:

- Zaistením kábla pomocou skôb.

  Zaistiť kábel ohraničenia skobami je výhodnejšie, pretože môžete počas prvých týždňov prevádzky upraviť kábel ohraničenia, ak to bude nevyhnutné.

- Uloženie kábla do zeme.

  Uložiť kábel ohraničenia do zeme je výhodné v tom prípade, keď budete vykonávať odmachovanie alebo prevzdušňovanie trávnatej plochy.

Ak je to nevyhnutné, je možné kombinovať obe možnosti tak, že časť kábla ohraničenia bude zaistená skobami a zostávajú časť uložená v zemi.

### Najlepšie umiestnenie pre kábel ohraničenia

Kábel ohraničenia by mal byť položený tak, aby:

- Ohraničil celú pracovnú plochu kosačky Automower®. Musí byť použitý len originálny kábel. Kábel je pocínovaný a je vybavený veľmi kvalitnou izoláciou, ktorá odolá vlhkosti zeme.
- Bola maximálna vzdialenosť medzi kosačkou Automower® a káblom ohraničenia na pracovnej ploche 35 m.
- Bola jeho dĺžka v ideálnom prípade maximálne 500 m. V prípade inštalácie, kde je potrebný dlhší ohraničovací kábel až do dĺžky 800 metrov, odporúčame použitie zosilňovača signálu (522 42 58-01), ktorý je k dispozícii ako príslušenstvo.
- Kábel ohraničenia je položený v rôznych vzdialenostiach od prekážok v závislosti na tom, s čím pracovná plocha hraničí. Na obrázku nižšie je znázornené, ako by mal byť kábel ohraničenia vedený okolo pracovnej plochy a prekážok.

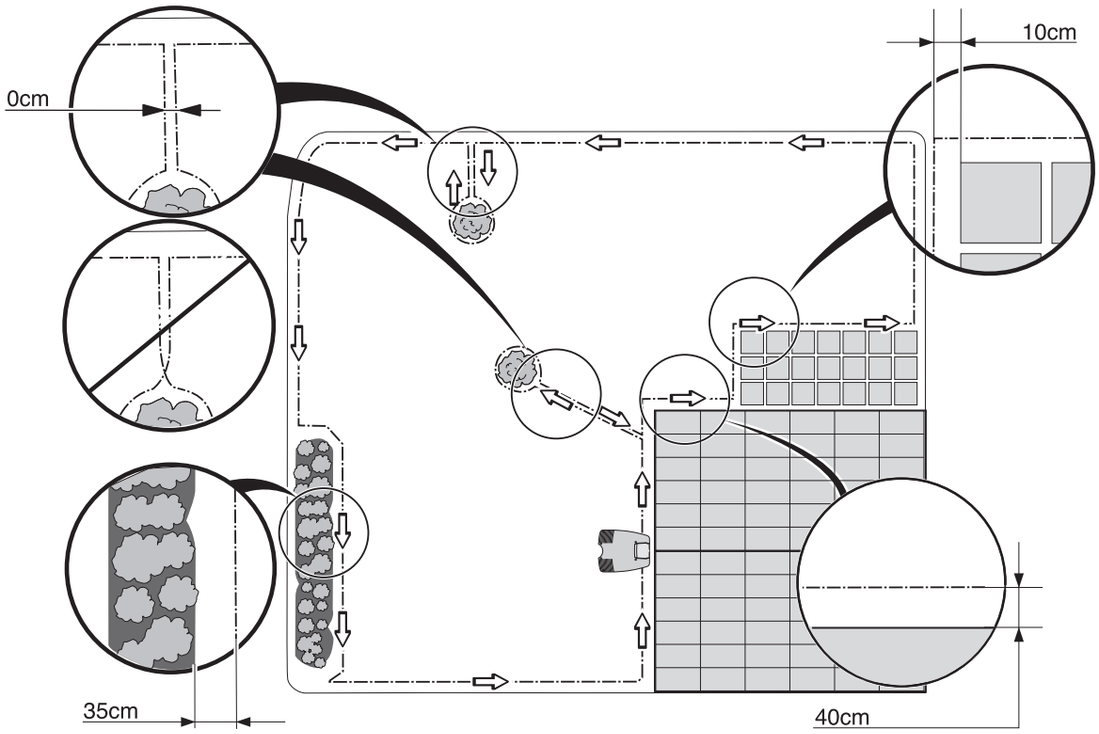

# 3. INŠTALÁCIA

### Hranice pracovnej plochy

Ak ohraničuje pracovnú plochu vysoká prekážka, ako napríklad múr alebo plot, mal by byť kábel ohraničenia uložený 40 cm od tejto prekážky. Toto zabráni tomu, aby kosačka Automower® narážala do prekážok a zároveň to zníži aj opotrebovanie krytu kosačky.

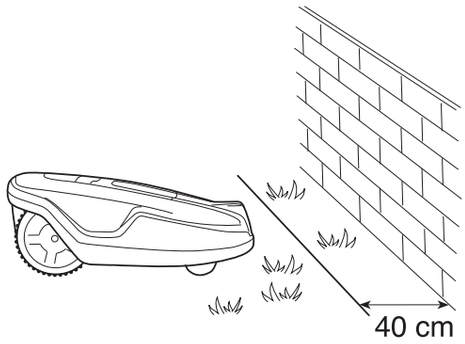


Ak pracovná plocha hraničí s malou priekopou, napríklad s kvetinovým záhonom, alebo malým vyvýšeným okrajom (3-5 cm), kábel ohraničenia by mal byť uložený 35 cm do vnútra pracovnej plochy. Toto zabráni tomu, aby kolesá vchádzali do priekopy, alebo na vyvýšený okraj.

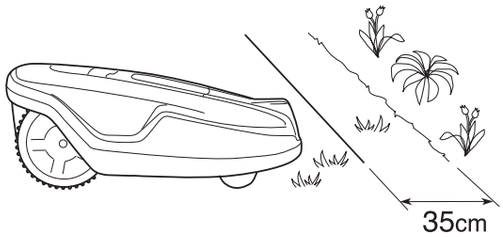


Ak pracovná plocha hraničí s rovnou cestou, alebo podobným povrchom, ktorý je v rovnakej výške ako trávnatá plocha, môže kosačka Automower® prechádzať po určitej časti cesty. Kábel ohraničenia by mal byť uložený 10 cm od okraja cesty.

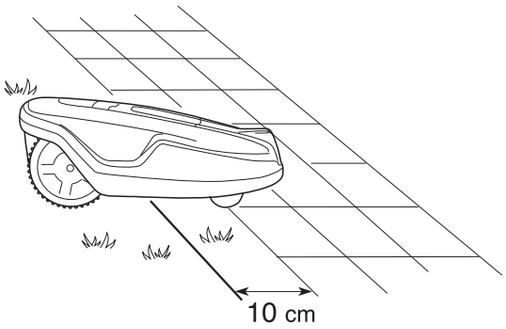


Ak je pracovná plocha ohraničená rovnou cestou z dlaždíc, alebo podobného materiálu v rovnakej výške ako trávnatá plocha je možné, aby kosačka Automower® prechádzala cez túto cestu. Môže byť výhodné položiť kábel ohraničenia pod dlaždice. Kábel ohraničenia môže byť uložený aj do medzery medzi dlaždicami.

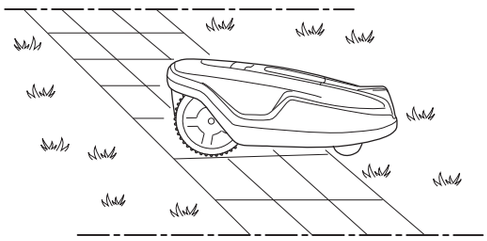

Poznámka! Kosačka Automower® nesmie nikdy prechádzať štrkové cesty, alebo cesty z podobného materiálu, ktorý môže poškodiť kosiace nože.

**DÔLEŽITÁ INFORMÁCIA**

**Ak sa pracovná oblas' nachádza v blízkosti vodných plôch, svahov alebo spádov, ohraničujúci drôt je potreba dodatočne oploti' alebo zaisti' podobným spôsobom. Výška ohraničenia musí by' najmenej 15 cm. Tým zabránite tomu, aby sa kosačka Automower® za žiadnych okolností nedostala mimo pracovnú oblas'.**

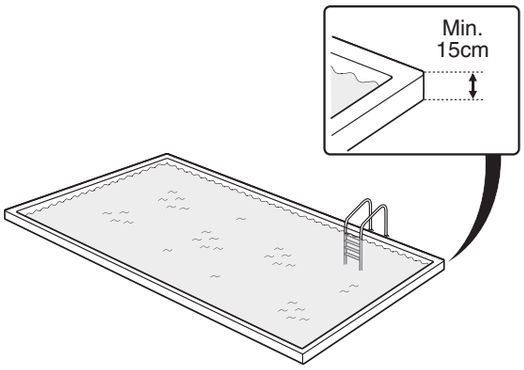

# 3. INŠTALÁCIA

Keď kosačka Automower® hľadá nabíjaciu stanicu, alebo nasleduje ohraničenie pri použití funkcie *Nasleduj kábel (3-2)* (pozri strana 55), ide ďalej pozdĺž kábla ohraničenia v určitej vzdialenosti. Funkciou *Šírka koridoru (3-2-3)* je nastavená vzdialenosť od kábla ohraničenia, v ktorej sa bude pohybovať. Doporučujeme nastaviť najvyššiu možnú hodnotu pre *Šírku koridoru*. Nastavenie vysokej hodnoty *Šírky koridoru* znižuje tvorbu vyjazdených koľají. Pre viac informácií o *Šírka koridoru (3-2-3)* pozri stranu 57.

Vo výnimočných prípadoch môže byť kosačka Automower® nastavená tak, aby sa svojim stredom pohybovala nad káblom, čo znamená, že sa bude polovica kosačky nachádzať vnútri pracovnej plochy a druhá polovica mimo nej. Kábel ohraničenia potom musí byť uložený vo vzdialenosti 50 cm od hranice pracovnej plochy a rohov priechodov.

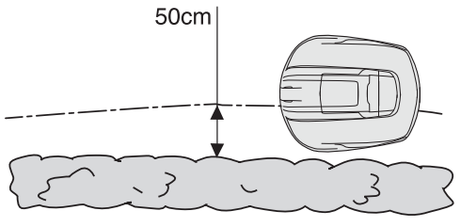


### Ohraničenie uprostred pracovnej plochy

Použite kábel ohraničenia pre vytýčenie oblastí na pracovnej ploche vytvorením ostrovov okolo prekážok, do ktorých môže kosačka narážať, napríklad kvetinové záhony, alebo fontány. Položte kábel do priestoru pracovnej plochy, veďte ho okolo oblasti, ktorá má byť ohraničená a potom naspäť rovnakou trasou. Ak sú použité skoby, mal by byť kábel vedený naspäť zaistený rovnakou skobou. Ak sú káble vedené k a od ostrova položené tesne vedľa seba, môže cez ne kosačka prechádzať.

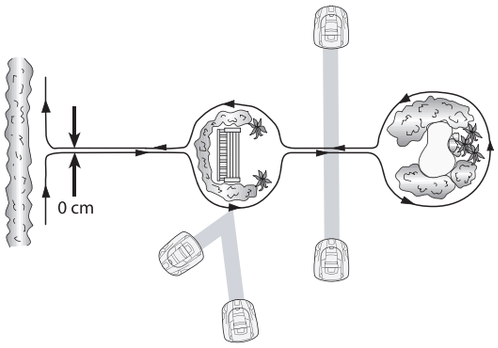


Prekážky, ktoré vydržia kolíziu, ako napr. stromy a kry vyššie ako 15 cm, nemusia byť ohraničené káblom ohraničenia. Kosačka Automower® sa otočí, keď narazí na takýto typ prekážky.

Avšak pre čo najhladšiu a najtichšiu prevádzku kosačky odporúčame, aby boli všetky prekážky na pracovnej ploche ohraničené káblom ohraničenia.

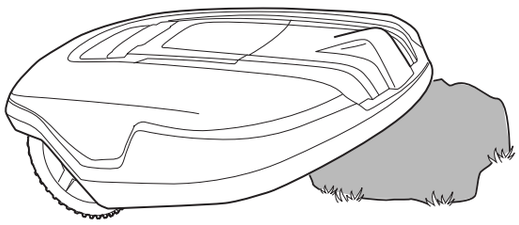

Prekážky, ktoré vyčnievajú mierne nad terén, ako napr. kamene alebo korene veľkých stromov by mali byť ohraničené, alebo odstránené. Kosačka Automower® by mohla na tieto prekážky vybehnúť a poškodiť kosiace nože.

# 3. INŠTALÁCIA

### Vedľajšie plochy

Ak pracovná plocha pozostáva z dvoch plôch spojených pasážou kde je vzdialenosť medzi káblami ohraničenia menšia ako 80 cm, odporúčame vytvorenie pomocnej plochy. Položte kábel ohraničenia vedľajšej plochy tak, aby vytvorila ostrov mimo hlavnú pracovnú plochu.

Kosačka Automower® musí byť medzi hlavnou a vedľajšou pracovnou plochou manuálne premiestňovaná. Keď bude kosačka Automower® kosiť vedľajšiu plochu, použite prevádzkový režim *MAN*.

Namiesto vytvorenia ostrova pomocou existujúceho kábla ohraničenia je výhodné použiť generátor pomocnej plochy. Generátor pomocnej plochy je možné zakúpiť ako príslušenstvo. Ak potrebujete ďalšie informácie, kontaktujte vášho predajcu.

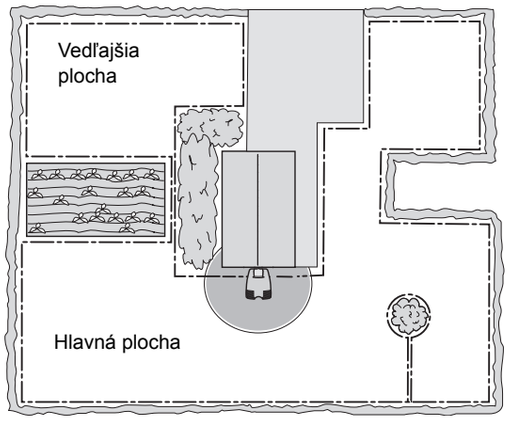


### Priechody pri kosení

Dlhé úzke priechody, alebo plochy užšie ako 1,5-2 metre, by sa na pracovnej ploche nemali vyskytovať. Keď tu kosačka Automower® kosí hrozí, že bude jazdiť v priechode alebo na úzkej ploche dookola príliš dlho. Trávnik potom bude vyzerať pošliapaný.

### Priechody pri hľadaní nabíjacej stanice

Vzdialenosť káblov ohraničenia v priechode musí byť minimálne 3 metre, aby kosačka Automower® mohla nasledovať kábel ohraničenia cez priechod bez potreby meniť prednastavené funkcie kosačky. Ak je vzdialenosť menšia ako 3 metre, existujú dve možnosti, ktoré umožňujú kosačke Automower® prechádzať priechody.

1. Inštalácia navádzacieho kábla.

   Ak je vzdialenosť káblov ohraničenia menšia ako 3 metre, odporúčame nainštalovať do priechodu navádzací kábel. Pre viac informácií pozri *3.8 Inštalácia navádzacieho kábla* na strane 35. Väčšinou je inštalácia navádzacieho kábla pri riešení úzkych priechodov to najlepšie riešenie. Najužší priechod, ktorý kosačka prejde s pomocou navádzacieho kábla je 80 cm medzi ohraničujúcimi káblami.

2. Zmeňte nastavenie šírky koridoru (3-2-3).

   Ak je vzdialenosť medzi káblami ohraničenia v úzkom priechode väčšia ako 2 metre, môže kosačka prejsť priechodom, ak je funkcia • *Šírka koridoru (3-2-3)* (pozri strana 57) nastavená na nižšiu hodnotu. Nižšia hodnota však znamená väčšiu možnosť tvorby vyjazdených koľají pozdĺž navádzacieho kábla.

Prechod medzi veľkou plochou a priechodom by mal byť, ak je to možné, zužujúci sa tvar so zaoblenými rohmi, aby mohla kosačka Automower® jednoduchšie vchádzať do priechodu.

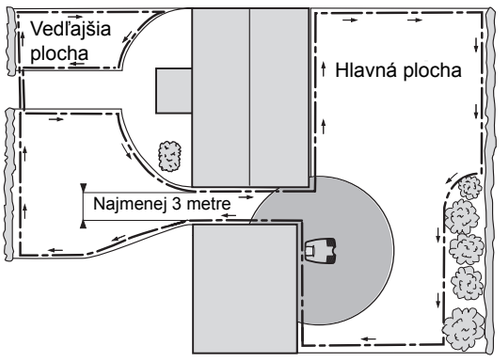

# 3. INŠTALÁCIA

**Svahy**

Kábel ohraničenia môže byť položený naprieč svahom, ktorý má sklon menej ako 20 %.

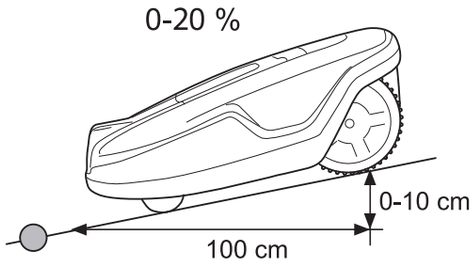


Kábel ohraničenia by nemal byť položený vo svahu, ktorý má sklon väčší ako 20 %. Pre kosačku Automower® by mohlo byť obtiažne sa tu otočiť. Kosačka sa potom zastaví a zobrazí chybové hlásenie *Mimo pracovnú plochu*. Najväčšie nebezpečenstvo hrozí pri daždivom počasí, pretože kolesá môžu na mokrej tráve preklzávať.

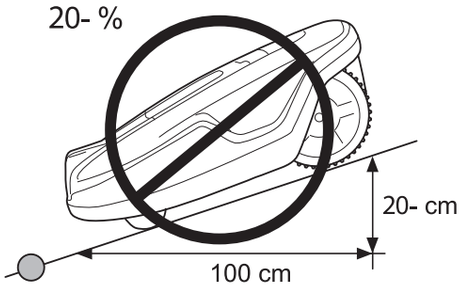


Kábel ohraničenia však môže byť položený naprieč svahom so sklonom viac ako 20 %, ak sa tu nachádza prekážka, do ktorej môže kosačka Automower® narazit', ako napr. plot, alebo hustý živý plot.

Kosačka Automower® môže vo vnútri pracovnej plochy kosiť úseky so sklonom až 35 cm na jednom metri vzdialenosti (35 %). Úseky, ktoré majú väčší sklon, musia byť ohraničené káblom ohraničenia.

Ak sa ktorákoľvek časť hranice pracovnej plochy zvažuje o viac ako 20 cm na jednom metri vzdialenosti (20 %), musí byť kábel ohraničenia položený na rovnej ploche asi 40 cm od miesta, kde svah začína klesať.

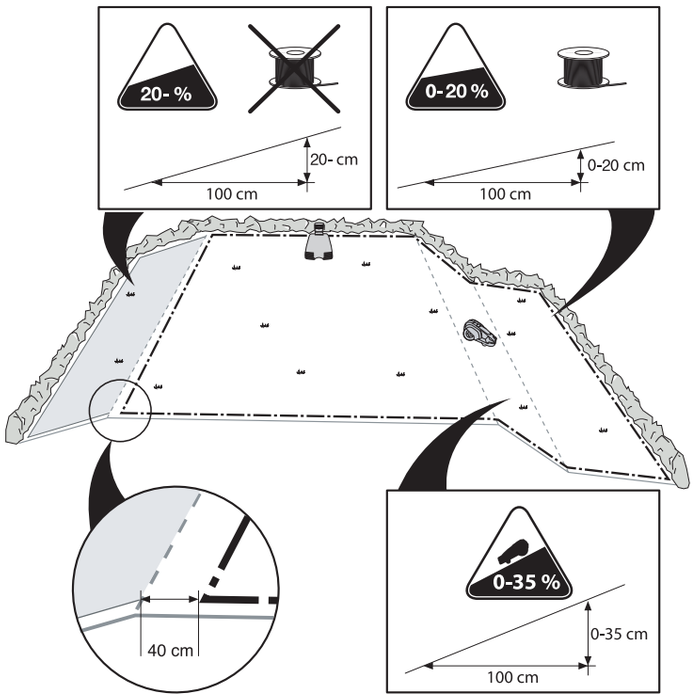

# 3. INŠTALÁCIA

## Pokladanie kábla ohraničenia

Položte kábel ohraničenia okolo pracovnej plochy, ale počkajte, kým zapojíte kábel do nabíjacej stanice.

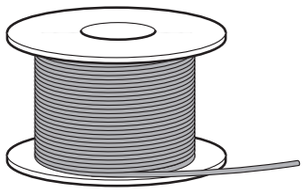

**DÔLEŽITÁ INFORMÁCIA**

**Extra kábel sa nesmie položiť stočený mimo kábel ohraničenia. Môže to viesť k poruchám kosačky Automower®.**

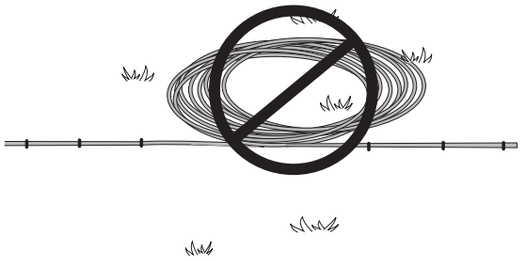

Tip! Pri pokladaní kábla ohraničenia použite dodanú mierku ako šablónu. Pomôže Vám to ľahko nastaviť správnu vzdialenosť medzi káblom ohraničenia a hranicou/prekážkou.

Keď uvažujete o zaistení kábla ohraničenia skobami:

- Tip! Pokoste trávu normálnou kosačkou, alebo vyžínačom tam, kde bude kábel položený. Bude potom jednoduchšie položiť kábel čo najbližšie ku zemi a zníži sa tak riziko, aby došlo k preseknutiu kábla kosačkou.
- Dbajte na to, aby ste kábel ohraničenia položili blízko zeme a pripevnite skobami v krátkych vzdialenostiach, asi 75 cm medzi každou skobou. Všeobecne platí, že kábel musí ležať tesne pri zemi, aby nebol kosačkou preseknutý skôr, ako cez neho narastú korene trávy.
- Na zatĺkanie skôb do zeme použite kladivo. Pri upevňovaní skôb buďte opatrní, aby kábel nebol napnutý. Neohýbajte kábel do ostrého uhla.

Keď uvažujete o uložení kábla do zeme:

- Dbajte na to, aby bol kábel uložený do zeme do hĺbky minimálne 1 cm a maximálne 20 cm.

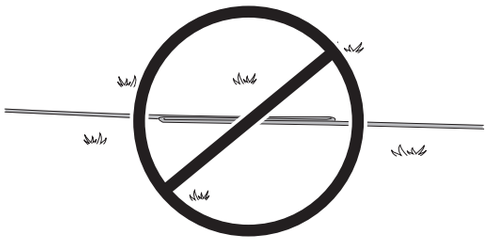

# 3. INŠTALÁCIA

Keď je kábel ohraničenia vedený k a od ostrova, nesmie byť prekrížený.

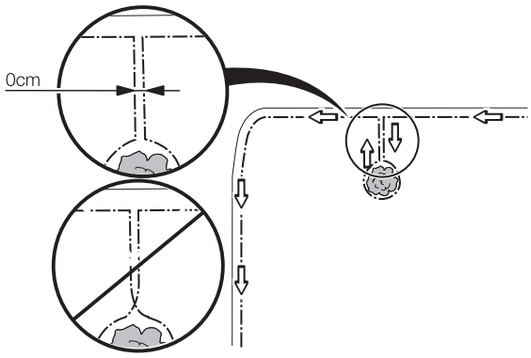


**Položenie kábla ohraničenia smerom k nabíjacej stanici**

Kábel ohraničenia môže byť k nabíjacej stanici privedený rôznymi spôsobmi. Tá najlepšia alternatíva je položiť kábel úplne mimo nabíjacej stanice, pozri alt.1. Je možné tiež kábel položiť pod dosku nabíjacej stanice podľa alt. 2 na obrázku. Nepokladajte kábel mimo alternatívu 2, pretože Automower® môže mať problém nájsť nabíjaciu stanicu.

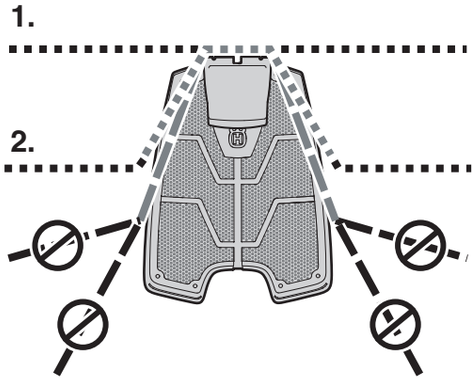


Pri pripájaní k nabíjacej stanici musí byť pravý koniec kábla ohraničenia pretiahnutý pravým otvorom a ľavý koniec ľavým otvorom v spodnej časti nabíjacej stanice.

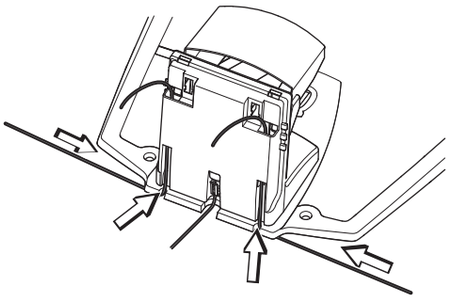

# 3. INŠTALÁCIA

### Spojenie kábla ohraničenia

Ak nie je kábel ohraničenia dostatočne dlhý a je potrebné ho predĺžiť: Použite spojku (bez potreby letovania). Je vode odolná a poskytne dokonalé elektrické spojenie.

Vlote do spojky koniec obidvoch káblov. Skontrolujte, i sú káble úplne vloené do spojky, aby boli konce viditené cez priehadnú plochu na druhej strane spojky. Potom úplne zatlate tlaidlo na vrchu spojky. Pomocou nastaviteľných klieští zatlačte tlačidlo na spojke úplne nadol.

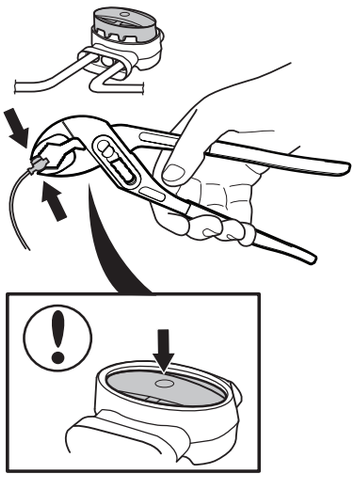

**DÔLEŽITÁ INFORMÁCIA**

**Stočenie káblov, alebo použitie skrutkovaných spojok (čokolády) zaizolované izolačnou páskou, nie je dostatočné spojenie. Vlhkosť pôdy spôsobí zoxidovanie kontaktov, ktoré sa po určitom čase prejaví prerušením obvodu.**

# 3. INŠTALÁCIA

## 3.5 Zapojenie kábla ohraničenia

Pripojenie kábla ohraničenia k nabíjacej stanici:

1. Vysuňte kryt nabíjacej stanice:
   - Uchopte ho za hrany obomi rukami a potiahnite priamym smerom do oboch strán.
   - Teraz kryt vytiahnite smerom dohora.

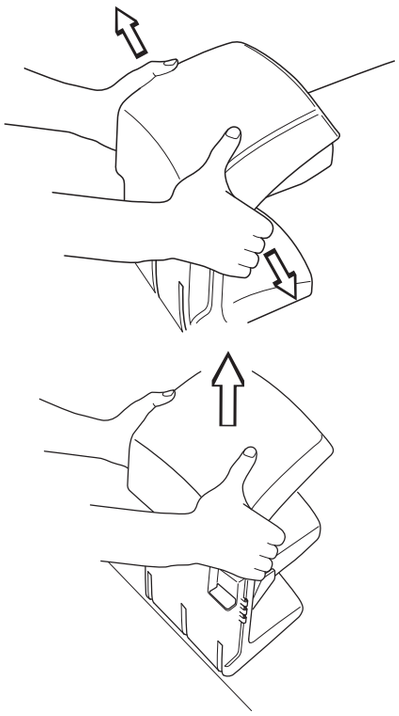

2. Konce kábla zasuňte spodnými otvormi v nabíjacej stanici a pretiahnite ich horným otvorom. Kábel prichádzajúci z pravej strany musí byť pretiahnutý pravým otvorom a kábel z ľavej strany ľavým otvorom.

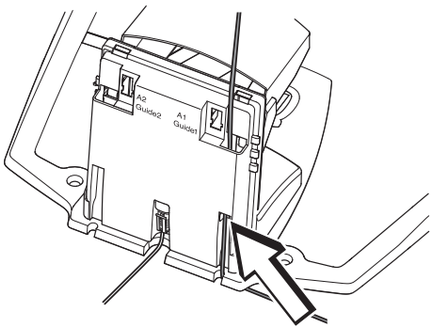


**DÔLEŽITÁ INFORMÁCIA**

**Kábel ohraničenia nesmie byť prekrížený, keď je zapojený do nabíjacej stanice. Preto musí byť pravý koniec kábla ohraničenia zapojený do pravého konektoru nabíjacej stanice a opačne.**

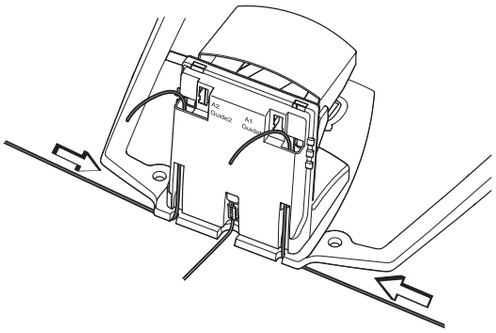

# 3. INŠTALÁCIA

3. Umiestnite konce kábla do konektora:
   - Otvorte konektor.
   - Vložte kábel do zárezu v konektore.

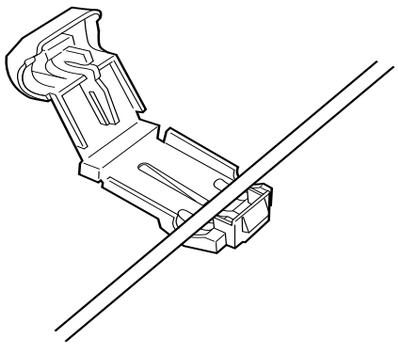

4. Stlačte konektor pomocou klieští. Stláčajte kliešte pokiaľ nebudete počuť cvaknutie.

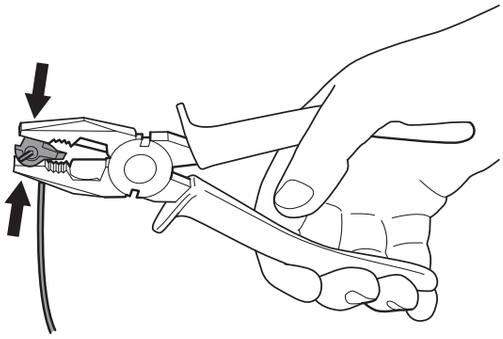

5. Odstrihnite vyčnievajúci kus kábla. Kábel odstrihnite 1-2 cm nad konektorom.

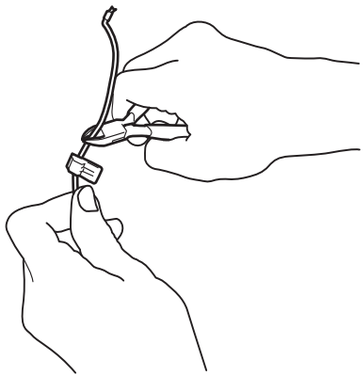

6. Zasuňte konektor na kovový kontakt s označením A na nabíjacej stanici.

**DÔLEŽITÁ INFORMÁCIA**

**Pravý konektor musí byť pripojený na kolík konektora na pravej strane nabíjacej stanice a naopak.**

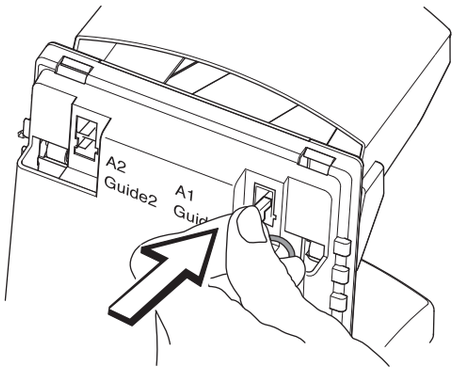

# 3. INŠTALÁCIA

7. Nasaďte naspäť kryt nabíjacej stanice. Dbajte na to, aby tri vodidlá na nabíjacej stanici boli zasunuté do otvorov v kryte.

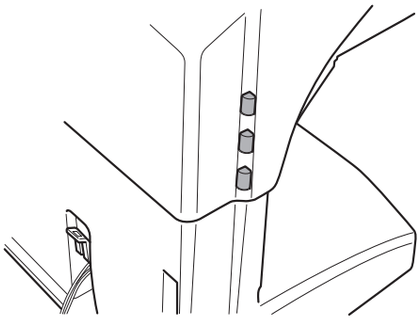

## 3.6 Kontrola inštalácie

Kontrolu signálu kábla ohraničenia vykonajte pohľadom na zelenú svetelnú diódu na nabíjacej stanici, aký indikuje stav:

- Neprerušovanie svieti = signál je v poriadku.
- Blikne raz každú druhú sekundu = prerušený kábel ohraničenia a nebol nájdený signál.
- Dve bliknutia každú druhú sekundu = slabý signál. Ten môže závisieť od toho, že je kábel ohraničenia dlhší ako 500 m, alebo že je kábel poškodený. Ak kosačka funguje nie je to žiadny problém. V prípade narušenia prevádzky odporúčame použiť zosilňovač signálu (522 42 58-01), ktorý je k dispozícii ako príslušenstvo. V tom prípade je možné použiť ohraničovací kábel až do dĺžky 800 metrov.

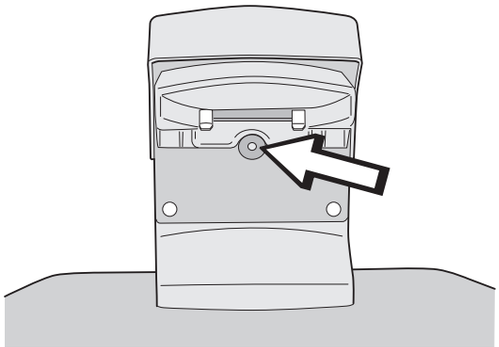

## 3.7 Spojenie kosačky Automower® s nabíjacou stanicou

1. Stlačením tlačidla **STOP** otvorte kryt ovládacieho panelu.
2. Umiestnite kosačku Automower® do nabíjacej stanice.
3. Prepnite hlavný vypínač do polohy *ON* – zapnuté.

   Keď je kosačka Automower® prvý raz zapnutá, začne sa prvotné zadávanie pre spustenie kosačky. Nasleduje zadanie týchto požadovaných informácií: jazyková verzia, formát času, reálny čas, formát dátumu, dátum a štvormiestny číselný PIN kód. Sú povolené všetky kombinácie okrem 0000.

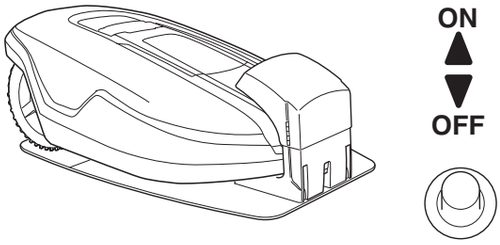


Keď ste zadali PIN kód a kosačka Automower® je umiestnená v nabíjacej stanici, sú teraz kosačka a nabíjacia stanica spolu spojené.

# 3. INŠTALÁCIA

## 3.8 Inštalácia navádzacieho kábla

Navádzací kábel je samostatný kábel, ktorý je položený od nabíjacej stanice do vzdialenejšej časti pracovnej plochy, alebo do úzkych priechodov a potom je pripojený ku káblu ohraničenia.

Pre navádzací kábel je použitý rovnaký kábel ako pre kábel ohraničenia. K Automower® 265 ACX sa môžu inštalovať až dva navádzacie káble. Rovnako ako pri kábli ohraničenia, môže byť navádzací kábel zaistený skobami, alebo uložený do zeme.

Keď je navádzací kábel nainštalovaný, môže byť kosačka Automower® nastavená tak, aby nasledovala navádzací kábel po vyjdení z nabíjacej stanice pri použití funkcie • *Nasleduj kábel z (3-2-1)* (nabíjacej stanice), pozri strana 55.

### Potreba navádzacieho kábla

Navádzací kábel môže byť potrebný v tých inštaláciách, kde nestačia spôsoby hľadania Nepravidelne a Nasleduj kábel do na to, aby kosačka rýchlo a jednoducho našla svoju nabíjaciu stanicu. Niekoľko prípadov inštalácií, kde sa odporúča použitie navádzacieho kábla, je uvedených nižšie:

- Úzke priechody

  V priechodoch, kde je vzdialenosť káblov ohraničenia menšia ako 3 metre, sa odporúča do priechodu nainštalovať navádzací kábel. Je to lepšie riešenie ako nechať kosačku Automower® tesne sledovať kábel ohraničenia nastavením nízkej hodnoty pre *Šírku koridoru.*

- Kábel ohraničenia je položený v príliš strmom svahu (sklon väčší ako 25 %).

  Keď kosačka Automower® nasleduje kábel ohraničenia, ktorý je položený na veľmi strmom svahu, zmení kosačka smer a odíde od kábla ohraničenia.

- Veľa, alebo veľké ostrovy.

  Keď má kosačka Automower® nasledovať ohraničenie, môže ostrov asi dva krát obísť, kým ho opustí a začne znova hľadať kábel ohraničenia.

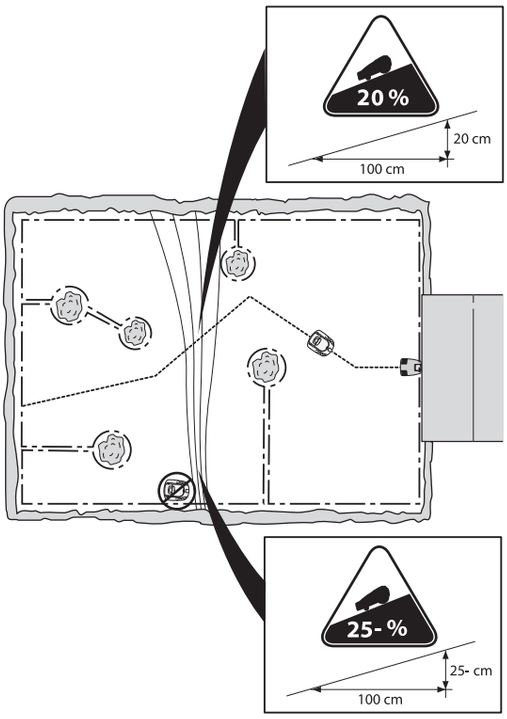

# 3. INŠTALÁCIA

- Cesta do odľahlej časti pracovnej plochy je dlhá, alebo komplikovaná.

  Keď kosačka Automower® bude nasledovať kábel ohraničenia smerom do, alebo z odľahlej časti plochy a cesta pozdĺž ohraničenia bude dlhá alebo komplikovaná.

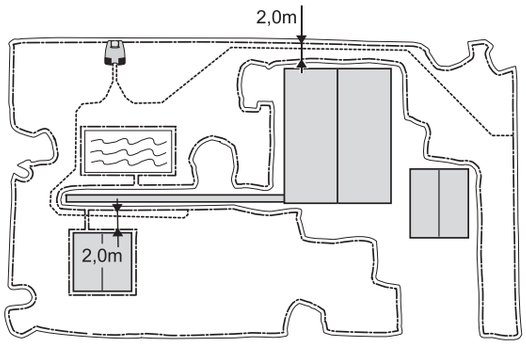


- Kábel ohraničenia je položený naprieč dlhým svahom (so sklonom väčším ako 10 %).

  Keď kosačka Automower® nasleduje kábel ohraničenia pozdĺž príkreho svahu (so sklonom väčším ako 10 %), kosačka sa musí s týmto svahom vyrovnať. Kosačka potom nasleduje kábel ohraničenia nižšou rýchlosťou. Zvyšuje sa aj nebezpečenstvo, že kosačka môže z dôvodu pošmyknutia opustiť pracovnú plochu.
- Nabíjacia stanica je umiestnená na ostrove.

  Tam, kde je vzdialenosť medzi vonkajšou hranou ohraničenia a nabíjacou stanicou väčšia ako 4 metre, môže kosačke Automower® trvať dlho, než nájde nabíjaciu stanicu keď nasleduje kábel ohraničenia. Je tu nebezpečenstvo, že kosačka 2-3 krát obíde vonkajšiu hranu pracovnej plochy kým zmení smer a začne nasledovať ohraničenie v inom mieste.

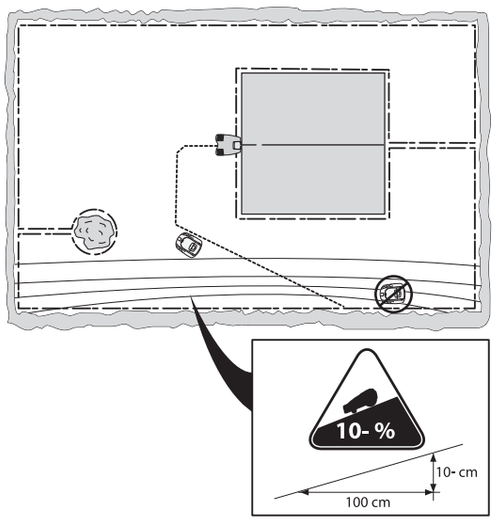


## Položenie a zapojenie navádzacieho kábla

V nižšie uvedenom texte sa navádzacie káble nazývajú navádzač 1 a navádzač 2, čo je tiež vyznačené na zadnej strane nabíjacej stanice.

1. Uistite sa, že je nabíjacia stanica umiestnená na najvhodnejšom mieste.

   Navádzací kábel, ktorý sa vracia späť k nabíjacej stanici nazývame navádzacia slučka. Prúd v navádzacej slučke prúdi vždy doľava v spoji medzi navádzacím káblom a káblom ohraničenia.

   Vedľajší obrázok znázorňuje, čo je považované za navádzaciu slučku. Na obrázku je zároveň uvedený dobrý príklad ideálneho umiestnenia nabíjacej stanice tak, aby bola navádzacia slučka čo najkratšia.

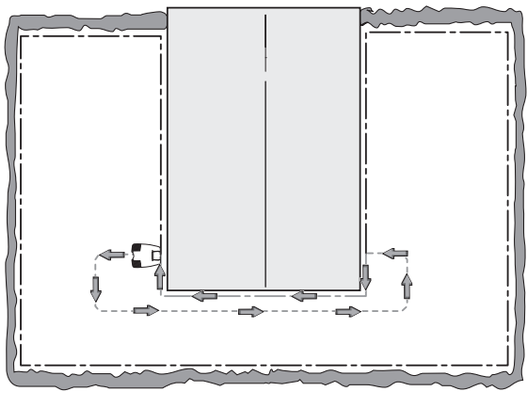

# 3. INŠTALÁCIA

Čím je dlhší navádzací kábel, tým ho kosačka bližšie nasleduje. Ak je navádzací kábel dlhší ako 300 metrov, môže mať kosačka problém s jeho sledovaním. Toto sa mení v závislosti na tom, ako vyzerá záhrada a inštalácia.

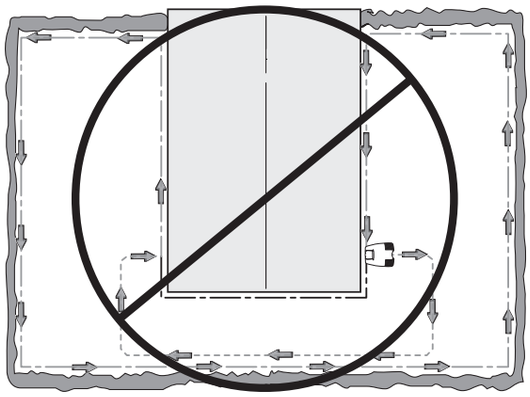

2. Vysuňte kryt nabíjacej stanice.
3. Inštalácia Navádzač 1:
   - Zasuňte koniec Navádzača 1 do spodného pravého otvoru v nabíjacej stanici a zachyťte ho v hornom otvore.
   - Pripevnite spojovaciu časť na navádzací kábel.
   - Pripojte Navádzač 1 k čapu kontaktu na nabíjacej stanici s označením Navádzač 1.

   Inštalácia Navádzač 2:
   - Zasuňte koniec Navádzača 2 do spodného ľavého otvoru v nabíjacej stanici a zachyťte ho v hornom otvore.
   - Pripevnite spojovaciu časť na navádzací kábel.
   - Pripojte Navádzač 2 k čapu kontaktu na nabíjacej stanici, s označením Navádzač 2.
4. Vodič umiestnite priamo pod dosku nabíjacej stanice.

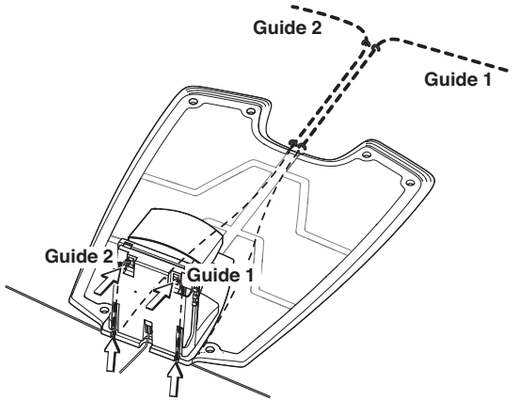


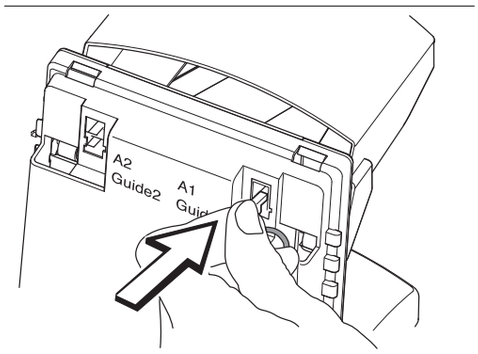

# 3. INŠTALÁCIA

5. Položte najmenej 2 metre navádzacieho kábla rovno v smere od prednej hrany dosky nabíjacej stanice.

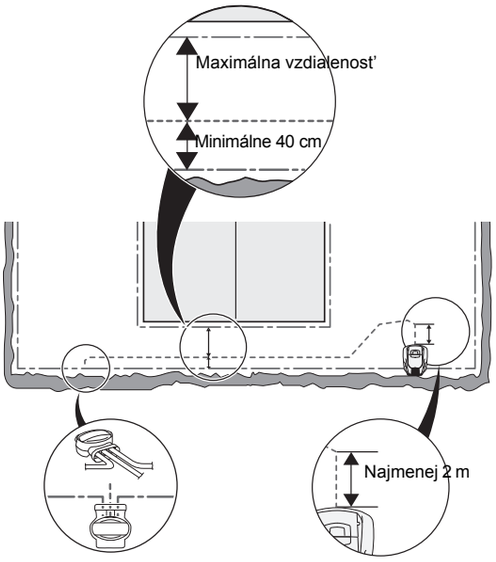


Keď budete inštalovať navádzací vodič do priechodu:

- Kosačka Automower® nasleduje navádzací kábel po rovnakej strane kábla smerom k alebo od nabíjacej stanice. To znamená, že smerom k nabíjacej stanici je navádzací kábel na pravej strane kosačky a smerom od nabíjacej stanice je kábel na ľavej strane. V priechode musí byť navádzací kábel umiestnený tak, aby mala kosačka čo najviac priestoru na pohyb.

  Vzdialenosť medzi navádzacím káblom a káblom ohraničenia musí však byť minimálne 40 cm (pozri obrázok hore).

  V priechode musí byť dodržaná minimálna vzdialenosť (40 cm) medzi ohraničujúcim káblom a navádzacím káblom.

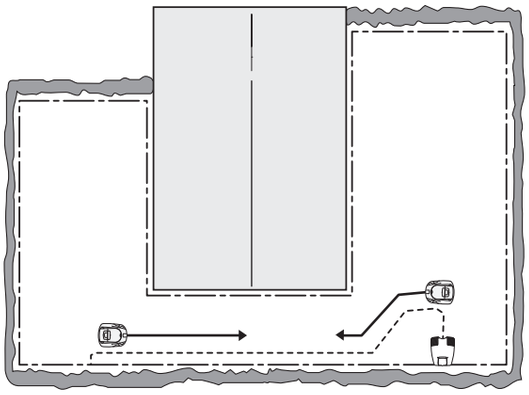

Nepokladajte kábel pod ostrým uhlom. Môže to viesť k tomu, že kosačka nebude môcť správne sledovať navádzací kábel.

6. Položte navádzací kábel k miestu, kde ho chcete spojiť s káblom ohraničenia.
7. Zdvihnite kábel ohraničenia.
8. Štiepacími kliešťami prestrihnite kábel ohraničenia.

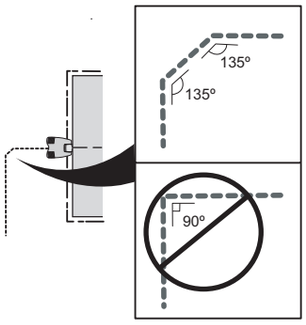

# 3. INŠTALÁCIA

9. Spojte navádzací kábel s káblom ohraničenia spojkou bez pájkovaného spoja:
   - Konce kábla ohraničenia zasuňte do pravého, respektíve ľavého otvoru spojky.
   - Koniec navádzacieho kábla zasuňte do prostredného otvoru.
   - Zatlačte úplne tlačidlo spojky.
10. Zaistite spojku skobou, alebo ju uložte do zeme.

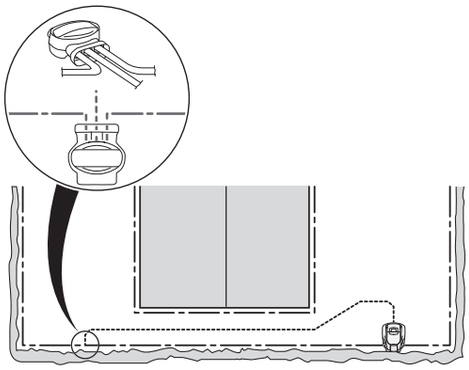

**DÔLEŽITÁ INFORMÁCIA**

**Vodiaci kábel sa nesmie križovať s káblom ohraničenia, napríklad kábel ohraničenia položený smerom k ostrovčeku.**

**DÔLEŽITÁ INFORMÁCIA**

**Funkcia navádzacieho vodiča sa mení v závislosti na tom, ako vyzerá pracovná plocha. Odporúčame preto vykonať test doštalácie pomocou funkcie *Test DO (3-2-4)*. Pozri strana 58.**

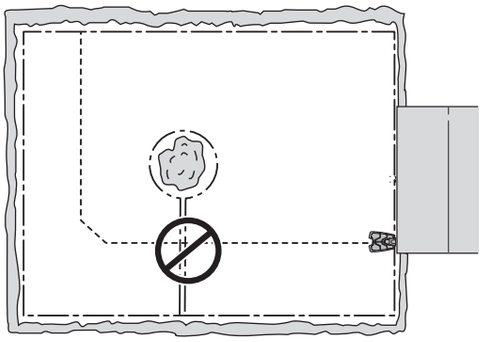

3018-171

# 3. INŠTALÁCIA

## 3.9 Aktivujte GPS ochrannú oblasť proti krádeži

Pred aktiváciou ochrannej oblasti proti krádeži musí by˙ vložená SIM karta a v komunikačnej jednotke GPS musí by˙ zadané telefónne číslo administrátora (*pozri čas˙ 4.3 Používanie GPS komunikácie na strane* 42).

1. Umiestnite kosačku Automower® do stredu požadovanej ochrannej oblasti, často do stredu trávnika, ktorý má kosačka pokosi˙. Neumiestňujte kosačku Automower® pod stromy, strechy alebo do blízkosti domu, pretože sa tým oslabuje GPS signál.
2. Prepnite hlavný vypínač do polohy *ON* (Zapnú˙).
3. Prejdite do ponuky *Zabezpečenie (4-1)*, zadajte váš PIN kód a stlačte tlačidlo **YES** (Áno). Presuňte kurzor na položku *GPS (4-1-4)* a stlačte tlačidlo **YES**. Zvoľte možnos˙ *ZAP* pre aktiváciu a stlačte tlačidlo **YES**. Pre úplnú funkčnos˙ skontrolujte, či sú položky *Alarm (4-1-3) a Časový zámok (4-1-2)* aktivované. GPS jednotka teraz automaticky indexuje polohu v centrálnom bode. Môže to trva˙ 15 minút.
4. Nechajte kosačku na mieste, kým GPS jednotka nepotvrdí centrálny bod odoslaním SMS správy obsahujúcej text *Circular geofence On* (Okruh oplotenia zapnutý) nasledovaný GPS súradnicami pre centrálny bod.
5. Kosačka Automower® teraz aktivovala kruhovú ochrannú oblas˙ s polomerom 100 metrov od centrálneho bodu. Ak sa kosačka dostane mimo ochrannej oblasti, spustí sa alarm a komunikačná jednotka GPS odošle výstražnú SMS správu na určené telefónne čísla. V prípade potreby sa polomer dá zväčši˙ (pozri čas˙ *4.3 Používanie GPS komunikácie* na strane 42).

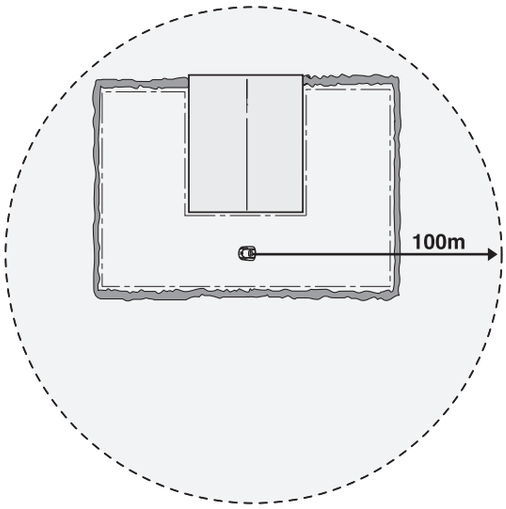


GPS ochranu proti krádeži môžete kedykoľvek deaktivova˙ tak, že vojdete do ponuky *Zabezpečenie*, zadáte váš PIN kód a deaktivujete funkciu *GPS (4-1-4).* Môže to by˙ užitočné napríklad vtedy, keď musíte kosačku odnies˙ k predajcovi na zimnú údržbu.

# 4. POUŽITIE

## 4.1 Nabitie vybitej batérie

Ke je kosaka Automower® nová, alebo ak z nejakého dôvodu nebola dlho nabíjaná, batéria bude vybitá a pred zapnutím ju bude potrebné nabi. Nabíjanie trvá od 1 do 2 hodín.

1. Umiestnite kosačku Automower® do nabíjacej stanice. Kosačku zasuňte čo najďalej.

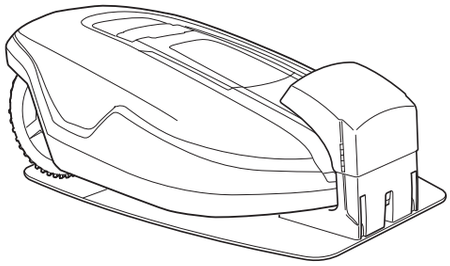

Správny kontakt je dosiahnutý vtedy, keď sa oba dobíjacie prúžky na kosačke dotýkajú stredu kontaktných prúžkov na nabíjacej stanici.

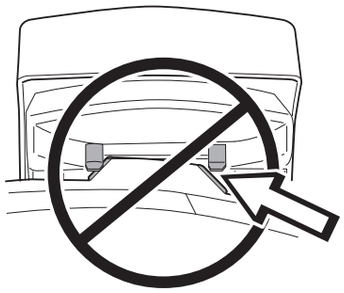

2. Otvorte kryt ovládacieho panelu.
3. Hlavný vypínač prepnite do polohy *ON* – zapnuté. Informácia o nabíjaní je počas procesu nabíjania zobrazená na displeji.

**VÝSTRAHA!**

**Predtým, ako kosačku Automower® zapnete, si prečítajte bezpečnostné pokyny.**

**VÝSTRAHA!**

**Nohy a ruky držte mimo rotujúcich nožov. Nikdy nedávajte ruky a nohy pod kosačku keď je motor zapnutý.**

# 4. POUŽITIE

**VÝSTRAHA!**

**Nikdy nepoužívajte robotickú kosačku, ak sa v pracovnej oblasti nachádzajú osoby, najmä deti, alebo domáce zvieratá.**

## 4.2 Použitie timera

Pre dosiahnutie najlepších výsledkov kosenia by sa trávnik nemal kosiť príliš často. Použite funkciu timer (pozri *6.4 Timer (2)* na strane 52), aby nedošlo k „zašliapaniu“ trávnika a aby bola zaistená čo najdlhšia životnosť Vašej kosačky Automower®.

Napríklad, kvalita Vášho trávnika sa zlepší, keď bude trávnik kosený každý druhý deň, namiesto kosenia 12 hodín denne. Okrem toho je pre trávnik prospešné, keď si úplne oddýchne po dobu troch dní raz za mesiac.

## 4.3 Používanie GPS komunikácie

Na používanie zariadenia je potrebná SIM karta. Tú zvyčajne kupuje koncový používateľ a potom ju do kosačky Automower® vloží predajca spolu s komunikačnou jednotkou GPS. SIM karta, montáž a inštalácia zvyčajne nie sú zahrnuté v cene GPS jednotky alebo kosačky.

Po inštalácii SIM karty sa musí zadať telefónne číslo administrátora ešte predtým, ako sa komunikačná jednotka GPS môže použiť po prvýkrát. Zadajte požadované telefónne číslo administrátora odoslaním SMS správy kosačke Automower® s príkazom *Spn1* nasledovaným telefónnym číslom, napr. *Spn1 +421901123456*. GPS jednotka potvrdí nové telefónne číslo administrátora odoslaním spätnej SMS správy v znení *Set phone number 1 OK*. Toto telefónne číslo je nevyhnutné pre fungovanie jednotky. Administrátor môe zada alie tyri telefónne ísla na komunikáciu s kosakou (pozrite si tabuku na strane 44).

### Funkcia SMS

Ak sa na displeji kosaky zobrazí chybové hlásenie, komunikaná jednotka GPS odole SMS správu s rovnakm chybovm hlásením. Počet hlásení je uvedený v kapitole *9.1 Správy o poruchách* (strana 74).

Nasledovnú SMS správu je možné odosla˙ kosačke Automower® na zmenu nastavení alebo vyžiadanie informácií o nastavení a stave.

# 4. POUŽITIE

**DÔLEŽITÁ INFORMÁCIA**

**Nezabudnite, že je dôležité napísa správy presne tak, ako sú uvedené v nasledovných tabukách, s medzerami, bodkami a dvojbodkami na správnych miestach. Kosaka Automower® potvrdí všetky príkazy odoslaním spätnej SMS správy.**

Príkazy, ktoré začínajú písmenom S (Set), menia nastavenie a príkazy začínajúce písmenom R (Read) načítavajú nastavenia alebo stav.

| Popis | Príkazy |
|---|---|
| Odosla˙ kosačku do nabíjacej stanice | *Shm* |
| Zača˙ kosenie | *Sst* |
| Nastavi˙ timer 1 * | *St1 hh:mm-hh:mm* |
| Nastavi˙ timer 2* | *St2 hh:mm-hh:mm* |
| Nastavi˙ timer 1 aj timer 2 * | *Str hh:mm-hh:mm,hh:mm-hh:mm* |
| Zrušiť odosielanie chybového hlásenia používateľovi 2-5 | *Sfpnx vyp.* |
| Nastavi˙ týždenný time ** | *Swt On-Off-On-Off-On-Off-Off* |
| Načíta˙ stav | *Rst* |
| Načíta˙ timer | *Rtr* |
| Načíta˙ víkendový timer | *Rwetr* |
| Načíta˙ týždenný timer | *Rwt* |

* hh = hodiny, mm = minúty (pozri čas˙ *4.2 Použitie timera* na strane 42 pre viac informácií o funkciách timera).

** Zadajte on/off (zapnú˙/vypnú˙) pre všetky dni týždňa, od pondelka do nedele. Napr. *Swt On-Off-On-Off-On-Off-Off* zabezpečí, že kosačka bude kosi˙ v pondelok, stredu a piatok. Počas ostatných dní nebude kosi˙.

## GPS ochrana proti krádeži

Na strane 40 v časti *3.9 Aktivujte GPS ochrannú oblasť proti krádeži* nájdete informácie o tom, ako zača˙ používa˙ GPS ochranu proti krádeži.

Nasledovná SMS správa sa dá použi˙ na zmenu nastavení a načítanie stavu na GPS jednotke.

Nezabudnite, e medzi kódom príkazu a hodnotou príkazu je vdy medzera. Napríklad je medzera medzi SPN1 a telefónnym íslom administrátora.

# 4. POUŽITIE

| Poznámky | Príkazy | Poznámky |
|---|---|---|
| Zadanie názvu kosačky | *Sid xxxxxxxx* | Max. 13 znakov. Používa sa na rozlíšenie, ak máte viac ako jednu kosačku Automower®. Medzery nie sú povolené. |
| Nastavenie času | *Stm YY/MM/DD,hh:mm* | YY = rok, MM = mesiac, DD = deň, hh = hodiny, mm = minúty |
| Nastavenie jazyka *** | *Sl x* | x = výber jazyka pre prichádzajúcu SMS |
| Nastavenie veľkosti ochrannej oblasti | *Scgr nnn* | nnn = polomer od centrálneho bodu v metroch, nastavenie z výroby je 100. Platné hodnoty sú 50, 100, 200, 300, 500, 700, 1000, 1500, 2000, 3000, 4000 |
| Zadanie telefónneho čísla administrátora | *Spn1 +nnnnnnnnnnn* | Potrebné na prevádzku, +nnnnnnnnn = telefónne číslo vrátane kódu krajiny |
| Nastavenie telefónneho čísla používateľa 2 | *Spn2 +nnnnnnnnnnn* | Voliteľné, nie je povinné, +nnnnnnnnn = telefónne číslo vrátane kódu krajiny |
| Nastavenie telefónneho čísla používateľa 3 | *Spn3 +nnnnnnnnnnn* | Voliteľné, nie je povinné, +nnnnnnnnn = telefónne číslo vrátane kódu krajiny |
| Nastavenie telefónneho čísla používateľa 4 | *Spn4 +nnnnnnnnnnn* | Voliteľné, nie je povinné, +nnnnnnnnn = telefónne číslo vrátane kódu krajiny |
| Nastavenie telefónneho čísla používateľa 5 | *Spn5 +nnnnnnnnnnn* | Voliteľné, nie je povinné, +nnnnnnnnn = telefónne číslo vrátane kódu krajiny |
| Odstránenie telefónneho čísla | *Dpnx* | x = číslo, pre ktoré budú používatelia z 2 - 5 odstránení. |
| Načítanie polohy a stavu centrálneho bodu | *Rcg* | |
| Načítanie polohy kosačky | *Rpos* | |

*** 1 = anglický, 2 = taliansky, 3 = nemecký, 4 = francúzsky, 5 = španielsky, 6 = švédsky, 7 = portugalský, 8 = holandský, 9 = dánsky, 10 = nórsky, 11 = fínsky, 12 = poľský, 13 = český, 14 = slovinský

## 4.4 Spustenie kosačky Automower®

1. Stlačte tlačidlo **STOP**, aby sa otvoril kryt ovládacieho panelu.

# 4. POUŽITIE

2. Hlavný vypínač prepnite do polohy *ON* –zapnuté.
3. Zadajte PIN kód.

   Funkcia pre zaistenie proti krádeži s prednastavenými parametrami *Časový zámok (4-1-2)* je na kosačke aktívny. Táto funkcia vyžaduje, aby bol PIN kód zadaný vždy, keď je hlavný vypínač posunutý do polohy *ON* – zapnuté, ak tento nie je zadaný správne, kosačka po uplynutí prednastaveného počtu dní prestane kosiť a nezačne znovu kosiť, pokým nie je zadaný platný PIN kód. Táto funkcia môže byť podľa potreby zmenená, alebo vypnutá. Viac informácií o *Časový zámok (4-1-2)*, pozri strana 61.
4. Zavrite kryt.

Na displeji sa zobrazí *Spustené.* Keď sa začne otáčať kosiaci kotúč, budete počuť 5 pípnutí po dobu 2 sekúnd.

## 4.5 Zastavenie kosačky Automower®

1. Stlačte tlačidlo **STOP**.

   Kosačka Automower® sa zastaví, zastaví sa motor kosiaceho kotúča a otvorí sa kryt ovládacieho panelu.

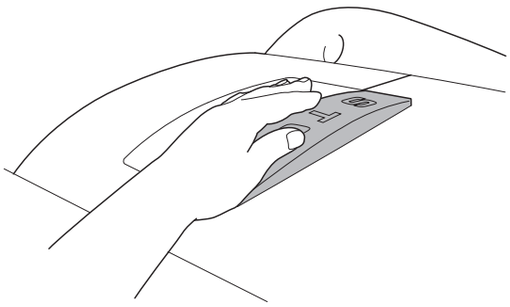

## 4.6 Opakované spustenie

### Opakované spustenie do 20 sekúnd

1. Zavrite kryt ovládacieho panelu. Kosačka Automower® sa spustí automaticky.

### Opakované spustenie po viac ako 20 sekundách

Keď uplynie viac ako 20 sekúnd od momentu kedy bolo stlačené tlačidlo **STOP**, alebo znak na klávesnici, nie je možné spustiť kosačku len zavretím krytu.

Pre spustenie:

1. Stlačte tlačidlo **YES** (ÁNO).
2. Zavrite kryt ovládacieho panelu.

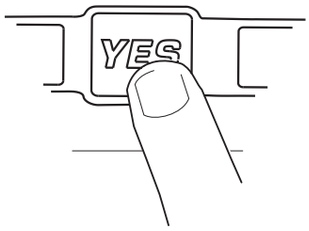

# 4. POUŽITIE

## 4.7 Vypnutie kosačky Automower®

1. Stlačte tlačidlo **STOP**.
2. Prepnite hlavný vypínač do polohy *OFF* – vypnuté.

Kosačku Automower® vypnite hlavným vypínačom vždy, keď chcete vykonať údržbu, alebo odnášate kosačku z pracovnej plochy.

## 4.8 Nastavenie výšky kosenia

Výška kosenia môže byť nastavená v rozmedzí od MIN (2 cm) do MAX (6 cm).

Keď je tráva vyššia je vhodné, aby kosačka Automower® začala kosiť pri nastavení MAX výšky kosenia. Keď sa tráva skráti, môžete postupne znižovať výšku kosenia.

Nastavenie výšky kosenia:

1. Stlačte tlačidlo **STOP** a zastavte kosačku.
2. Otvorte kryt priestoru pre nastavenie výšky kosenia. Zatlačte smerom dolu zaskakovacie tlačidlo a otvorte kryt.
3. Otočte gombíkom do požadovanej polohy. Zvolená poloha je značka na gombíku, ktorá smeruje proti šípke na kryte kosačky.
   - Otáčaním doprava sa zväčšuje výška kosenia.
   - Otáčaním doľava sa výška kosenia zmenšuje.
4. Zavrite kryt. Uistite sa, že je zaskakovacie tlačidlo správne zaistené.

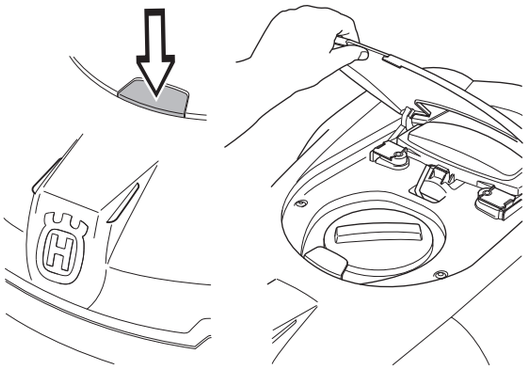

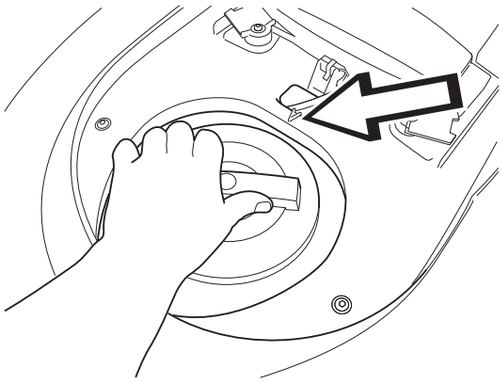

1157068-68,265ACX_SK.book Page 47 Monday, November 24, 2014 1:34 PM



# 5. OVLÁDACÍ PANEL

Všetky formy príkazov a nastavení pre kosačku Husqvarna Automower® sú vykonávané prostredníctvom ovládacieho panelu. Všetky funkcie sú prístupné prostredníctvom množstva ponúk (menu).

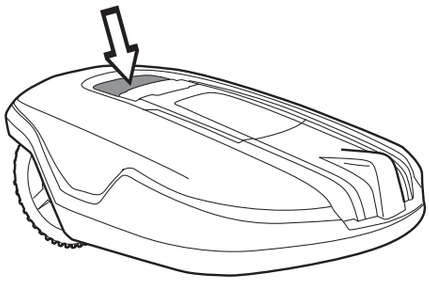

Ovládací panel sa skladá z displeja a klávesnice. Všetky informácie sú zobrazené na displeji a všetky zadania sú vykonávané pomocou tlačidiel.

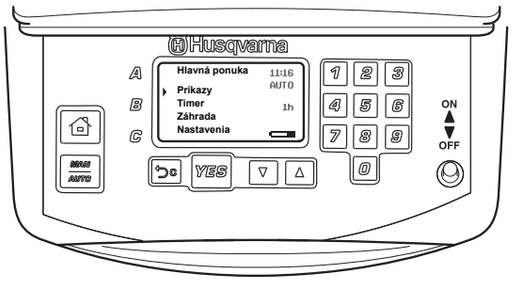


Hlavná stránka zobrazuje hlavnú ponuku, kurzor, hodiny, zvolený pracovný režim, počet hodín kosenia, ikonu hodín, zvolený program a stav batérie.

- Hlavná ponuka je najvyššia úroveň z kompletnej štruktúry ponúk.
- Kurzor ukazuje na ponuku, ktorá bola zvolená po stlačení tlačidla **YES**.
- Hodiny ukazujú reálny čas.
- Text *AUTO* alebo *MAN* znázorňuje, aký pracovný režim bol zvolený.
- Počet prevádzkových hodín znázorňuje počet hodín kosačky Automower® v prevádzke odo dňa výroby. Čas, ktorý kosačka kosila alebo hľadala nabíjaciu stanicu, je započítavaný ako prevádzkový čas.
- Ikona hodín znázorňuje, keby by mala byť, alebo kedy bude kosačka Automower® vypnutá funkciou Timer (Časovým spínačom), tzn., že stojí v nabíjacej stanici, alebo je na ceste do nabíjacej stanice, aby sa vypla.
- Symbol batérie znázorňuje stav nabitia batérie.

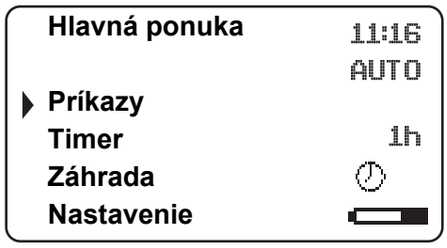


Klávesnica pozostáva z piatich skupín tlaidiel: Skratky, program, vber, ísla a hlavn vypína.

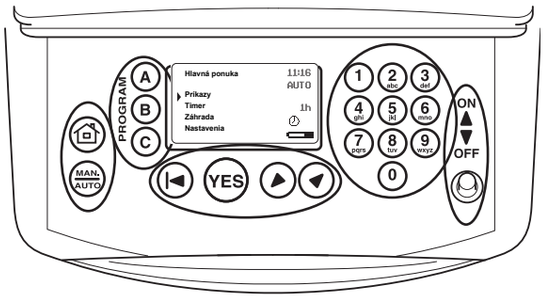

# 5. OVLÁDACÍ PANEL

## 5.1 Skrátené povely

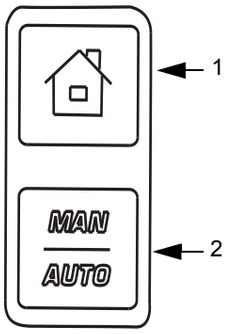


1. **Domov**:
   - Odošle kosačku do nabíjacej stanice kde zostane, pokiaľ nie je tlačidlo znova stlačené. Ikona domčeka je rozsvietená na pravej strane, keď je tlačidlo stlačené.

     Keď je batéria úplne nabitá zostane kosačka v nabíjacej stanici a zobrazí sa správa *Čakanie.*

     Ak je použitá funkcia *Test DO (3-2-4)* (pozri strana 58), kosačka Automower® zostáva po zájdení do nabíjacej stanice v stanici do tej doby, keď je znovu stlačené tlačidlo **Domov**.
   - Posunie kurzor v štruktúre ponuky späť na hlavnú stránku.
2. **Prevádzkový režim:**

   Zvolený prevádzkový režim je zobrazený na pravej strane displeja ako *AUTO* respektíve *MAN*.

   Stlačením tlačidla vyberte medzi:
   - *AUTO*, normálnym automatickým prevádzkovým režimom, kedy kosačka kosí a nabíja sa nepretržite.
   - *MAN.* Pri kosení sekundárnych plôch trávnika pouite reim *MAN (Manuálny)*.

     Ak je zvolen reim *MAN (Manuálny)* a kosaka sa spustí, ke je na trávniku, bude kosi, km sa jej nevybije batéria. Potom sa zastaví a zobrazí sa hlásenie „*Potrebuje manuálne nabitie*“. Kosaka sa potom musí presunú do nabíjacej stanice rune a potom po nabíjaní rune spusti.

     Ak sa kosaka nabíja v reime *MAN (Manuálny)*, úplne sa nabije, posunie sa pribline 20 cm von z nabíjacej stanice a potom sa zastaví. To znamená, e je nabitá a pripravená na zaatie kosenia.

     Ak sa po nabíjaní bude kosi hlavná pracovná plocha, je vhodné pred umiestnením kosaky do nabíjacej stanice prepnú reim prevádzky na automatick.

# 5. OVLÁDACÍ PANEL

## 5.2 Voľba

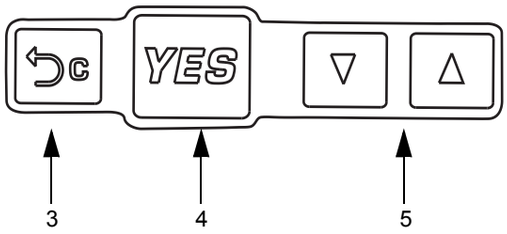


3. Prerušte:
   - Stlačte, aby ste sa dostali o krok naspäť v štruktúre ponuky, alebo k prerušeniu začatého nastavovania.
4. YES:
   - Stlačte pre potvrdenie zápisu alebo výberu.
   - Stlačte pre spustenie kosačky ak ubehlo viac ako 20 sekúnd od posledného stlačenia tlačidla a chcete zavrieť kryt ovládacieho panelu.
5. Šípka nahor a šípka dolu:

   Pre presunutie pulzátora medzi ponukami stlačte niektoré tlačidlo so šípkou.

## 5.3 Číslice

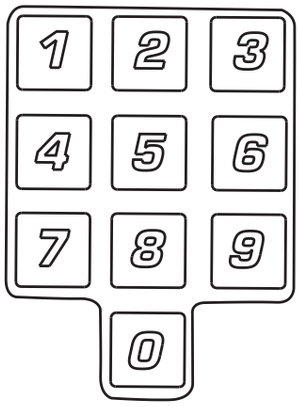


6. Používajú sa v štruktúre ponúk pre zadanie nastavenia napr. PIN kódu, času, alebo smeru pre opustenie nabíjacej stanice.

   Používajú sa tiež pre zadanie číselného označenia skráteného povelu k rôznym ponukám. Viac informácií o číselných označeniach je v *Číselné série*.

## 5.4 Hlavný vypínač

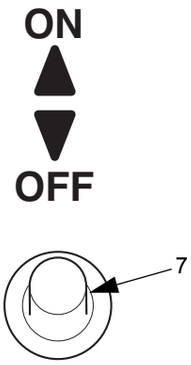


7. Pre spustenie kosačky Automower® prepnite hlavný vypínač do polohy *ON* – zapnuté.

   Keď kosačku nepoužívate, alebo ak chcete manipulovať s kosiacim kotúčom, prepnite hlavný vypínač do polohy *OFF* –vypnuté.

   Keď je hlavný vypínač v polohe *OFF* – vypnuté, motory kosačky sa nemôžu rozbehnúť.

   Keď je hlavný vypínač prvý raz prepnutý do polohy *ON* – zapnuté, zaháji sa prvotné zadávanie pre spustenie, ktoré zahŕňa: výber jazyka, formát času, formát dátumu, štvormiestny PIN kód a nastavenie času a dátumu, pozri strana 34.

# 6. NASTAVENIE FUNKCIÍ PROGRAMU

## 6.1 Hlavná ponuka

Hlavná ponuka pozostáva zo štyroch voliteľných výberov:

*6.3 Príkazy (1)*

*6.4 Timer (2)*

*6.5 Záhrada (3)*

*6.6 Nastavenie (4)*

Čísla v zátvorkách sa vzťahujú k riadkom ponuky zobrazenej na displeji kosačky Husqvarna Automower®.

Každý z výberov má množstvo podponúk. Ich pomocou máte k dispozícii prístup k nastaveniu všetkých funkcií kosačky Automower®.

**Hlavná ponuka** 11:16 AUTO
**Príkazy**
**Timer** 1h
**Záhrada**
**Nastavenie**

### Prezeranie ponúk

Pomocou tlačidiel so šípkami môžete prezerať hlavnú ponuku a podponuky. Zadávanie hodnôt a času pomocou numerických tlačidiel je potrebné po každom jednotlivom zadaní potvrdiť tlačidlom **YES**. Stlačením tlačidla **Prerušte** sa môžete vrátiť o jeden krok v ponuke naspäť a stlačením tlačidla **Domček** sa môžete vrátiť do hlavnej ponuky.

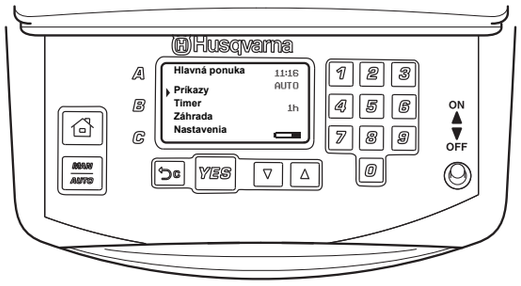


### Číselné série

Pre rýchlejší pohyb v ponuke kosačky môžete použiť sériu čísel (skratku) pre priamy prístup k špecifickej funkcii. Prvá číslica v sérii predstavuje výber v hlavnej ponuke. Druhá číslica predstavuje výber v prvej podponuke, atď. Napríklad: V hlavnej ponuke stlačte 2 2 a zobrazí sa podponuka *Denný timer*.

Pri nadpisoch na nasledovných stranách sú v zátvorkách uvedené príslušné série čísel.

**Denný timer**

**Vynulova˙ timery**
**Čas začatia 1**
**Čas ukončenia 1**
**Čas začatia 2**
**Čas ukončenia 2**

### Podponuky

V niektorých podponukách sa na pravej strane určitého riadku nachádza štvorček. Keď je v štvorčeku zaškrtávacia značka znamená to, že funkcia bola vybratá.

V niektorých podponukách sa nachádza informácia na pravej strane určitého riadku. Táto informácia upresňuje, aký výber bol zvolený pre určitú funkciu.

**PIN kód** ☑
**Časový zámok** ☑
**Alarm** ☑
**GPS**

# 6. NASTAVENIE FUNKCIÍ PROGRAMU

## 6.2 Kosačka Automower® hlavná ponuka, prehľad hlavnej ponuky

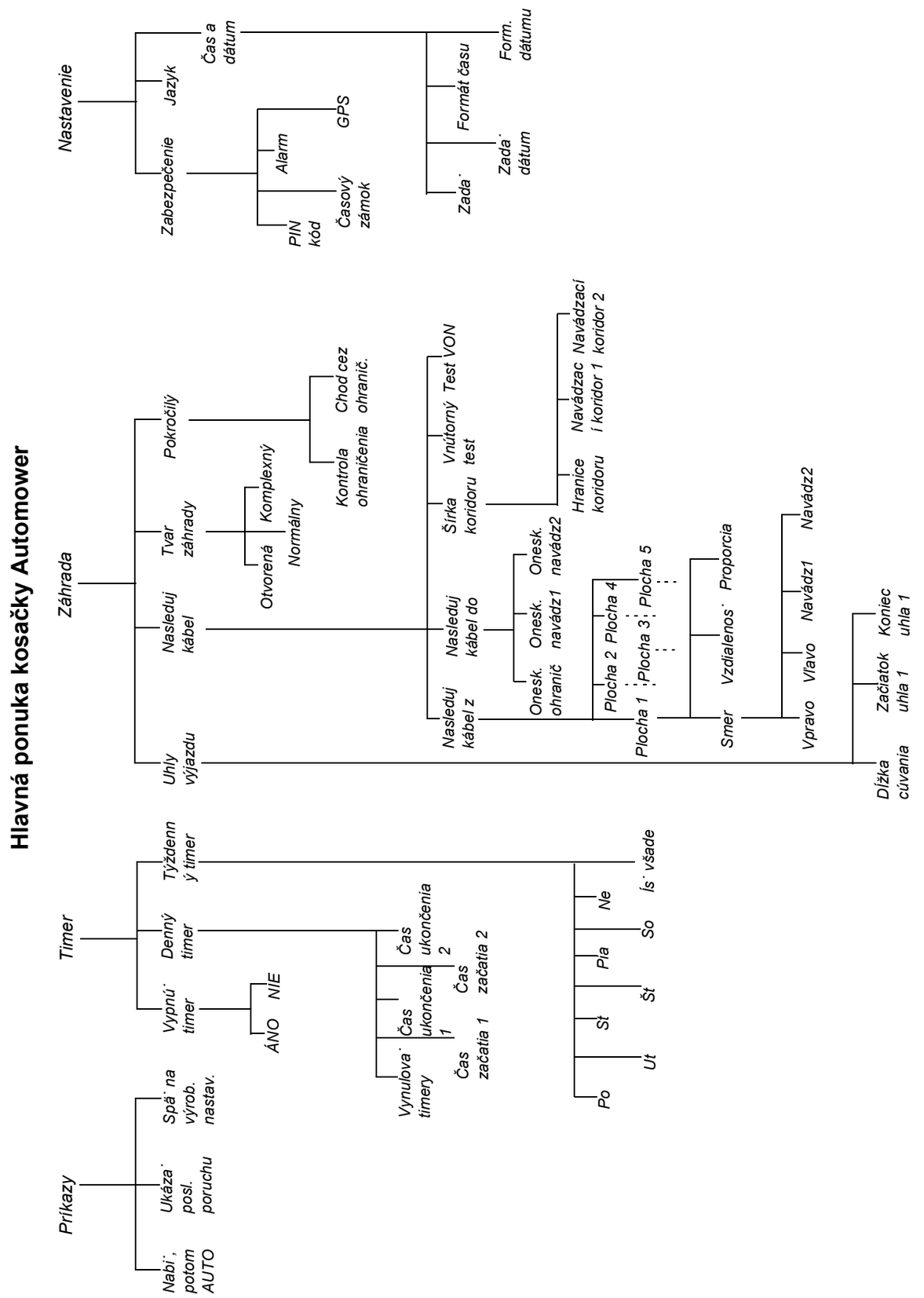

# 6. NASTAVENIE FUNKCIÍ PROGRAMU

## 6.3 Príkazy (1)

Tento výber z hlavnej ponuky Vám umožní prístup k nasledujúcim funkciám kosačky Automower®.

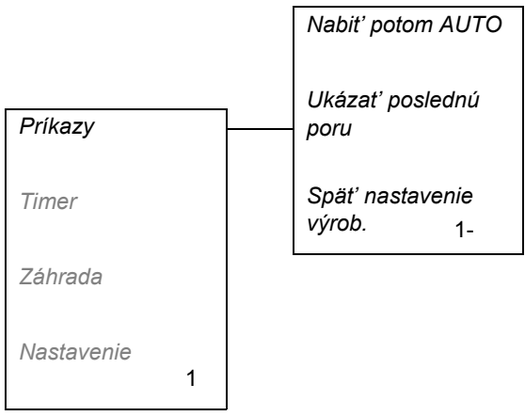


- ***Nabiť potom AUTO (1-1)***

  Kosačka Automower® zájde ihneď do nabíjacej stanice, nabije batériu a potom sa vráti k automatickému pracovnému režimu. Zvoľte funkciu a stlačte **YES**, keď sa kurzor nachádza na *ANO*.

- ***Ukázať poslednú poru (1-2)***

  Zobrazí sa zoznam uložených hlásení o poruchách. Pohybujte sa pomocou tlačidiel so šípkami hore a dolu. Zoznam môže obsahovať až 20 záznamov o poruchách a každý záznam je zobrazený s dátumom a údajom o čase.

- ***Späť nastavenie výrob (1-3)***

  Obnovia sa všetky nastavenia na ich pôvodnú (originálnu) hodnotu. Všetko, okrem zvoleného jazyka a PIN kódu sa nastaví naspäť. Zvoľte funkciu, zadajte Váš PIN kód a stlačte **YES,** keď sa kurzor nachádza na *ANO*.

## 6.4 Timer (2)

Pre dosiahnutie najlepších výsledkov kosenia by sa trávnik nemal kosiť príliš často. Ak je plocha trávnika menšia ako kapacita kosačky, je dôležité obmedziť dobu prevádzky pomocou timera.

Pokiaľ necháte kosačku kosiť príliš dlho, trávnik môže vyzerať ako podupaný. Okrem toho je kosačka vystavovaná prílišnému opotrebovaniu. Funkcia Timer je tiež ideálny prostriedok pre stanovenie časových úsekov, počas ktorých by kosačka Automower® nemala kosiť, napríklad v dobe, keď sa na záhrade hrajú deti.

Pri nastavovaní timeru počítajte s tým, že Automower® pokosí cca 250 $m^2$ za hodinu.

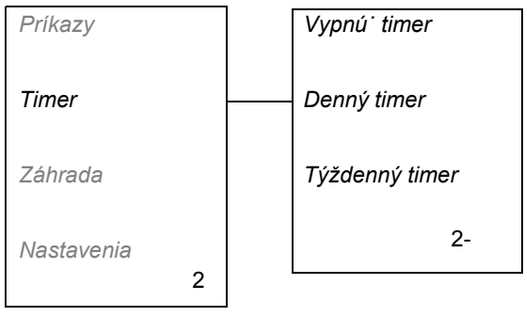


- ***Timer vypnúť (2-1)***

  funkcia timer je dočasne vypnutá.

- ***Denný timer (2-2)***

  nastavenie času začatia a času ukončenia.

- ***Týždenný timer (2-3)***

  tvýber dní v týždni, počas ktorých by mala kosačka Automower® pracovať.

# 6. NASTAVENIE FUNKCIÍ PROGRAMU

## *Timer vypnút' (2-1)*

Ak ste nastavili timer na Vašej kosačke Automower®, môžete ho pomocou tejto funkcie príležitostne nastavit' zmenu od týchto nastavení.

- *ÁNO (2-1-1)*

  Posuňte kurzor na *ÁNO* a stlačte **YES**, aby ste dočasne vypli funkciu timer.

- *NIE (2-1-2)*

  Posuňte kurzor na *NIE* a stlačte **YES**, aby ste zapli funkciu timer.

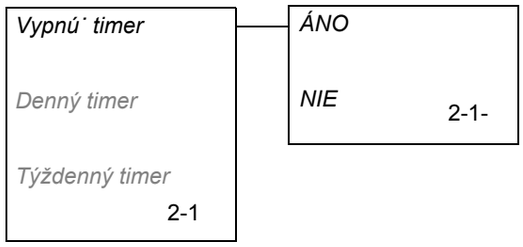


## *Denný timer (2-2)*

Je možné navolit' dva rozdielne časy začatia a ukončenia práce kosačky pre každý deň. Napíšte každý požadovaný čas v hodinách a minútach a stlačte **YES, aby ste potvrdili nastavený čas.**

- *Vynulovat' timery (2-2-1)*

  Vynulovanie všetkých nastavených časov: Zvoľte funkciu a stlačte **YES**, keď sa kurzor nachádza na *ÁNO*.

- *Čas začatia 1 (2-2-2)*
- *Čas ukončenia 1 (2-2-3)*
- *Čas začatia 2 (2-2-4)*
- *Čas ukončenia 2 (2-2-5)*

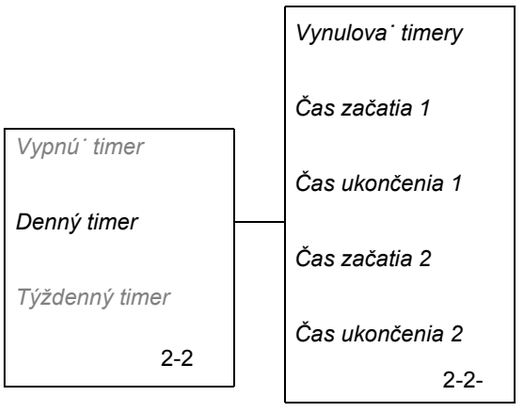


## *Týždenný timer (2-3)*

Použite tlačidlo **YES**, aby ste označili/odznačili tie dni, kedy chcete aby kosačka kosila/nekosila. Cez dni označené fajkou bude kosačka Automower® kosit'.

- *Po (2-3-1)*
- *Út (2-3-2)*
- *St (2-3-3)*
- *Št (2-3-4)*
- *Pia(2-3-5)*
- *So (2-3-6)*
- *Ne(2-3-7)*
- *Jazdit' všetko (2-3-8)*

  Funkcia Jazdit' všetko označuje všetky dni. Ak chcete, aby kosačka pracovala počas všetkých dní v týždni, nastavte pulzátor na Jazdit' všetko a stlačte **YES**. Potom stlačte **YES** ešte raz po otázke *Všetko ZAP?*

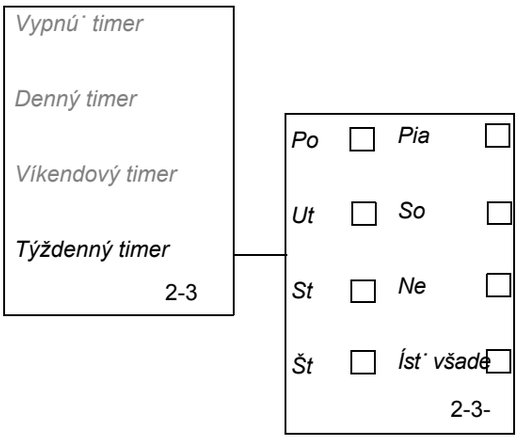

# 6. NASTAVENIE FUNKCIÍ PROGRAMU

## 6.5 Záhrada (3)

Tento výber z hlavnej ponuky Vám umožní prístup k nastaveniu jazdných vlastností.

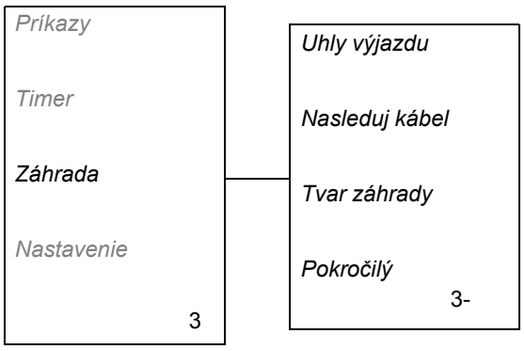


- ***Uhly výjazdu (3-1)***

  nastavenie vzdialenosti, do ktorej by mala kosačka Automower® vycúvat' po opustení nabíjacej stanice než sa otočí a smeru, v akom by mala kosačka nabíjaciu stanicu opustit'.

- ***Nasleduj kábel (3-2)***

  aby ste mohli nastavit' kosačku na to, aby sa jednoduchšie dostala ku vzdialenejším plochám záhrady, aby ľahšie našla svoju nabíjaciu stanicu a aby ste mohli rozhodnút' v akej vzdialenosti má kosačka sledovat' kábel ohraničenia.

- ***Tvar záhrady (3-3)***

  oznámenie kosačke, aký máte typ záhrady.

- ***Pokročilý (3-4)***

  na kontrolu neporušenosti slučky alebo kde presne v trávniku je drôt zakopaný a na nastavenie vzdialenosti, ktorú môže kosačka Automower® prejsť cez hraničný drôt.

Príklady nastavenia pre záhradu, pozri *7. PRÍKLAD ZÁHRADY* na strane 64.

### *Uhly výjazdu (3-1)*

Normálne kosačka Automower® opúšť'a nabíjaciu stanicu v priestore výjazdového sektora 90°-270°, kde sa 90° nazýva *začiatok uhla* a 270° sa nazýva *koniec uhla*. Nastavením začiatku a konca uhla môžete stanovit', akým smerom by mala kosačky Automower® opustit' nabíjaciu stanicu.

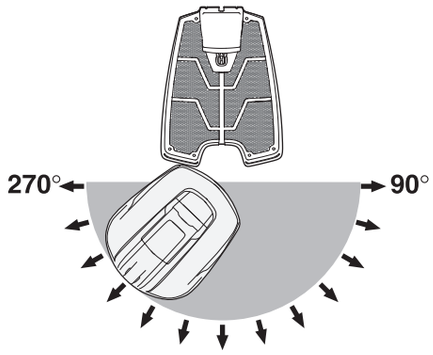


- *Dížka cúvania (3-1-1)*

  Navoľte počet centimetrov, koľko chcete aby kosačka Automower® vycúvala z nabíjacej stanice pred tým, ako sa otočí a vyjde na plochu.

  Automaticky nastavená vzdialenost' cúvania je 60 cm.

- *Začiatok uhla 1 (3-1-2)*

  Zadajte uhol v stupňoch, kde chcete, aby sektor/sektor 1 začínal.

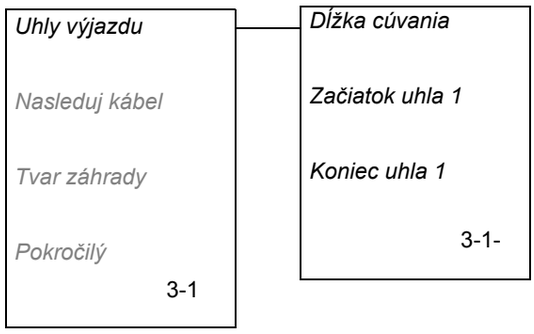

# 6. NASTAVENIE FUNKCIÍ PROGRAMU

- *Koniec uhla 1 (3-1-3)*

  Zadajte uhol v stupňoch, kde chcete, aby sektor/sektor 1 končil.

## *Nasleduj kábel (3-2)*

Funkcie v tejto podponuke sú pre tie situácie, kedy je potrebné kosačku smerovat' k tomu, aby sa dostala do vzdialenejších oblastí, aby jednoduchšie našla svoju nabíjaciu stanicu a aby ste mohli rozhodnút', v akej vzdialenosti má kosačka sledovat' kábel ohraničenia. Nájdete tu tiež testovaciu funkciu, ktorá Vám umožní pozorovat', ako kosačka reaguje na nastavenie rôznych uhlov výjazdu z nabíjacej stanice a ako kosačka vyhľadáva svoju cestu do nabíjacej stanice.

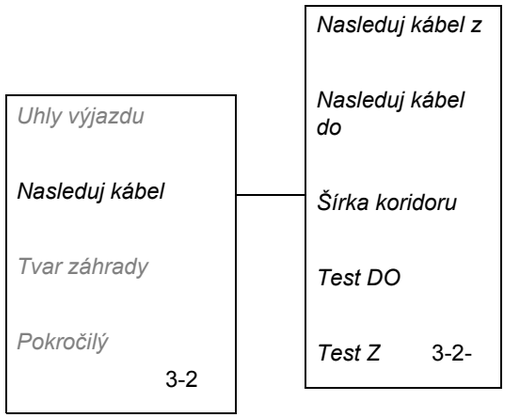


- *Nasleduj kábel z (3-2-1)*

  Táto funkcia znamená, že je možné kosačku Automower® nastavit' tak, aby sledovala kábel ohraničenia, alebo navádzací kábel preč od nabíjacej stanice tak, aby sa dostala do vzdialených častí záhrady.

  Táto funkcia je veľmi užitočná pri záhradách, kde sú predné a zadné časti prepojené priechodom v ktorom môže byt' umiestnená nabíjacia stanica. Ak je táto funkcia aktivovaná, zvolí Automower® kábel ohraničenia, alebo navádzací kábel v nastavenom smere. Začne kosit' keď dôjde na plochu.

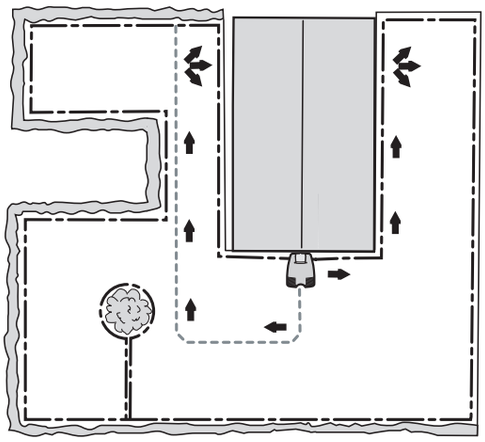

Je možné aktivovat' až 5 vzdialených plôch. *Plocha 1, Plocha 2, Plocha 3, Plocha 4* a *Plocha 5* (len tri plochy pre 220 AC). Aby bolo možné plochy aktivovat', musia byt' nastavené tri hodnoty:

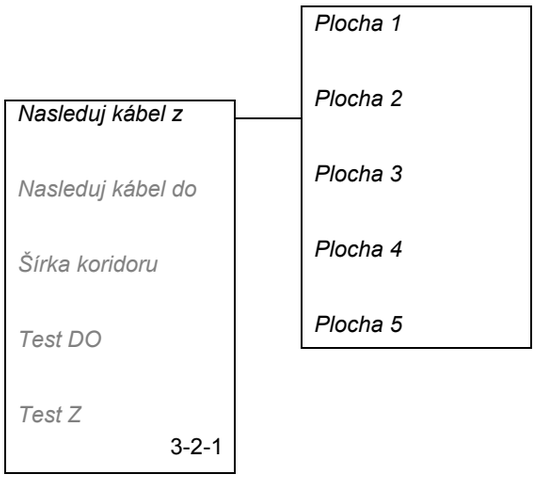

# 6. NASTAVENIE FUNKCIÍ PROGRAMU

- *Smer*

  Zadajte vpravo, vľavo, navádzač 1, alebo navádzač 2 v závislosti na smere, v ktorom sa táto plocha nachádza vzhľadom k nabíjacej stanici. Smer je stanovený z pohľadu na nabíjaciu stanicu v smere, z ktorého sa k nej približuje kosačka.

  Pokiaľ je nainštalovaný navádzací kábel, môže byt' smer špecifikovaný ako navádzací kábel. Kosačka bude v tomto prípade nasledovat' navádzací kábel namiesto kábla ohraničenia.

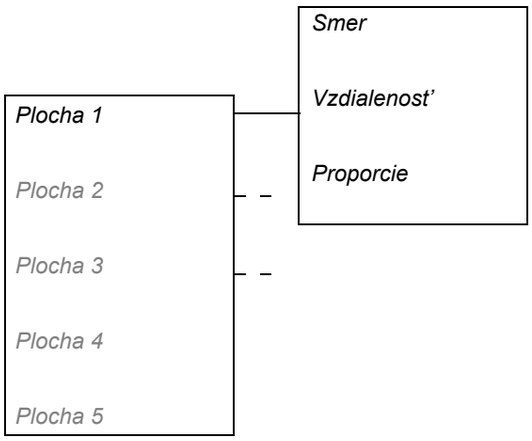


- *Vzdialenosť*

  Zadajte počet metrov pozdĺž kábla ohraničenia alebo navádzacieho kábla od nabíjacej stanice ku miestu vo vzdialenej časti, kde má kosačka začat' kosit'.

  Tip! Použite funkciu *Test Z (3-2-5)* (pozri strana 59), pre zistenie vzdialenosti odľahlej časti plochy. Vzdialenost' uvedená v metroch sa zobrazí na displeji kosačky.

- *Proporcie*

  Zadajte hodnotu, ako často by mala kosačka Automower® nasledovat' kábel do odľahlej časti, keď opúšt'a nabíjaciu stanicu.

  Napríklad, hodnota 20 % znamená, že v 20 % prípadov opúšt'a kosačky Automower® nabíjaciu stanicu smerom na vzdialenú plochu.
  V zostávajúcich 80 % prípadov opúšt'a kosačka nabíjaciu stanicu v súlade s nastaveniami pre jej prevádzku *Uhly výjazdu (3-1)*.

  Ak je hodnota 20 % stanovená pre *Plochu 1* a 10 % pre *Plochu 2*, zostávajúcich 70 % je priradených pre nastavenie *Uhly výjazdu (3-1)*.

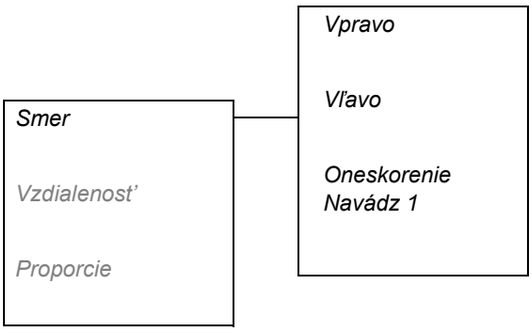


- *Nasleduj kábel do (3-2-2)*

  Táto funkcia je využitá ako riadiaca, keď kosačka Automower® hľadá nabíjaciu stanicu.

  Kosačka Automower® vždy začína s vyhľadávaním nabíjacej stanice metódou nepravidelného hľadania. V niektorých záhradách nie je táto metóda dostatočná na to, aby kosačka rýchlo vyhľadala nabíjaciu stanicu. Vyhľadávanie potom môže byt' optimalizované použitím funkcie *Nasleduj kábel do.*

  Ak kosačka po určitej dobe nepravidelného vyhľadávania stále nenašla svoju nabíjaciu stanicu, začína hľadat' aj navádzacie káble a po ďalšom čase aj kábel ohraničenia, aby sa pomocou niektorého z nich dostala k nabíjacej stanici. Táto doba je uvedená v minútach ako oneskorenie vyhľadávania Navádzača 1, Navádzača 2, alebo kábla ohraničenia.

  Čas oneskorenia môže byt' prispôsobený tvaru záhrady v rámci funkcie *Nasleduj kábel do*.

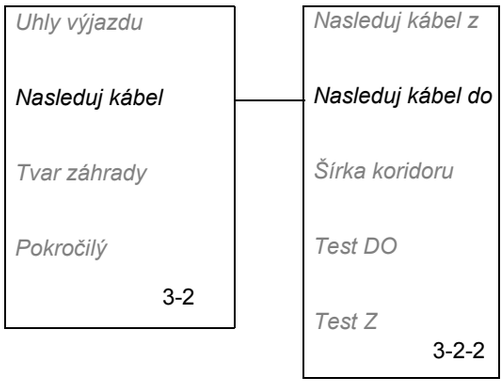

# 6. NASTAVENIE FUNKCIÍ PROGRAMU

Automower® je od výroby nastavený s oneskorením 2 minút pre Navádzač 1 a Navádzač 2 a pre kábel ohraničenia 11 minút. Oneskorenie 99 minút znamená, že funkcia nie je aktivovaná.

Ak sú aktivované oba spôsoby vyhľadávania, je možné nastavit' napr. 4 minút Oneskorenie navádzača 1 a navádzača 2 a 9 minút pre Oneskorenie kábla ohraničenia. Automower® v takom prípade vyhľadáva nepravidelne po dobu 4 minút a potom hľadá navádzacie káble po dobu 5 minúty.

Ak kosačka nenašla žiadny navádzací kábel, potom hľadá aj kábel ohraničenia aj navádzacie káble. Ak nie je možné pri inštalácii využit' nasleduj kábel ohraničenia, malo by byt' pre vyhľadávanie kábla ohraničenia nastavené oneskorenie 99 minút.

Pochopiteľne je možné zadat' rovnaké oneskorenie pre navádzacie káble aj pre kábel ohraničenia, napr. 5 minút. Automower® hľadá v takom prípade nepravidelne po dobu 5 minút a ak nenašiel nabíjaciu stanicu, hľadá ďalej alebo sledovaním navádzacích káblov, alebo kábla ohraničenia, podľa toho, čo nájde skôr. Je tiež možné zadat' rôzne hodnoty oneskorenia pre navádzač 1 a navádzač 2.

Kosačka nemení svoj spôsob vyhľadávania. Ak začala kosačka sledovat' kábel ohraničenia, nezmení svoj chod na taký, aký sleduje navádzací kábel.

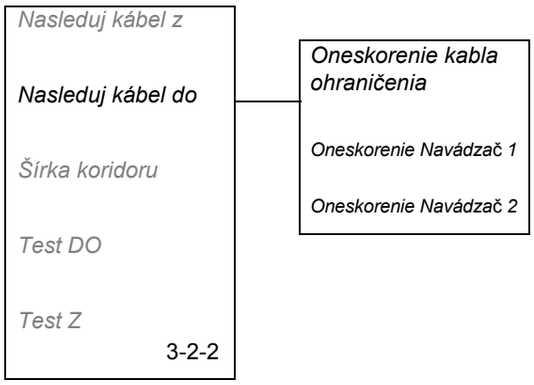


- *Šírka koridoru (3-2-3)*

Nastavenie *Šírka koridoru* definuje vzdialenost' od kábla ohraničenia alebo navádzacieho kábla, v ktorej sa kosačka pohybuje, keď ho nasleduje do/z nabíjacej stanice. Priestor medzi káblami sa nazýva *Koridor*. Nízka hodnota *šírky koridoru* znamená úzky koridor, zatiaľ čo vysoká hodnota znamená široký koridor.

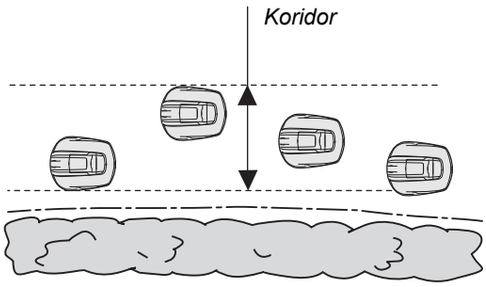


Pri úzkom koridore ide kosačka Automower® vždy blízko kábla ohraničenia, respektíve navádzacieho kábla. Pri širokom koridore sa trasa kosačky Automower® mení, to znamená, že sa pohybuje bližšie alebo ďalej od kábla ohraničenia, alebo navádzacieho kábla.

*Šírka koridoru* je relatívna vzdialenost' a je stanovená stupnicou od 0 do 20. Čím je hodnota *Šírka koridoru* nižšia, tým bližšie kosačka Automower® nasleduje kábel ohraničenia, alebo navádzací kábel.

# 6. NASTAVENIE FUNKCIÍ PROGRAMU

Je možné nastavit' rôzne šírky koridoru pre kábel ohraničenia, navádzač 1 a navádzač 2. Automower® je vo výrobe nastavený na hodnotu 19, rovnako pre kábel ohraničenia aj navádzacie káble.

Čím vyššia je hodnota *Šírka koridoru* nastavená, tým menšie je nebezpečenstvo tvorenia vyjazdených koľají. Avšak pri vysokom nastavení hodnoty *Šírka koridoru* môže mat' kosačka Automower® t'ažkosti pri vchádzaní do priechodov.

Záhrada s veľkými otvorenými plochami by mala mat' nastavený široký *Koridor*, tzn. vysokú hodnotu nastavenia *Šírka koridoru*. Záhrada s priechodmi by mala mat' nastavený úzky *Koridor*, tzn. nízku hodnotu nastavenia *Šírka koridoru*.

Ak je *Šírka koridoru* nastavená na hodnotu 0, bude sa kosačka Automower® pohybovat' nad káblom ohraničenia, teda jednou polovicou vo vnútri a druhou polovicou mimo ohraničenej plochy. Pretože sa obvykle v blízkosti kábla ohraničenia nachádzajú kvetinové záhony, živé ploty a múry, nie je hodnota 0 pre *Šírku koridoru* doporučovaná. Pokiaľ aj tak budete chciet' nastavit' túto hodnotu, kábel ohraničenia musí byt' položený 50 cm od pevných predmetov namiesto bežných 40 cm.

*Nasleduj kábel z*
*Nasleduj kábel do*
*Šírka koridoru*
*Test DO*
*Test Z*
3-2-3

*Hranice koridoru*
*Navádzací Koridor 1*
*Navádzací koridor 2*

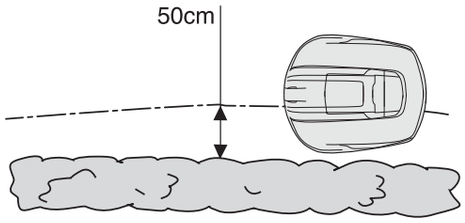


**DÔLEŽITÁ INFORMÁCIA**

**Vzdialenost', v ktorej sa kosačka pohybuje pri nasledovaní kábla ohraničenia, sa mení s ohľadom na vzhľad pracovnej plochy. Mali by ste preto vykonat' niekoľko testov pre zistenie najvyššej možnej hodnoty pre *Šírku koridoru*. Použite funkciu *Test DO (3-2-4)* pre rôzne hodnoty.**

- *Test DO (3-2-4)*

  Funkcia *Test DO (3-2-4)* sa používa pre overenie, ako kosačka Automower® nájde cestu do nabíjacej stanice. Pri voľbe funkcie kosačka sleduje priamo kábel ohraničenia, navádzač 1, alebo navádzač 2, v závislosti na tom, ktorý nájde skôr, k nabíjacej stanici.

*Nasleduj kábel z*
*Nasleduj kábel do*
*Šírka koridoru*
*Test DO*
*Test Z*
3-2-4

# 6. NASTAVENIE FUNKCIÍ PROGRAMU

Pokiaľ sa na ploche nachádza priechod, ktorým nemôže kosačka prejsť, je hodnota *Šírka koridoru* príliš vysoká. Ak je aktivovaný Vnútorný test, ide kosačka v najväčšej vzdialenosti od kábla, ktorú povolí šírka koridoru.

Vedľajší obrázok zobrazuje, ako kosačka Automower® prejde priechodom keď je hodnota Šírka koridoru nastavená na 8, avšak neprejde pri nastavení hodnoty na 10.

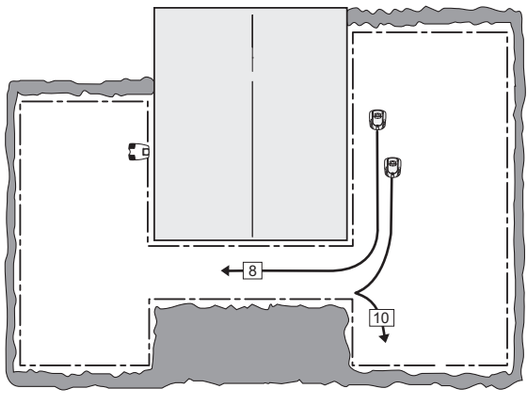


**DÔLEŽITÁ INFORMÁCIA**

**Keď je *Test DO (3-2-4)* použitý, objaví sa na displeji kosačky ikona domčeka a kosačka zostane v nabíjacej stanici. Stlačte tlačidlo Domov pre začiatok činnosti.**

- *Test Z (3-2-5)*

  Funkcia *Test Z (3-2-5)* je používaná pre vyskúšanie rôznych nastavení výjazdu po nabíjaní a pre zistenie, ako je ďaleko odľahlá časť záhrady od nabíjacej stanice.

  Test nastavenia pre *Nasleduj kábel z (3-2-1)*:

  - Nastavte *Proporcie* na 100 % pre najvzdialenejšiu oblasť, ktorú chcete testovať, a 0 % pre ostatné oblasti. Umiestnite kosačku do nabíjacej stanice a zvoľte funkciu *Test Z (3-2-5)*. Kosačka potom opustí nabíjaciu stanicu v stanovenom smere a začne kosiť v stanovenej vzdialenosti. Po ukončení testu vynulujte *Proporcie*.

  Zistenie vzdialenosti od nabíjacej stanice na odľahlú časť plochy:

  - Zadajte vzdialenosť, ktorá jednoducho prevyšuje skutočnú vzdialenosť. Maximálna vzdialenosť ktorú môžete zadať je 500 metrov. Zadajte hodnotu *Proporcie* na 100 % pre plochu, po ktorú má byť vzdialenosť zmeraná, a 0 % pre ostatné oblasti. Umiestnite kosačku Automower® do nabíjacej stanice a zvoľte *Test Z (3-2-5)*. Kosačka potom opustí nabíjaciu stanicu presne v zvolenom smere. Vzdialenosť v metroch bude zobrazená na displeji podľa toho, koľko kosačka prejde. Zastavte kosačku v požadovanej vzdialenosti a prečítajte vzdialenosť. Nastavte zobrazený počet metrov v poli Vzdialenosť pre aktuálnu oblasť. Po ukončení testu vynulujte *Proporcie*.

*Nasleduj kábel z*

*Nasleduj kábel do*

*Šírka koridoru*

*Test DO*

*Test Z*

3-2-4

# 6. NASTAVENIE FUNKCIÍ PROGRAMU

### *Tvar záhrady (3-3)*

Kosačka Automower® môže byt' nastavená podľa troch tvarov záhrady: *Otvorená*, *Normálna* a *Komplexná*.

Tieto nastavenia ovplyvňujú, ako kosačka Automower® pokryje pri kosení pracovnú plochu. Najmä to ovplyvňuje uhly otáčania a ako často kosačka mení smer. Nastavenie Otvorená optimalizuje pohyb na otvorenej záhrade. Ak sa záhrada skladá z mnohých malých plôch ktoré sú prepojené priechodmi, bude dosiahnutá lepšia funkcia s použitím nastavenia *Komplexná*. Zvoľte:

- *Otvorená (3-3-1)*

  pre otvorenú trávnatú plochu s niekoľkými prekážkami bez priechodov.

  keď strmé svahy majú za následok nerovnomerný výsledok kosenia.
- *Normálna (3-3-2)*

  pre priemerný počet prekážok, alebo priechodov.
- *Komplexná (3-3-3)*

  pre rozľahlé trávnaté plochy s veľkým množstvom prekážok, alebo priechodov.

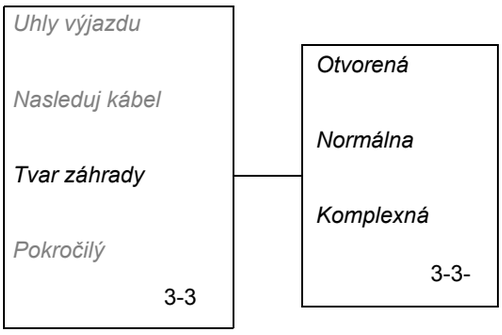


### *Pokročilý (3-4)*

- *Choď cez ohraničenie (3-4-2)*

  Predná časť kosačky Automower® vždy prechádza ohraničenie o určitú vzdialenosť pred tým, ako sa kosačka otočí. Nastavená vzdialenosť je 27 cm, ale je možné ju v prípade potreby zmeniť. Minimálna hodnota je 15 cm a maximálna je 50 cm.

  Pri nastavovaní vzdialenosti: posuňte kurzor na *Choď cez ohraničenie* a stlačte **YES**. Potom zadajte počet centimetrov, o ktoré by mala kosačka prechádzať ohraničenie.

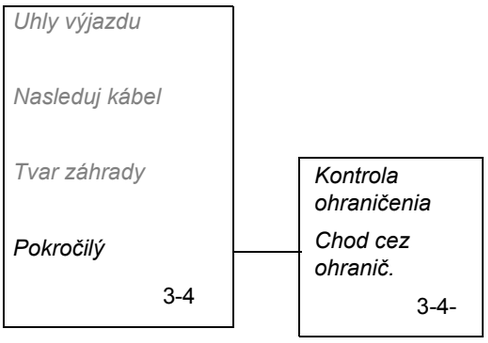


## 6.6 Nastavenie (4)

V tejto časti hlavnej ponuky máte prístup k nastaveniam.

- ***Zabezpečenie (4-1)***

  pre PIN kód, časový zámok, alarm a nastavenia GPS. Aby sa zobrazila ponuka *Zabezpečenie*, musí byt' zadaný PIN kód.
- ***Jazyk (4-2)***

  umožňuje zvolit' ponuku jazykových mutácií.
- ***Čas a dátum (4-3)***

  umožňuje zadat' reálny čas a deň, rovnako ako požadovaný formát času a dátumu.

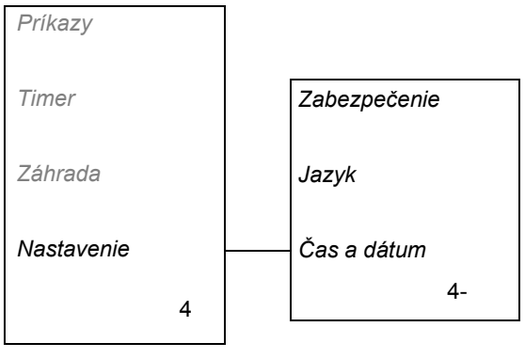

# 6. NASTAVENIE FUNKCIÍ PROGRAMU

## *Zabezpečenie (4-1)*

- *PIN kód (4-1-1)*

  Pomocou tejto funkcie môžete kedykoľvek zmenit' Váš PIN kód.

  - Pri zmene PIN kódu: Posuňte kurzor na PIN kód a stlačte **YES**. Umiestnite kosačku Automower® do nabíjacej stanice. Zadajte nový PIN kód a stlačte **YES**. Zadajte rovnaký kód pre potvrdenie a stlačte **YES**.

    Keď bola vykonaná zmena PIN kódu, zobrazí sa po niekoľkých sekundách správa *PIN Kód zmenený.* Opät' sa zobrazí ponuka *Zabezpečenie*.

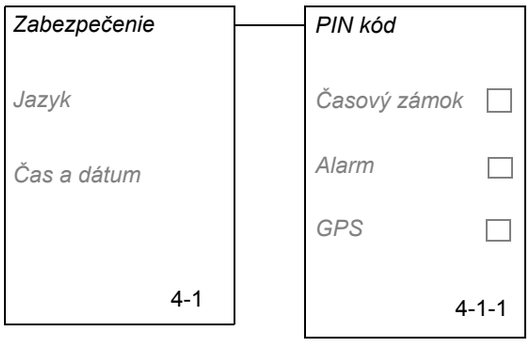


- *Časový zámok (4-1-2)*

  Táto funkcia zaist'uje, že sa pri kosačke Automower® vypne kosenie po uplynutí preddefinovaného počtu dní a nepokračuje, pokiaľ nie je zadaný správny PIN kód a ďalej to, že musí byt' zadaný PIN kód, keď je hlavný vypínač prepnutý do polohy *ON* – zapnuté. Štandardné nastavenie u kosačky Automower® je 30 dní, ale môže byt' podľa potreby zmenené.

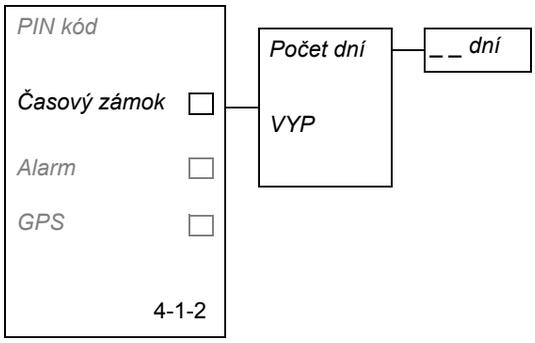


**DÔLEŽITÁ INFORMÁCIA**

**Funkcia *Časový zámok* je najdôležitejšia pre ochranu proti odcudzeniu. Preto odporúčame, aby bola táto funkcia zapnutá.**

Pri:

- Aktivácii: Posuňte kurzor na *Časový zámok* a stlačte **YES**. Potom kurzor presuňte na *Počet dní* a stlačte **YES**. Navoľte počet dní, v priebehu ktorých chcete, aby kosačka Automower® kosila, než si vyžiada zadanie PIN kódu. Zadanie ukončite stlačením **YES**.
- Keď navolený počet dní uplynie, kosačka Automower® dokončí kosenie a nabije batériu. Následne sa zobrazí na displeji správa *Zadajte PIN kód*. Zadajte Váš kód a stlačte **YES**.

  Automower® bude pýtat' PIN kód vždy, keď sa hlavný vypínač nastaví do polohy *ON (ZAP)*.
- Deaktivácia: Posuňte kurzor na *Časový zámok* a stlačte **YES**. Potom kurzor presuňte na *VYP* a stlačte **YES**.

# 6. NASTAVENIE FUNKCIÍ PROGRAMU

- *Alarm (4-1-3)*

  Táto funkcia znamená, že do 10 sekúnd po stlačení tlačidla **STOP** alebo zdvihnutí kosačky z ľubovoľného dôvodu musíte zadat' prvú číslicu kódu PIN. Ak nie je po troch pokusoch zadané správne číslo, rozoznie sa poplašná signalizácia. Túto signalizáciu je možné vypnút' zadaním celého PIN kódu.

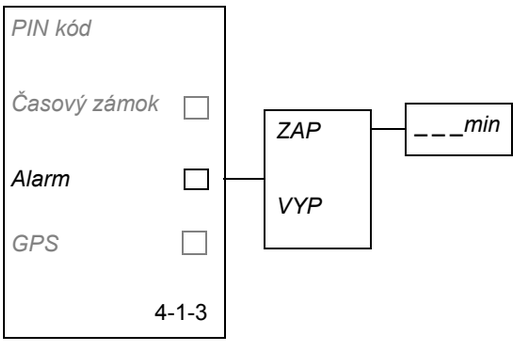


**DÔLEŽITÁ INFORMÁCIA**

**Poplašná signalizácia môže byt' aktivovaná na kosačke, ktorá používa funkciu *Alarm.* Odporúčame, aby bola táto funkcia používaná.**

  Pri:

  - Aktivácii: Posuňte kurzor na *Alarm* a stlačte **YES**. Potom kurzor presuňte na *ZAP* a stlačte **YES**. Zadajte ako dlho by mala poplašná signalizácia zniet' odpoveďou na otázku *Dĺžka alarmu.*
  - Deaktivácia: Posuňte kurzor na *Alarm* a stlačte **YES**. Pre deaktiváciu zvoľte *VYP* a stlačte **YES**. Keď zvolíte *VYP* je funkcia poplašnej signalizácie tiež deaktivovaná.

- *GPS (4-1-4)*

  GPS ochrana proti krádeži ponúka vyššiu úroveň ochrany a kontroly nad kosačkou Automower®. Ak sa kosačka dostane mimo nastavenej ochrannej oblasti, budete ihneď upozornený prostredníctvom SMS správy. Pri pohybe kosačky sa odosielajú nové SMS správy s aktualizovanými údajmi o polohe.

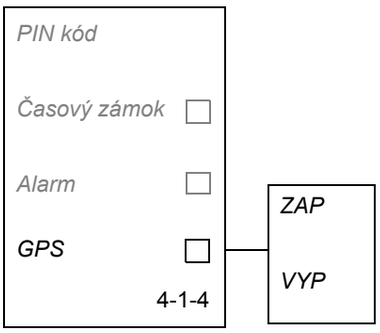


  Viac informácií o tom, ako používa˙ túto funkciu a aké prípravné opatrenia je potrebné vykona˙ pred aktiváciou tejto funkcie, nájdete v časti *3.9 Aktivujte GPS ochrannú oblasť proti krádeži* na strane 40 a v časti *4.3 Používanie GPS komunikácie,* na strane 42.

  Ak chcete:

  - Aktivova˙ oblas˙ GPS ochrany proti krádeži: Umiestnite kosačku do centrálneho bodu pre požadovanú ochrannú oblas˙ (pozri čas˙ *3.9 Aktivujte GPS ochrannú oblasť proti krádeži* na strane 40). Presuňte kurzor na *GPS* a stlačte tlačidlo **YES**. Zvoľte možnos˙ *ZAP* pre aktiváciu a stlačte tlačidlo **YES**. Pokajte na SMS správu o potvrdení, e bol aktivovan nov centrálny bod.
  - Deaktivova˙ oblas˙ GPS ochrany proti krádeži: Presuňte kurzor na *GPS* a stlačte tlačidlo **YES**. Potom zvoľte položku *NIE* a stlačte tlačidlo **YES**.

# 6. NASTAVENIE FUNKCIÍ PROGRAMU

## *Jazyk (4-2)*

Použitím tejto funkcie môžete zmenit' výber jazyka ktorý ste zvolili, keď bola kosačka Automower® prvý raz zapnutá.

Pri výbere jazyka: Posuňte kurzor na *Jazyk* a stlačte **YES**. Potom posuňte kurzor na zvolený jazyk a stlačte **YES**.

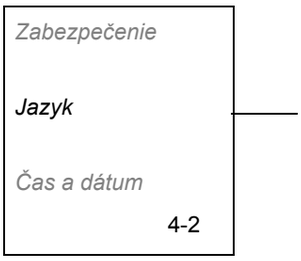


## *Čas a dátum (4-3)*

Použitím tejto funkcie môžete na kosačke Automower® zmenit' čas a dátum.

Pomocou tejto funkcie môžete zmenit' aj výber formátu, ktorý ste nastavili, keď bola kosačka Automower® prvý raz zapnutá.

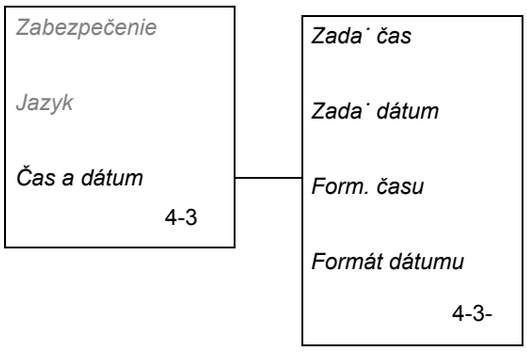


- *Zadat' čas (4-3-1)*

  Posuňte kurzor na *Zadat' čas* a stlačte **YES**. Potom nastavte správny čas a dokončite stlačením **YES**.

- *Zadat' dátum (4-3-2)*

  Posuňte kurzor na *Zadat' dátum* a stlačte **YES**. Potom nastavte správny dátum a dokončite stlačením **YES**.

- *Formát času (4-3-3)*

  Posuňte kurzor na *Formát času* a stlačte **YES**. Posuňte kurzor k požadovanému formátu času:

  - 12 h
  - 24 h

  Dokončite stlačením **YES**.

- *Formát dátumu (4-3-4)*

  Posuňte kurzor na *Formát dátumu* a stlačte **YES**. Posuňte kurzor k požadovanému formátu dátumu:

  - *RR-MM-DD* (rok-mesiac-deň)
  - *MM-DD-RR* (mesiac-deň-rok)
  - *DD-MM-RR* (deň-mesiac-rok)

  Dokončite stlačením **YES**.

## *Hlasitost'*

Používa sa niekoľko zvukových signálov, ktoré udávajú, čo práve kosačka Automower® robí.

| **Hlasitost'** | **Význam** |
|---|---|
| 5 pípnutí počas 2 sekúnd | Spustenie kosiaceho kotúča |
| Jedno dlhé pípnutie | Kosiaci kotúč zablokovaný |
| Krátke cvaknutie | Bolo stlačené tlačidlo klávesnice |
| Tlmené dlhé pípnutie | Nesprávne zadanie |
| | Počas nabíjania je kosačku možné ručne vytiahnut' z nabíjacej stanice |
| Krátke dvojité pípnutie | Bola vykonaná zmena v nastavení |
| | Postavte kosačku do nabíjacej stanice ručne. |

# 7. PRÍKLAD ZÁHRADY

- **Navrhnutá inštalácia a nastavenie**

Správanie kosačky je riadené podľa toho, ako je vykonané jej nastavenie. Úpravou nastavení kosačky pre záhradu podľa skutočného tvaru záhrady pomôže, aby kosačka Husqvarna Automower® často pracovala vo všetkých častiach záhrady a tým boli dosiahnuté vynikajúce výsledky kosenia.

Rôzne záhrady vyžadujú rôzne nastavenia. Na nasledujúcich stranách je uvedené množstvo príkladov záhrad a návrhov inštalácií a nastavení. Funkcie, pri ktorých je nastavenie odlišné od nastavenia výrobcom, sú uvádzané **zvýrazneným písmom.**

Ďalšie a podrobnejšie informácie o rôznych nastaveniach nájdete v kapitole *6. NASTAVENIE FUNKCIÍ PROGRAMU* na strane 50.

**DÔLEŽITÁ INFORMÁCIA**

**Nastavenia kosačky Automower® boli výrobcom vyberané tak, aby boli použiteľné pre čo najviac rôznych záhrad. Nastavenie je nevyhnutné menit' len pri špeciálnych podmienkach inštalácie, ako napríklad úzke priechody.**

| **Návrh inštalácie a nastavenia** | |
|---|---|
| Plocha: 3500 m². Nie je potrebné použit' navádzací kábel. Nie je potrebné menit' žiadne základné nastavenia okrem funkcie Timer.<br><br>***Timer***: Prevádzková 17 hodín denne.<br>*Uhly výjazdu*: 90°-270°.<br>Metóda vyhľadávania: Nepravidelne.<br>Oneskorenie: Navádzač 1 2 minút, Navádzač 2 2 minút a kábel ohraničenia 11 minút.<br>*Šírka koridoru*: 19 | 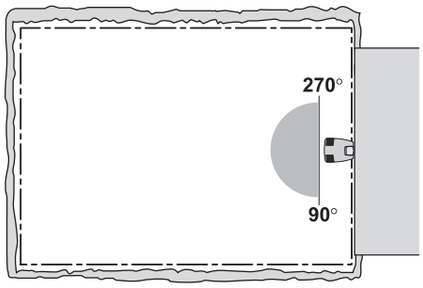 |
| Plocha: 6000 m². Nie je potrebné použit' navádzací kábel.<br><br>*Timer*: Prevádzková doba 24 hodín denne.<br>*Uhly výjazdu*: 90°-270°.<br>Metóda vyhľadávania: Nepravidelne a Nasleduj kábel do.<br>Oneskorenie: Navádzač 1 2 minút, Navádzač 2 2 minút a kábel ohraničenia 11 minút.<br>*Šírka koridoru:* 19. | 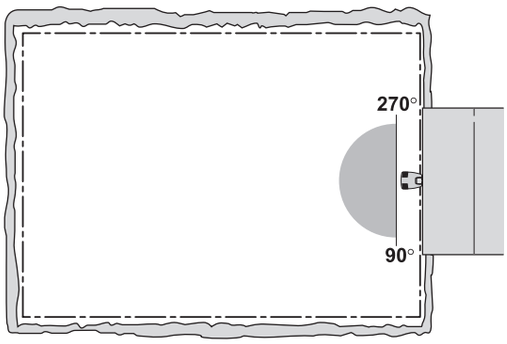 |

# 7. PRÍKLAD ZÁHRADY

| **Návrh inštalácie a nastavenia** | |
|---|---|
| Plocha: 4500 m². Množstvo ostrovov a prudký svah pozdĺž kábla ohraničenia. Odporúčame použit' navádzací kábel.<br><br>*Timer*: Prevádzková doba 24 hodín denne.<br>*Uhly výjazdu*: 90°-270°.<br>Metóda vyhľadávania: Nepravidelne a Nasleduj kábel do.<br>**Oneskorenie:** Navádzač 1 2 minút, Navádzač 2 2 minút a kábel ohraničenia 99 minút.<br>Kosačka Automower® má zakázané vyhľadávat' kábel ohraničenia.<br>*Šírka koridoru:* 19. | 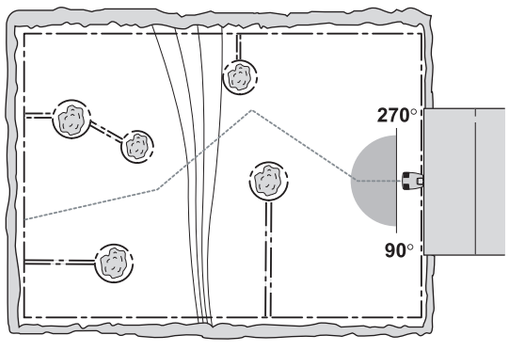 |
| Plocha: 1600 m². Záhrada tvaru L s nabíjacou stanicou umiestnenou na veľkej otvorenej ploche. Nie je potrebné použit' navádzací kábel.<br><br>***Timer***: Prevádzková doba 8 hodín denne.<br>*Uhly výjazdu*: 90°-270°.<br>Metóda vyhľadávania: Nepravidelne a Nasleduj kábel do.<br>Oneskorenie: Navádzač 1 2 minút, Navádzač 2 2 minút a kábel ohraničenia 11 minút.<br>*Šírka koridoru:* 19 | 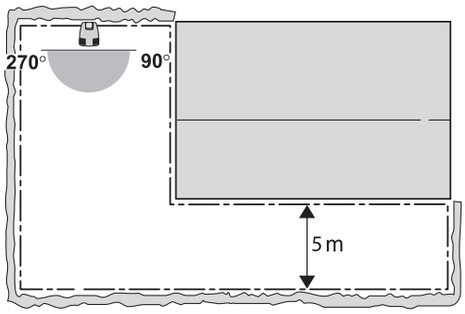 |
| Plocha: 1600 m². Záhrada tvaru L s nabíjacou stanicou umiestnenou na úzkej ploche. Na ploche sú dva ostrovy. Nie je potrebné použit' navádzací kábel.<br><br>***Timer***: Prevádzková doba 8 hodín denne.<br>***Uhly výjazdu:*** 250°-290°<br>Metóda vyhľadávania: Nepravidelne a Nasleduj kábel do.<br>**Oneskorenie:** Navádzač 1 2 minút, Navádzač 2 2 minút a kábel ohraničenia 99 minút.<br>*Šírka koridoru*: 19 | 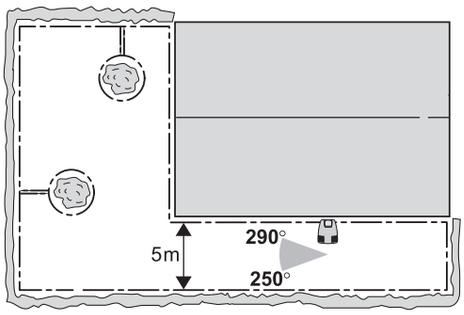 |

# 7. PRÍKLAD ZÁHRADY

| **Návrh inštalácie a nastavenia** | |
|---|---|
| Plocha: 3500 m². Záhrada v tvare U s nabíjacou stanicou umiestnenou na jednej z veľkých otvorených plôch. Odporúčame použit' navádzací kábel v priechode.<br><br>***Timer***: Prevádzková doba 17 hodín denne.<br>*Uhly výjazdu:* 90°-270°.<br>***Nasleduj kábel z:*** *Smer Navádz 1, Vzdialenost'* 25m a *Proporčne* 30%.<br>Metóda vyhľadávania: Nepravidelne a Nasleduj kábel do.<br>**Oneskorenie**: Navádzač 1 2 minúty, Navádzač 2 2 minút a kábel ohraničenia 99 minút.<br>Kosačka Automower® má zakázané vyhľadávat' kábel ohraničenia.<br>***Šírka koridoru:*** Navádzač 1 6 | 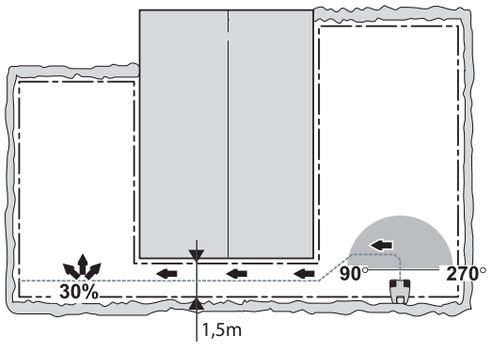 |
| Plocha: 6000 m². Obdĺžniková záhrada s nabíjacou stanicou umiestnenou na ostrove. Väčšia časť kábla ohraničenia je vedená vo svahu so sklonom väčším ako 10%. Odporúčame použit' navádzací kábel.<br><br>***Timer***: Prevádzková doba 24 hodín denne.<br>*Uhly výjazdu:* 90°-270°.<br>Metóda vyhľadávania: Nepravidelne a Nasleduj kábel do.<br>**Oneskorenie:** Navádzač 1 2 minút, Navádzač 2 2 minút a kábel ohraničenia 99 minút.<br>Kosačka Automower® má zakázané vyhľadávat' kábel ohraničenia.<br>*Šírka koridoru:* 19 | 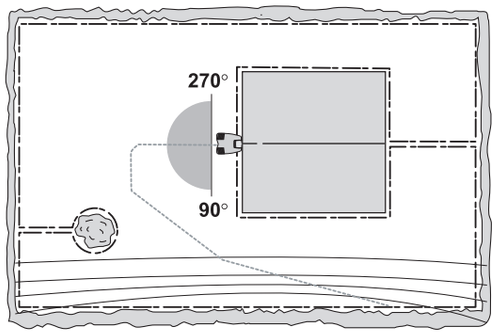 |
| Plocha: 3000 m². Je tam množstvo ostrovov. Nie je potrebný vodiaci drôt.<br><br>*Timer*: Prevádzková doba 15 hodín denne.<br>*Uhly výjazdu*: 90°-270°.<br>Metóda vyhľadávania: Nepravidelne.<br>Oneskorenie: Navádzač 1 2 minút, Navádzač 2 2 minút a kábel ohraničenia 11 minút.<br>**Šírka koridoru:** Ohraničenie 10 | 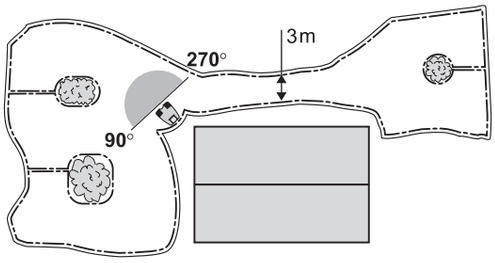 |

# 7. PRÍKLAD ZÁHRADY

| **Návrh inštalácie a nastavenia** | |
|---|---|
| Plocha: 1000 m². Na záhrade sa nachádza jeden malý ostrov. Odporúčame použiť navádzací kábel v priechode.<br><br>***Timer***: Prevádzková doba 5 hodín denne.<br>***Uhly výjazdu***: 70°-190°.<br>***Nasleduj kábel z***: Smer Navádzač 1, vzdialenosť 20 m a Proporcie 25%.<br>Metóda vyhľadávania: Nepravidelne a Nasleduj navádzací kábel do a Nasleduj ohraničenie do.<br>Oneskorenie: Navádzač 1 2 minút, Navádzač 2 2 minút a kábel ohraničenia 11 minút.<br>***Šírka koridoru:*** Navádzač 1 10. | 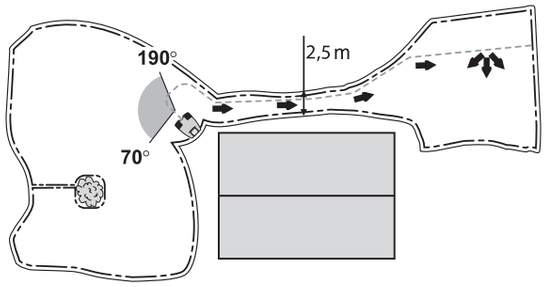 |
| Plocha: 4000 m². Odporúčame použiť dva navádzacie káble.<br><br>***Timer***: Prevádzková doba 19 hodín denne.<br>*Uhly výjazdu*: 90°-270°.<br>***Nasleduj kábel z***: Plocha 1, *Smer Navádzač 1, Vzdialenosť 30 m a Proporcia 15%.* Plocha 2, *Smer Navádzač 2, Vzdialenosť 30 m a Proporcia 30 %.*<br>Metóda vyhľadávania: Nepravidelne a Nasleduj navádzací kábel do a Nasleduj ohraničenie do.<br>**Oneskorenie**: Navádzač 1 2 minúty, Navádzač 2 2 minúty a kábel ohraničenia 11 minút.<br>***Šírka koridoru***: Navádzač 1 6, Navádzač 2 6. | 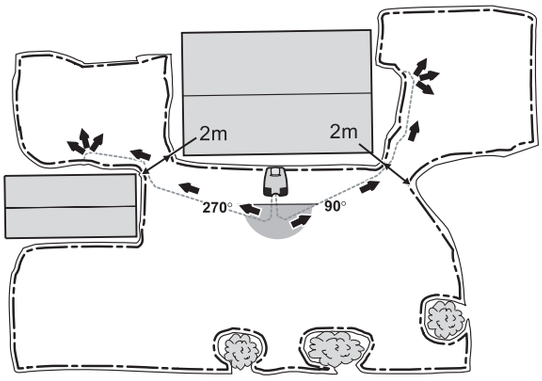 |
| Plocha: 4500 m². Odporúčame použiť dva navádzacie káble.<br><br>*Timer*: Prevádzková doba 24 hodín denne.<br>*Uhly výjazdu*: 90°-270°.<br>***Nasleduj kábel z***: Plocha 1, *Smer Navádzač 1, Vzdialenosť 40 m a Proporcia 30 %.* Plocha 2, *Smer Navádzač 2, Vzdialenosť 40 m a Proporcia 40 %.*<br>Metóda vyhľadávania: Nepravidelne a Nasleduj navádzací kábel do a Nasleduj ohraničenie do.<br>Oneskorenie: Navádzač 1 2 minúty, Navádzač 2 2 minúty a kábel ohraničenia 11 minút.<br>***Šírka koridoru***: Navádzač 1 10, Navádzač 2 10 a ohraničenie 10. | 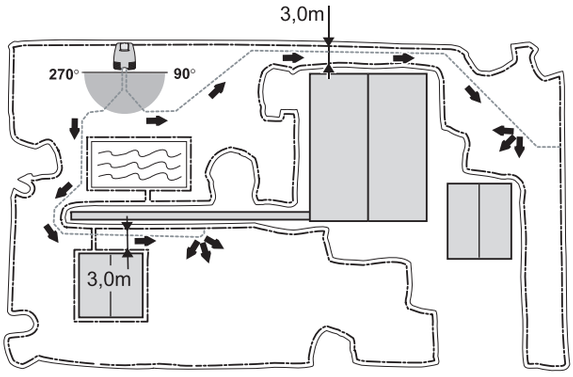 |

# 8. ÚDRŽBA

Pravidelne kontrolujte a čistite kosačku Husqvarna Automower® a vymeňte opotrebované diely, ak je to potrebné pre zvýšenie prevádzkovej spoľahlivosti a dlhšiu životnost' kosačky. Pre ďalšie informácie o čistení pozri *8.5 Čistenie* na strane 70.

Na začiatku používania kosačky Automower® by mala byt' kontrola kosiaceho kotúča vykonávaná jeden krát týždenne. Ak bude znečistenie kosiaceho kotúča a nožov za tú dobu nízke, je možné interval medzi kontrolami predĺžit'. Je veľmi dôležité, aby sa kosiaci kotúč otáčal ľahko.

Súčasne by sa mal ľahko otáčat' spolu s kosiacim kotúčom aj ochranný kotúč. Ostria nožov nesmú byt' poškodené. životnost' nožov je závislá na:

- Čase prevádzky a veľkosti pracovnej plochy
- Typu trávy
- Typu pôdy
- Prítomnosti predmetov na ploche ako sú šišky, odlomené vetvy, hračky, náradie kamene, korene a pod.

Životnost' sa môže podstatne líšit', ale normálne je medzi 2-4 týždňami pri prevádzke na plochách väčších ako 1000 $m^2$, pri menších plochách je životnost' dlhšia. Výmena nožov, pozri *8.6 Výmena nožov* na strane 72.

**DÔLEŽITÁ INFORMÁCIA**

**Ak kosačka kosí s tupými nožmi, je výsledok kosenia omnoho horší. Konce trávy nie sú odrezané čisto a spotreba energie je vyššia, čo má za následok, že kosačka Automower® nepokosí takú veľkú plochu.**

## 8.1 Batéria

Batéria je bezúdržbová, má však obmedzenú životnost' na 1-4 roky. životnost' batérie je závislá na dĺžke sezóny a na tom, koľko hodín denne je kosačka v prevádzke. Dlhá sezóna, alebo mnoho hodín prevádzky denne znamená, že bude potrebné vymieňat' batériu častejšie.

# 8. ÚDRŽBA

## 8.2 Zimné uskladnenie

### Automower®

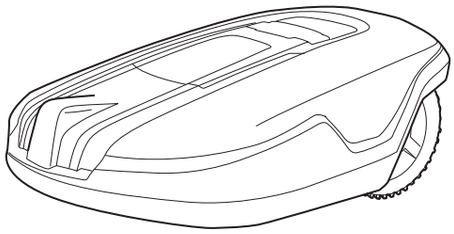

Kosačka Automower® musí byt' pred uskladnením na zimu starostlivo očistená, pozri *8.5 Čistenie*. Pred zimným uskladnením batériu úplne nabite. Prepnite hlavný vypínač do polohy *OFF* – vypnuté.

Aby mala batéria čo najdlhšiu životnosť, pred zimným uskladnením batériu naplno nabite a počas zimného skladovania ju tiež dvakrát naplno dobite. Kvôli dlhej ivotnosti batérie sa tie odporúa batériu poas zimy niekokokrát úplne nabi. Nabíjacia stanica potom musí byt' pripojená k zásuvke 230 V cez nízkonapät'ový kábel a transformátor (s alebo bez pripojenia kábla ohraničenia). Teraz umiestnite kosačku do nabíjacej stanice, nastavte hlavný vypínač na *ON* a skontrolujte, že je kryt ovládacieho panela otvorený. Kosačka by sa mala nabíjať približne jednu hodinu. Odstráňte kosačku z nabíjacej stanice a nastavte *hlavný vypínač na OFF* - vypnuté. POZNÁMKA! Nenabíjajte batériu pri teplotách nižších ako 0 °C.

Aby sa aj počas zimného obdobia zachovala GPS ochrana proti krádeži, treba nabíjaciu stanicu presunúť dovnútra, nechať kosačku v nabíjacej stanici po celú zimu, hlavný vypínač nechať v polohe zapnutia (ON) a kryt ovládacieho panela otvorený.

Kosačku uskladňujte tak, aby stála na všetkých štyroch kolesách chránená pred mrazom, najlepšie vo svojom pôvodnom obale.

**DÔLEŽITÁ INFORMÁCIA**

**Pred zimným uskladnením musí byť batéria úplne nabitá. Ak batéria nebude úplne nabitá, môže sa poškodiť a v niektorých prípadoch môže byť nepoužiteľná.**

### Nabíjacia stanica

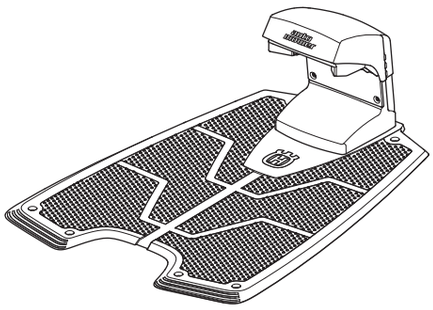

Ak je to možné, uskladnite nabíjaciu stanicu, transformátor a nízkonapät'ový kábel vo vnútri. Kábel ohraničenia môže zostať v zemi. Ak je nabíjacia stanica uskladnená vo vnútri, mali by ste chránit' konce kábla ohraničenia proti vlhkosti napríklad v plechovke s bezvodovým tukom. Ak nie je možné uskladnenie vo vnútri, mal by ostat' kábel ohraničenia zapojený. Nabíjacia stanica by mal zostať pripojená k elektrickému prúdu.

# 8. ÚDRŽBA

## 8.3 Servis

Pred zimným uskladnením odneste Vašu kosačku Automower® na servisnú prehliadku Vášmu predajcovi. Je to nevyhnutné pre to, aby ste Vašu kosačku udržali v dobrom stave.

Servisná prehliadka zvyčajne pozostáva z:

- Celkového vyčistenie hlavnej konštrukcie, podvozku, disku s čepeľami, klznej dosky a všetkých ďalších pohyblivých častí.
- Preskúšania funkčnosti kosačky a jej komponentov.
- Kontrola opotrebovania dielov, ako sú čepele a ložiská.
- Preskúšania kapacity batérie kosačky, ako aj odporúčania výmeny v prípade potreby.
- Premazania obidvoch polovíc podvozku kosačky, aby sa udržala odolnosť proti vlhkosti a zmáčaniu.
- V prípade potreby môže predajca do kosačky Automower® nainštalovať nový softvér, eventuálne vrátane nových pridaných funkcií.

## 8.4 Po zimnom uskladnení

Skontrolujte, či nie je potrebné pred použitím kosačky Automower® očistiť nabíjacie a kontaktné krúžky. Ak sú nabíjacie a kontaktné prúžky ohorené, vyčistite ich jemným brúsnym papierom. Skontrolujte, či je na kosačke nastavený správny čas a dátum.

## 8.5 Čistenie

Je dôležité udržiavať kosačku Automower® v čistote. Kosaka, na ktorej sa zachytilo veké mnostvo trávy, má horí vkon a aie sa pohybuje na svahoch. Čistenie sa odporúča vykonávať pomocou kefky.

**DÔLEŽITÁ INFORMÁCIA**

**Na čistenie kosačky Automower® nikdy nepoužívajte vysokotlakovú čističku ani tečúcu vodu. Pri čistení sa nikdy nesmú používať rozpúšťadlá.**

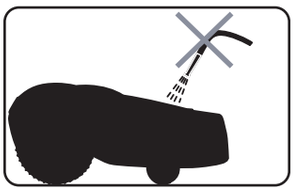

### Podvozok a kosiaci kotúč

1. Posuňte hlavný vypínač do polohy *OFF* – vypnuté.
2. Použite ochranné rukavice.
3. Nakloňte kosačku Automower® na bok.

# 8. ÚDRŽBA

4. Vyčistite kosiaci kotúč a podvozok použitím napr. kefy na riad.

   Zároveň skontrolujte, či sa kosiaci kotúč voľne otáča vzhľadom na kryt motora, ktorý je priamo nad ním. Skontrolujte tiež, či sa ochranný kotúč otáča voľne vzhľadom na kosiaci kotúč. Ak sa do tohto priestoru dostanú dlhé steblá trávy alebo iné predmety, môžu brzdit' kosiaci, alebo ochranný kotúč.

   Aj malý brzdiaci účinok vedie k zvýšenej spotrebe energie a dlhšej dobe kosenia, čo v najhoršom prípade spôsobí, že kosačka nebude schopná pokosit' väčšie trávnaté plochy. Ak je nevyhnutné vykonat' dôkladné vyčistenie, ochranný a pravdepodobne aj kosiaci kotúč bude potrebné odmontovat'. Ak to bude nevyhnutné, obrát'te sa na autorizované servisné stredisko.

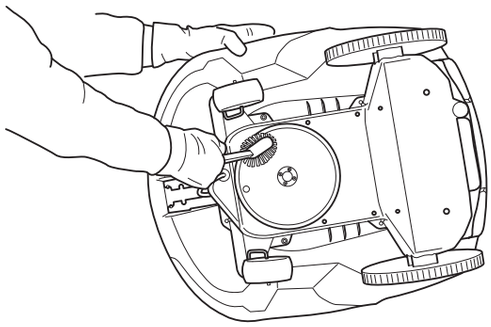

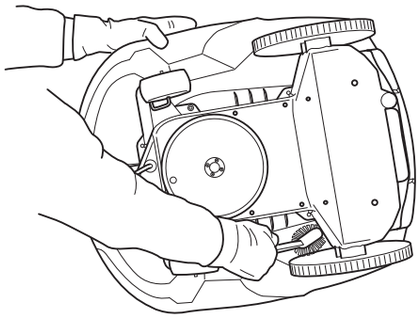

## Podvozok

Očistite spodnú stranu šasi. Použite kefu alebo navlhčenú látku.

## Kolesá

Očistite okolie predných a zadných kolies a priestor okolo závesu predných kolies.

## Telo

Pri čistení tela kosačky použite vlhkú mäkkú špongiu alebo látku. Ak je telo príliš znečistené, bude potrebné použit' mydlovú vodu alebo tekutý čistiaci prostriedok.

Po celý čas dbajte na to, aby oba ultrazvukové snímače boli čisté od prachu a špiny. Ak sú snímače pokryté špinou (t.j. snímače nefungujú), kosačka bude v prevádzke na najnižšej rýchlosti, aby sa predišlo silným kolíziám. Nízka rýchlosť chodu môže znamenať, že kosačka nebude mať dostatok času na pokosenie určenej plochy.

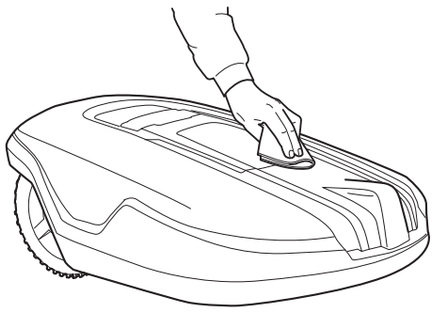

# 8. ÚDRŽBA

## 8.6 Výmena nožov

**VÝSTRAHA!**

**Pri výmene používajte vždy originálne nože a skrutky. Ak sa vymenia len nože a pôvodné skrutky sú znova použité, môže to viest' k tomu, že sa skrutky počas kosenia opotrebujú a uvoľnia sa. Potom môže dôjst' k vymršteniu noža s následkom vážneho poranenia.**

Na kosačke Automower® je päť čepelí priskrutkovaných na žací kotúč. Všetkých päť čepelí a skrutiek sa musí nahrádzať naraz, aby sa tak zaistilo vyváženie žacieho systému.

V ponuke príslušenstva je na výber niekoľko rozličných typov nožov kosačky s rozličnými vlastnosťami. Pouívajte iba noe schválené spolonosou Husqvarna AB. alie informácie získate od váho predajcu.

Pri výmene nožov:

1. Prepnite hlavný vypínač do polohy *OFF* – vypnuté.
2. Použite ochranné rukavice.
3. Otočte kosačku Automower® hore nohami.
4. Otáčajte ochranným kotúčom tak, aby otvor v ňom lícoval so skrutkou noža.
5. Odskrutkujte nôž. Použite plochý alebo krížový skrutkovač.
6. Odtiahnite trochu ochranný kotúč od kosiaceho kotúča a vyberte nôž a skrutku.
7. Pevne priskrutkujte nový nôž.

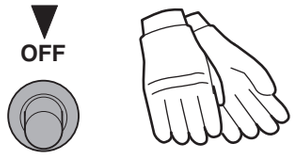


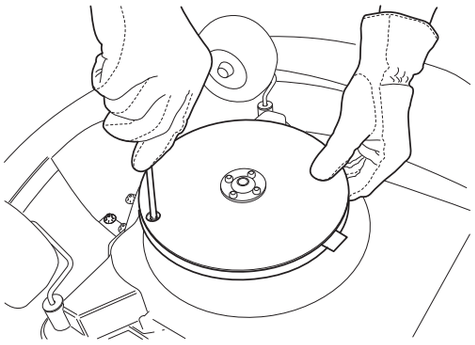

## 8.7 V prípade búrky

Ak hrozí búrka, na zníženie rizika poškodenia elektrických komponentov robotickej kosačky a jej nabíjacej stanice odporúčame odpojiť všetky pripojenia k nabíjacej stanici (zdroj napájania, ohraničujúci kábel a navádzací kábel).

1. Pozorne si poznamenajte, ktorý kábel je kde pripojený. Prípojky nabíjacej stanice sú označené AR, AL, Guide.
2. Odpojte všetky káble.
3. Zatvorte kryt nabíjacej stanice, aby ste ochránili konektory pred dažďom.
4. Ak už viac nehrozí nebezpečenstvo búrky, pripojte všetky káble. Je dôležité, aby bol každý kábel pripojený na správnom mieste.

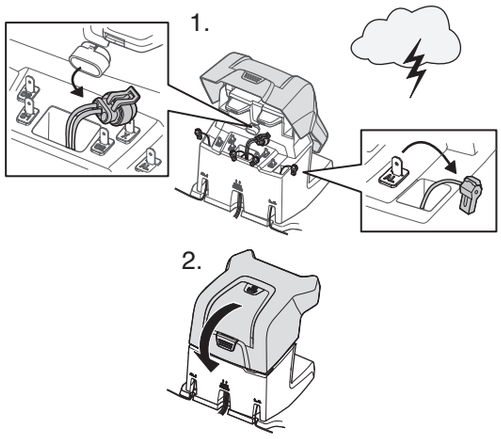


3012-1095

# 8. ÚDRŽBA

## 8.8 Preprava a presun

Zabezpečte stroj počas prepravy. Je dôležité, aby sa kosačka Automower® nepohybovala počas prepravy napr. medzi rôznymi trávnatými plochami. K dispozícii je vak Automower® (522 91 66-01) určený špeciálne na uľahčenie prepravy. Ďalšie informácie získate vo vašej predajni.

Na dodávané lítium-iónové batérie sa vzťahujú požiadavky legislatívy o nebezpečnom tovare.

Pri komerčnej doprave, napr. tretími stranami alebo špeditérmi, sa musia dodržiavať špeciálne požiadavky na balenie a označenie.

Pri príprave dodávanej položky sa vyžaduje konzultácia so špecialistom na nebezpečné materiály. Dodržiavajte tiež prípadné podrobné vnútroštátne predpisy.

Zalepte alebo prekryte otvorené kontakty a zabaľte batériu tak, aby sa v balení neposúvala.

# 9. ODSTRAŇOVANIE PORÚCH

## 9.1 Správy o poruchách

Nižšie je uvedených množstvo správ o poruchách, ktoré môže kosačka Husqvarna Automower® zobrazit'. Ak sa niektorá porucha objavuje príliš často, spojte sa so svojim predajcom.

| Správa o poruche | Príčina | Postup |
|---|---|---|
| *Ľavý motor kolesa zablokovaný* | Tráva alebo iný predmet sa omotal okolo hnacieho kolesa. | Skontrolujte hnacie koleso a odstráňte trávu alebo iný predmet. |
| *Pravý motor kolesa zablokovaný* | Tráva alebo iný predmet sa omotal okolo hnacieho kolesa. | Skontrolujte hnacie koleso a odstráňte trávu alebo iný predmet. |
| *Zablokovaný kosiaci kotúč* | Tráva alebo iný predmet sa omotal okolo kosiaceho kotúča. | Skontrolujte kosiaci kotúč a odstráňte trávu alebo iný predmet. |
| *žiadny signál kábla ohraničenia* | Transformátor nie je pripojený k prívodu el. prúdu, alebo sa vypol mini el. istič. | Skontrolujte zásuvku prívodu el. prúdu a či nie je vypnutý mini el. istič. Zapnite mini el. istič odpojením prívodného kábla zo siete, počkajte 10 sekúnd a potom znovu zapojte prívodný kábel do zásuvky. |
| | Kábel ohranienia nie je pripojen k nabíjacej stanici. | Skontrolujte signál vydávan indikátorom LED na nabíjacej stanici. Ak bliká, je moné, e kábel ohranienia nie je pripojen. Skontrolujte, i sú konektory kábla ohranienia správne pripojené k nabíjacej stanici. |
| | Prerušený kábel ohraničenia. | Skontrolujte signál vydávan indikátorom LED na nabíjacej stanici. Ak bliká, obvod môe by pokoden. Pomocou originálnej spojky opravte preruenú as drôtu. |
| | Spojenie medzi kosačkou Automower® a nabíjacou stanicou sa prerušilo. | Postavte Automower® do nabíjacej stanice a zmeňte PIN kód pomocou Nastavenie – Zabezpečenie – PIN kód (rýchlopovel 4-1-1). Môžete použit' aj rovnaký PIN kód ako predtým. |
| | Môže to byt' spôsobené tým, že je kábel ohraničenia položený nesprávnym smerom okolo ostrova, čím sa prekrýva signál. | Skontrolujte, či bol kábel ohraničenia správne položený. |
| | Ak k tomu dôjde v určitom priestore môže dochádzat' k rušeniu kovovými objektmi (plot, armovacie drôty), alebo blízko v zemi uložené el. káble. | Vyskúšajte preloženie kábla ohraničenia. |
| *Uviazla* | Kosačka Automower® bola niečím zachytená. | Uvoľnite kosačku Automower® a odstráňte príčinu prečo kosačka uviazla. |

# 9. ODSTRAŇOVANIE PORÚCH

| Správa o poruche | Príčina | Postup |
|---|---|---|
| *Mimo pracovnú plochu* | Ak k tomu dôjde v určitom priestore môže dochádzat' k rušeniu kovovými objektmi (plot, armovacie drôty), alebo blízko v zemi uložené el. káble. | Vyskúšajte preloženie kábla ohraničenia. |
| | Pracovná plocha sa príliš zvažuje. | Skontrolujte, či bol správne položený kábel ohraničenia. |
| | Kábel ohraničenia bol položený nesprávnym smerom okolo ostrova. | Skontrolujte, či bol kábel ohraničenia položený v súlade s pokynmi v návode na obsluhu. |
| | Kábel ohraničenia je položený príliš blízko zlomu pracovnej plochy. | Skontrolujte, či bol kábel ohraničenia správne položený. |
| *Nízke napätie batérie* | Kosačka Automower® nemôže nájst' nabíjaciu stanicu. | Zmeňte nastavenie pre vyhľadávanie na *Nasleduj kábel do (3-2-2)* na strane 56. |
| | | Zmeňte polohu nabíjacej stanice. |
| | Batéria je opotrebovaná. | Predpokladaná životnost' je 1-4 roky. Kontaktujte servisné stredisko a nechajte batériu vymenit'. |
| *Chybný PIN kód* | Bol zadaný chybný PIN kód. Sú povolené tri pokusy, klávesnica sa potom na 5 minút zablokuje. | Zadajte správny PIN kód. |
| *PIN vypral* | Funkcia asov zámok (4-1-2) bola aktivovaná, pretoe uplynul zvolen poet dní. | Je to normálne. Zadajte správny PIN kód. |
| | Ochrana proti krádei v module GPS bola aktivovaná, pretoe kosaka je mimo oblasti ochrany proti krádei. | Vráte kosaku do oblasti s ochranou proti krádei a zadajte správny PIN kód. Ak sa správa zobrazí v predpokladanej pracovnej oblasti, musí sa zvi polomer plochy s ochranou proti krádei. |
| *Kolesá sa zastavili* | Kosačka Automower® kola niečím zachytená. | Uvoľnite kosačku a odstráňte príčinu, prečo sa kolesá zastavili. Ak je príčinou mokrá tráva, počkajte až oschne než kosačku znovu zapnete. |
| | Pracovná plocha zaha strm svah. | Maximálny schválen svah je 35 %. Strmie svahy by sa mali izolova. |
| | Vodiaci kábel nie je na strmom svahu poloen ikmo. | Ak je vodiaci kábel poloen na svahu, musí ís cez svah ikmo. |
| *Bez kontaktu s nabíjacou stanicou* | Automower® má zlý kontakt s nabíjacími prúžkami nabíjacej stanice. | Skontrolujte, či kosačka Automower® správne zastala v nabíjacej stanici. |
| *Nabíjacia stanica blokovaná* | Kontakt medzi nabíjacími prúžkami a kontaktnými prúžkami môže byt' nedostatočný a kosačka urobila niekoľko pokusov o nabíjanie. | Vložte kosačku Automower® do nabíjacej stanice a prekontrolujte, či majú nabíjacie a kontaktné prúžky dobrý kontakt. |
| | Nejaký predmet prekáža kosačke Automower®. | Odstráňte predmet. |

# 9. ODSTRAŇOVANIE PORÚCH

| Správa o poruche | Príčina | Postup |
|---|---|---|
| *Zaseknutá v nabíjacej stanici* | Nejaký predmet nedovoľuje kosačke Automower® vycúvat' z nabíjacej stanice. | Odstráňte predmet. |
| *Prevrátená* | Kosačka Automower® sa príliš naklonila a prevrátila. | Obrát'te kosačku správnou stranou smerom hore. |
| *Potrebuje manuálne nabíjanie* | Kosačka Automower® má zapnutý prevádzkový režim *MAN*. | Toto správanie je normálne; nie je potrebné nič robit'. |
| *Skontrolujte ultrazvuk* | Sutiny, prach alebo iná špina upchala ultrazvukový snímač. | Vyčistite oba ultrazvukové snímače na kosačke. |
| | Kosačka Automower® narazila pri príliš veľkej rýchlosti niekoľkokrát. | Umiestnite ohraničujúci drôt okolo prekážok, ktoré ultrazvuk nezaregistroval. |

# 9. ODSTRAŇOVANIE PORÚCH

## 9.2 Príznaky závad

Ak Vaša kosačka Automower® nepracuje správne, postupujte podľa nižšie uvedených pokynov pre vyhľadávanie a odstraňovanie porúch. Ak porucha pretrváva, kontaktujte autorizované servisné stredisko.

| Príznaky | Príčina | Postup |
|---|---|---|
| **Nerovnomerný výsledok kosenia** | Kosačka Automower® pracuje príliš málo hodín denne. | Predĺžte čas kosenia, pozri *6.4 Timer (2)* na strane 52. |
| | Pracovná plocha je príliš veľká. | Pokúste sa zmenšit' pracovnú plochu, alebo predĺžte pracovnú dobu kosačky, pozri *6.4 Timer (2)* na strane 52. |
| | Tupé nože | Vymeňte nože a skrutky, aby bolo zachované vyváženie rotujúcich častí. |
| | Dlhá tráva vzhľadom k nastavenej výške kosenia | Zvýšte výšku kosenia a potom ju postupne znižujte. |
| | Zdá sa, že kosačka pracuje viac na vrchnej strane svahu ako na strane smerom dole. | Zmeňte nastavenie Tvar záhrady (3-3) na Otvorený. |
| | Nahromadená tráva na kosiacom kotúči alebo na osi motora kolesa. | Prekontrolujte, že sa ochranný a kosiaci kotúč otáčajú. Pokiaľ nie, ochranný kotúč, prípadne kosiaci kotúč musia byť demontované a tráva a cudzie predmety odstránené. Viď *8.5 Čistenie* na strane 70. |
| **Kosačka Automower® pracuje v nesprávnom čase** | Nastavte hodiny kosačky. | Nastavte hodiny, pozri *Čas a dátum (4-3)* na strane 63. |
| | Čas začatia a čas ukončenia kosenia sú nesprávne. | Upravte nastavenie času začatia a ukončenia kosenia, pozri *6.4 Timer (2)* na strane 52. |
| **Kosačka Automower® vibruje** | Pokodenie noov vedie k nerovnováhe kosiaceho systému. | Skontrolujte noe a skrutky a v prípade potreby ich vymete. |
| | Vea noov v tej istej polohe vedie k nerovnováhe kosiaceho systému. | Skontrolujte, i je na kadej skrutke namontovan iba jeden nô. |
| **Kosačka Automower® jazdí, ale kosiaci kotúč sa netočí** | Kosačka Automower® hľadá nabíjaciu stanicu. | Bez zásahu. Kosiaci kotúč sa netočí keď kosačka hľadá nabíjaciu stanicu. |
| **Kosačka medzi nabíjaniami kosí kratšiu dobu ako obvykle** | Tráva nebo iný predmet blokuje kosiaci alebo ochranný kotúč. | Demontujte a vyčistite ochranný a kosiaci kotúč. |
| **Čas kosenia aj čas nabíjania sú kratšie ako obvykle** | Batéria je vybitá. | Ohadom vmeny batérie kontaktuje predajcu. |
| **Kosačka Automower® začne pohyb priamo von z nabíjacej stanice bez toho, aby sledovala ohraničenie.** | | Zmeňte šírku koridoru a/alebo vzdialenost' cúvania. |

# 10. TECHNICKÉ ÚDAJE

| Údaj | Automower® 265 ACX |
|---|---|
| Rozmery | |
| Dĺžka | 80 cm |
| Šírka | 71 cm |
| Výška | 31 cm |
| Hmotnosť | 12,9 kg |
| Elektrický systém | |
| Batéria | peciálna lítium-iónová batéria, 22 V / 8,5 Ah |
| Transformátor | 230 V / 24 V |
| Dĺžka nízkonapäťového kábla | 20 m |
| Spotreba energie pri maximálnom využití | 54 kWh/mesiac na pracovnej ploche 6000 $m^2$ |
| Nabíjací prúd | 2,1 A DC |
| Emisie hluku | |
| Nameraná hladina akustického výkonu | 63 dB(A) |
| Garantovaná hladina akustického výkonu | 65 dB(A) |
| Kosenie | |
| Systém kosenia | Spojených päť čepelí kosačky |
| Otáčky motora kotúča | 1750 rpm |
| Príkon počas rezania | 60 W +/- 20% |
| Výška kosenia | 2-6 cm |
| Výkonnosť kosenia | 32 cm |
| Maximálna dĺžka navádzacieho kábla | 60 cm |
| Šírka záberu | 6000 $m^2$ +/- 20% |

Technické údaje, komunikaná jednotka GPS

| Údaje | Komunikaná jednotka GPS |
|---|---|
| Napájanie | 18 VDC |
| Napájanie, záloná batéria | 3.8 VDC |
| Antény | GPS a GSM na doske ploného spoja |
| Frekvencie GSM | 850/900/1800/1900 MHz |
| GPRS | Trieda 10 |
| Snímae | Mera zrchlenia |
| Porty pre sériovú komunikáciu | UART na komunikáciu s PC |
| | UART na komunikáciu s kosakou Automower |
| Pamä poítaa | Flash |
| Materiály | Doska plonch spojov |
| Rozmery a hmotnos | 95 x 178 x 20 mm, 80 gramov |

# 10. TECHNICKÉ ÚDAJE

| Údaje | Komunikaná jednotka GPS |
|---|---|
| Kompatibilita | Husqvarna Automower 220 AC, 230 ACX, Solar Hybrid, 265 ACX. |
| Certifikácia | CE |
| | FCC ID: MODUL ZAS-GPS<br>Toto zariadenie je v súlade s asou 15 pravidiel FCC. Pouitie vrobku podlieha nasledovnm dvom podmienkam:<br>1. Zariadenie nesmie spôsobova kodlivé ruenie.<br>2. Zariadenie musí by schopné odola vetkm rueniam, vrátane ruenia, ktoré môe ma neiaduci vplyv. |

Komunikaná jednotka GPS obsahuje rádiové zariadenia.

Komunikaná jednotka GPS nie je urená na prenosné pouitie.

Komunikaná jednotka GPS sa predáva iba na pouitie s ktormkovek z nasledovnch modelov kosaiek Husqvarna Automower® 220 AC, 230 ACX, Solar Hybrid a 265 ACX.

Spolonos Husqvarna AB nezaruuje úplnú kompatibilitu robotickej kosaky Automower® s alími typmi bezdrôtovch systémov, ako sú napríklad diakové ovládae, rádiové vysielaky, naúvacie zariadenia, zakopané elektrické oplôtky a podobne.

# 11. Záručné podmienky

Spoločnosť Husqvarna AB poskytuje záruku na funkčnosť tohto výrobku na obdobie dva roky (od dátumu kúpy). Záruka sa vzťahuje na vážne chyby týkajúce sa materiálov alebo výrobných chýb. V rámci záručnej lehoty výrobok vymeníme alebo ho bezplatne opravíme, ak sú splnené nasledovné podmienky:

- Robotická kosačka a nabíjacia stanica sa môžu používať len v súlade s pokynmi uvedenými v návode na obsluhu.
- Používatelia alebo neoprávnené tretie strany sa nesmú pokúšať opravovať tento výrobok.

Príklady chýb, na ktoré sa nevzťahuje záruka:

- Poškodenie spôsobené prienikom vody zo spodnej časti robotickej kosačky. Toto poškodenie je zvyčajne spôsobené bielizňou alebo zavlažovacími systémami alebo otvormi/dutinami v pracovnej ploche, keď sa počas dažďa vytvoria jazierka vody.
- Poškodenie spôsobené bleskom.
- Poškodenie spôsobené nesprávnym uskladnením alebo nesprávnou manipuláciou s batériou.
- Poškodenie spôsobené používaním inej batérie ako originálnej batérie Husqvarna AB.
- Poškodenie obvodového kábla.

Nože sa považujú za spotrebný tovar a nevzťahuje sa na ne záruka.

Ak dôjde k poruche na vašej robotickej kosačke, kontaktujte svojho predajcu (pozri Poznámku na strane 4), ktorý vám poskytne ďalšie pokyny. Majte pripravený doklad o zaplatení a výrobné číslo výrobku, aby bola pomoc rýchlejšia.

# 12. INFORMÁCIE O ŽIVOTNOM PROSTREDÍ

Tento symbol na stroji a na jeho obale označuje, že sa s týmto výrobkom nesmie narábať ako s domácim odpadom. Namiesto toho musí byť odovzdaný na príslušnom zbernom mieste na recykláciu elektrických zariadení a musí byť odovzdaný vo vhodnom recyklačnom centre na recykláciu jeho elektronických komponentov a batérií.

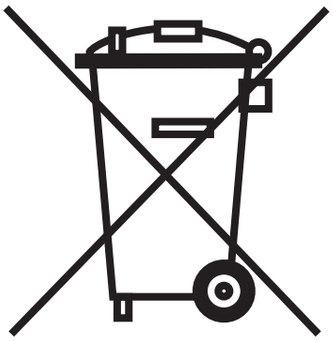

Tým, že zabezpečíte správnu likvidáciu výrobku môžete sa spolu podieľať na znížení negatívneho vplyvu na životné prostredie a zdravia obyvateľstva, ku ktorým by mohlo dôjsť v prípade nesprávneho postupu pri likvidácii tohto výrobku.

Pre podrobnejšie informácie ohľadom recyklácie tohoto výrobku kontaktujte miestne úrady, služby vývozu domového odpadu, alebo obchod kde ste produkt zakúpili.

## 12.1 Odstránenie Demontáž batérie na recykláciu

Pri odstraňovaní demontáži batérie z robotickej kosačky postupujte podľa týchto krokov.

### Demontáž hlavnej konštrukcie

Hlavná konštrukcia je na rám pripevnená štyrmi rýchloupínacími zacvakávacími konzolami. Nabíjacie káble pripevnené k nabíjaciemu pásiku hlavnej konštrukcie sa musia odpojiť, aby sa hlavná konštrukcia mohla úplne vybrať z rámu.

- Prepnite hlavný vypínač do polohy 0.
- Vyčistite priestor okolo priechodky pre nabíjací kábel, ktorá sa nachádza úplne vpredu pod kosačkou.
- Vytiahnite gumovú priechodku na nabíjacom kábli a opatrne uvoľnite konektor.
- Uvoľnite hlavnú konštrukciu z rámu tak, že ju zdvihnete postupne za každý roh a zároveň pridržíte rám na mieste.

### Demontáž rámu

- Uvoľnite všetkých 14 skrutiek (Torx 20).
- Vyberte záručnú plombu v bode oddelenia medzi polovicami rámu na pravej strane.
- Opatrne zdvihnite zadný okraj hornej časti rámu.
- Odpojte kábel rozhrania MMI z hlavnej dosky plošných spojov a vyberte hornú časť rámu.

### Demontáž batérie

- Uvoľnite tri skrutky (Torx 20), ktoré držia na mieste kryt akumulátora.
- Odpojte pripojenie akumulátora od hlavnej dosky plošného spoja.
- Otvorte kryt akumulátora a vyberte batériu.

# 13. EÚ VYHLÁSENIE O ZHODE

**EÚ Vyhlásenie o zhode**

**Husqvarna AB**, SE-561 82 Huskvarna, Švédsko, tel.: +46-36-146500, týmto zodpovedne vyhlasuje, že robotické kosačky **Husqvarna Automower® 265 ACX** so sériovými číslami z roku 2014, týždňa 40 a novšími (rok a týždeň je jasne uvedený na typovom štítku a za ním nasleduje výrobné číslo) spĺňajú požiadavky SMERNICE RADY:

- Smernica "Smernica o strojoch" **2006/42/EC**.
- Smernica o „obmedzenom používaní niektorých nebezpečných látok“ 2011/65/EU.
- Osobitné požiadavky pre robotické elektrické kosačky na batériu **IEC 60335-2-107:2012**.
- Smernica „týkajúca sa emisií hluku z vonkajších zariadení“ **2000/14/ES.**
  Informácie o emisiách hluku a šírke kosenia nájdete aj v kapitole Technické údaje. Registračný orgán 0404, SMP Svensk Maskinprovning AB, Fyrisborgsgatan 3, SE-754 50 Uppsala, Švédsko, vydal správu týkajúcu sa zhody podľa dodatku VI smernice Rady z 8. mája 2000 „týkajúceho sa vplyvu hluku na okolité prostredie“ 2000/14/ES.
- Smernica „týkajúca sa elektromagnetickej kompatibility“ **2004/108/EC** a príslušné dodatky.
  Boli uplatnené nasledovné normy: **EN 61000-6-3:2007/A1:2011, EN 61000-6-1:2007, EN 62233:2008**
  Číslo certifikátu: 01/901/178.

Huskvarna, 28. septembra 2014

Tom Söberg, riaditeľ oddelenia R&D Electric, robotické kosačky Husqvarna
(Oprávnený zástupca spoločnosti Husqvarna AB a zodpovedný za technickú dokumentáciu)

**Výrobné číslo:** _____

**Osobný (PIN) kód:** _____

**Predajca:** _____

**Telefónne číslo predajcu:** _____

Husqvarna

**PÔVODNÉ POKYNY**

AUTOMOWER je obchodná značka spoločnosti Husqvarna AB. Copyright © 2014 HUSQVARNA. Všetky práva vyhradené.

www.automower.com

115 70 68-68

Omslag.indd 1 2014-10-17 08.09